ПАСПОРТ
на прибор отопления

Конвектор серии Гольфстрим-12/24В,

758-20-37.08-14-12/24 ПС

Конвекторы серии Гольфстрим–12/24В отопительные приборы для систем водяного теплоснабжения, монтируемые в конструкцию пола с принудительной конвекцией воздуха.

Элемент нагревательный конвектора изготовлен из медных труб с алюминиевым оребрением. Корпус выполнен из оцинкованной стали окрашенной эпоксиполиэфирной краской.

Благодаря скрытому монтажу отопительного прибора в пол и большим выбором исполнения воздуховыпускных решеток, представляется возможность воплотить разнообразные дизайнерские идеи, при этом сохранив максимально обзорность витражного окна.

1. НАЗНАЧЕНИЕ

1.1. Конвектор предназначен для отопления жилых и административных зданий и используется в системах водяного отопления с принудительной циркуляцией воды и с естественным и принудительным прогоном воздуха через нагревательный элемент.

1.2. Конвектор допускается эксплуатировать в системах водяного отопления с температурой теплоносителя до 130 С° и избыточным давлением теплоносителя до 1,6 МПа (16 кгс/см2).

1.3. Варианты исполнения конвекторов и их применение:

Конвектор исполнения ВКП дополнительно к базовому исполнению имеют встроенный в конвектор контроллер и блок питания ~220В/=12В («Гольфстрим 12В) или ~220В/=24В («Гольфстрим 24В). Это позволяет регулировать скорость вращения вентиляторов, как в ручном, так и в автоматическом режимах управления, в зависимости от заданной температуры на панели управления и температуры около конвектора (подробнее см. инструкцию по установке и настройке системы управления).

Конвектор исполнения ВП имеет встроенный в конвектор блок питания ~220В/=12В или ~220В/=24В. Для управления скоростью вращения вентиляторов к конвектору подключается регулятор или термостат (типа ТН-22) с управляющим напряжением от 0 до 10В.

Конвектор исполнения ВУП имеют встроенный в конвектор блок питания и линейный усилитель, который усиливает внешний слабый сигнал управляющего напряжения регулятора скорости вращения вентиляторов (типа PSF), который без усиления может управлять только 5 вентиляторами, что соответствует длине конвектора не более 2300мм). Исполнение ВУП с регулятором PSF позволяет подключить к данному прибору несколько приборов исполнения ВП.

Конвектор исполнения ВРП имеют встроенный в конвектор 3-х скоростной регулятор оборотов к которому подключается термостат с переключателем скорости типа Siemens RDF310. К регулятору возможно подключение приборов исполнения ВП.

1.4. Электропитание конвекторов базового исполнения осуществляется от стабилизированного (импульсного) источника питания =12 В («Гольфстрим 12В) или =24В («Гольфстрим 24В).

Электропитание конвекторов исполнений –ВКП, -ВП, -ВРП и -ВУП осуществляется от однофазной сети переменного тока напряжением 220В±10% и частотой 50 ±1 Гц.

1.5. Уровень шума вентиляторов 16…41 dB (в зависимости от скорости вращения вентилятора).

2. КОМПЛЕКТНОСТЬ ПОСТАВКИ

Конвекторы длиной более 3,1 метра состоят из двух секций.

Конвектор или каждая секция конвектора имеет:

Корпус установочный в сборе с элементом нагревательным и электрооборудованием	1 шт.
Кронштейны	4 шт. (для конвекторов длиной более 1,5 м – 6 шт.)
Решетка	1 шт.
Детали окантовки корпуса из F-образного профиля	4 шт. (для исполнения F) или по 3 шт. на секцию
Универсальная панель управления	1 шт. исп. ВКП (для первого конвектора в линии).
Паспорт	1 шт.
Инструкция по установке и настройке системы управления	1 шт. исп. ВКП (для конвектора с панелью управления).

Комплект монтажных частей:

Болт М6х12	4 шт. (6 шт. для конвекторов более 1,5 м, 16 шт. для конвекторов более 3,1 м)
Шайба 6	4 шт. (6 шт. для конвекторов более 1,5 м, 16 шт. для конвекторов более 3,1 м)
Гайка М6	4 шт. (для конвекторов более 3,1 м)

Для исполнения конвектора из двух секций с соединяющимися между собой нагревательными элементами (оговаривается при заказе):

Трубка медная 15х1 мм.	2 шт. - для КВК12(24) 24(27).08(11), 3 шт. - для КВК12(24) 30(32).08(11), 4 шт. - для КВК12(24) 34(37).08(11).
Гайка обжимная 15	4 шт. - для КВК12(24) 24(27).08(11), 6 шт. - для КВК12(24) 30(32).08(11), 8 шт. - для КВК12(24) 34(37).08(11).
Сухарь 15	4 шт. - для КВК12(24) 24(27).08(11), 6 шт. - для КВК12(24) 30(32).08(11), 8 шт. - для КВК12(24) 34(37).08(11).
Вставка латунная	4 шт. - для КВК12(24) 24(27).08(11), 6 шт. - для КВК12(24) 30(32).08(11), 8 шт. - для КВК12(24) 34(37).08(11).
Трубка медная 18х1 мм.	2 шт. - для КВК12(24) 27(32,37).14.
Фитинг с эластичным уплотнением 18	4 шт. - для КВК12(24) 27(32,37).14.
Ниппель G1/2 х G3/4	4 шт. - для КВК12(24) 27(32,37).14.

3. ОБОЗНАЧЕНИЕ ИЗДЕЛИЯ

КВК12 34.08.110 – ВКТ – П – Ар - F

Тип

КВК12 – конвектор с вентиляторами 12В.
КВК24 – конвектор с вентиляторами 24В.

Габаритные размеры, *см.*

Глубина

20, 24, 27, 30, 32, 34, 37.

Высота

08 (для исполнения глубиной 20, 24, 30, 34)
11, 14 (для исполнения глубиной 27, 32, 37)

Длина:

060; 070; 080; 090; 100; 110; 120; 130; 140; 150; 160; 170; 180; 190; 200; 210; 220; 230; 240; 250; 260; 270; 280; 290; 300; 310, 320; 330; 340; 350; 360; 370; 380; 390; 400; 410; 420; 430; 440; 450; 460; 470; 480; 490; 500; 510; 520; 530; 540; 550; 560; 570; 580; 590; 600.

Управление скоростью работы вентиляторов

по умолчанию базовое исполнение *без встроенных блоков питания и управления.*
ВП - встроенный блок питания
ВУП – встроенный линейный усилитель управляющего сигнала и блок питания
ВРП – встроенный 3-х скоростной регулятор оборотов и блок питания.
ВКП – встроенный блок контроллера и блок питания

Подключение к системе отопления

П – правостороннее подключение;
Л – левостороннее подключение
Конвектор из 2-х секций с независимыми теплообменниками:
ПП - правостороннее подключение каждой секции конвектора
ЛЛ – левостороннее подключение каждой секции конвектора
ЛП – разностороннее подключение каждой секции конвектора
ПЛ - подключение каждой секции со стороны стыка секций конвектора

Вариант исполнения решетки

Ар – алюминиевая рулонная, АПр – алюминиевая, продольная
АЭр – алюминиевая на эластичной основе
Ср – стальная секционная; Др – деревянная

Облицовка периметра корпуса

по умолчанию декоративная рамка из планок шириной 5 мм.
F - декоративный нащельник из F-образного профиля шириной 18 мм.

4. ОПИСАНИЕ И ТЕХНИЧЕСКИЕ ХАРАКТЕРИСТИКИ

4.1. Каждая секция конвектора имеет следующие основные части (см. рис.1):
- установочный корпус 1, изготовленный из оцинкованного стального листа с алюминиевой окантовкой,
- нагревательный элемент 2, изготовленный из медных труб с алюминиевым оребрением,
- декоративную съемную решетку (стальную, деревянную или алюминиевую) 3.
- опоры для крепления к полу 4.
- воздухоспускной клапан 5.
- блок вентилятора в защитном кожухе 6,
- блок управления скоростью вращения вентиляторами 7.

-декоративные крышки 8.
- декоративный профиль окантовки 9.
- регулировочные опорные винты 10.

Установочный корпус, защитный кожух вентилятора, стальная решетка, крышка блоков контроллера и трансформатора имеют порошковое эпоксиполиэфирное покрытие.

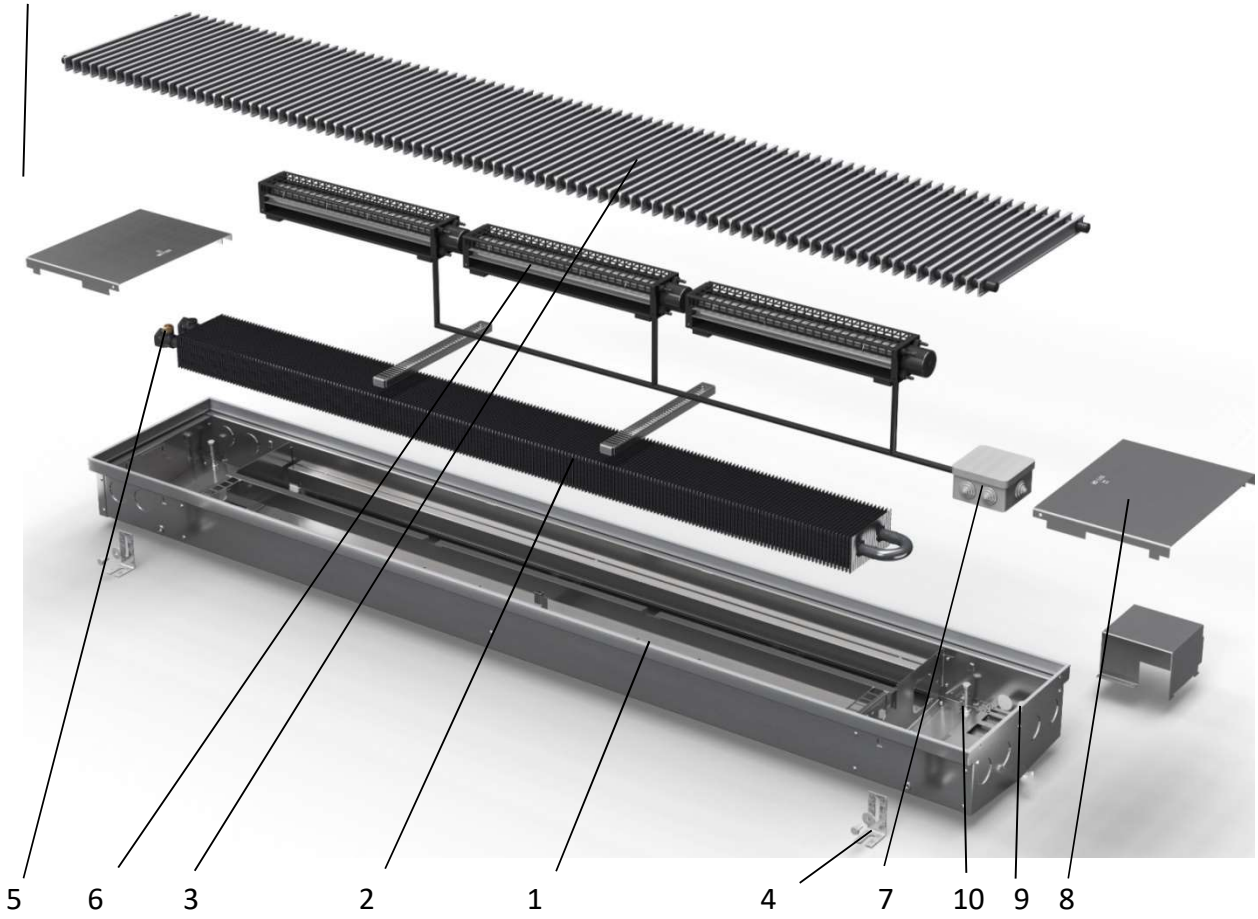

Рис.1

4.2 Для конвекторов базового исполнения сеть постоянного тока 12В или 24В подключается к клеммнику, расположенному в распределительной коробке. Для питания конвектора использовать стабилизированный (импульсный) источник питания. Мощность источника питания должна быть больше суммарной мощности вентиляторов на 10%.

Для конвекторов –ВКП, -ВП, -ВРП и -ВУП трех проводная сеть 220В 50Гц подключается к клеммнику с соответствующим обозначением расположенному под металлической крышкой каждой секции.

Панель управления подключается к первому в линии конвектору (схемы соединений см. «Инструкция по установке и настройке системы управления»).

4.3. Размеры и технические характеристики изделий при максимальной скорости вращения вентиляторов представлены в таблице 1, 2.

4.4. Теплотехнические характеристики для конвекторов типа:

КВК12(24) 24.08.060…600, КВК12(24) 30.08.060…600, КВК12(24) 34.08.0 КВК12(24) 27.11.060…60060…600, КВК12(24) 27.11.060…600,

КВК12(24) 32.11.060…600, КВК12(24) 37.11.060…600, КВК12(24) 27.14.060…600, КВК12(24) 32.14.060…600, КВК12(24) 37.14.060…600 в **Приложении 1** к настоящему паспорту.

Производитель оставляет за собой право вносить изменения в конструкцию прибора не ухудшающие его теплотехнические свойства.

Таблица 1

Обозначение конвектора	Высота ,мм	Глубина, мм*	Длина, мм	Номинальный тепловой поток Qну, Вт/м	Масса ,кг/м	Мощность вентиляторов, Вт	Объём воды в конвекторе, л/м
КВК12 20.08.060…600	80	200	600…6000 с шагом 100 мм.	1397	9,6	6,4	0,22
КВК12 24.08.060…600	80	240		1471	10,1	6,4	0,22
КВК12 30.08.060…600	80	300		1882	11,5	6,4	0,33
КВК12 34.08.060…600	80	340		2147	12,7	6,4	0,44
КВК12 27.11.060…600	110	270		1890	11,8	8,3	0,22
КВК12 32.11.060…600	110	320		2229	12,9	8,3	0,33
КВК12 37.11.060…600	110	370		2349	15,8	8,3	0,44
КВК12 27.14.060…600	140	270		2596	13,7	8,3	0,44
КВК12 32.14.060…600	140	320		3245	18,2	8,3	0,66
КВК12 37.14.060…600	140	370		3776	18,3	8,3	0,88

Таблица 2

Обозначение конвектора	Высота ,мм	Глубина, мм*	Длина, мм	Номинальный тепловой поток Qну, Вт/м	Масса ,кг/м	Мощность вентиляторов, Вт	Объём воды в конвекторе, л/м
КВК24 20.08.060…600	80	200	600…6000 с шагом 100 мм.	1460	9,4	3,2	0,22
КВК24 24.08.060…600	80	240		1537	9,8	3,2	0,22
КВК24 30.08.060…600	80	300		2029	11,5	3,2	0,33
КВК24 34.08.060…600	80	340		2244	12,7	3,2	0,44
КВК24 27.11.060…600	110	270		1890	11,8	3,2	0,22
КВК24 32.11.060…600	110	320		2229	12,9	8,3	0,33
КВК24 37.11.060…600	110	370		2349	15,8	8,3	0,44
КВК24 27.14.060…600	140	270		2596	13,7	8,3	0,44
КВК24 32.14.060…600	140	320		3245	18,2	8,3	0,66
КВК24 37.14.060…600	140	370		3776	18,3	8,3	0,88

Примечание к таблице 1: Номинальный тепловой поток (Qну) на метр теплового пакета, определён при нормированных условиях (ну): температурный напор, равен 70°С, расход теплоносителя через присоединительные патрубки конвектора составляет 0,1 кг /с; атмосферное давление - 1013,3 гПа (760 мм рт.ст.), при размещении элемента нагревательного со стороны наружного ограждения и максимальной скорости вентиляторов.

5. МОНТАЖ

5.1. Монтаж конвекторов должен производится согласно требованиям СНиП 3.05.01-85 «Внутренние санитарно-технические системы» специализированными монтажными организациями. Электрическое подсоединение осуществляют специалисты допущенные к таким работам.

5.2. Конвектор монтируется в пол, для этого необходимо установить конвектор или его секции в заранее подготовленный канал в полу и выставить их по уровню пола, с помощью упорных болтов 5. Для конвектора длиной более 3,1 м соединить секции конвектора между собой болтами с гайками. Закрепить конвектор опорами 6 к черновому полу (см. Рис.2).

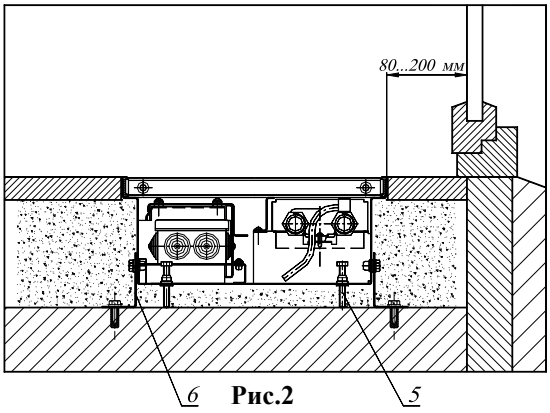

Рис.2

5.3 Если по проекту корпус конвектора по периметру не будет заливаться бетонным раствором или другими строительными материалами, то перед установкой конвектора в нишу пола, для снижения шума вентиляторов, корпус конвектора рекомендуется оклеить теплошумоизоляционным материалом из вспененного каучука типа K-FLEX толщиной 5-10 мм.

5.4. Для исполнения конвектора состоящего из двух секций при помощи медных труб и обжимных фитингов из комплекта монтажных частей, соединить нагревательные элементы секций. Для этого необходимо через отверстие в корпусе вставить трубки в патрубки нагревательных элементов, закрутить гайки рукой до упора, после этого гаечным ключом завернуть гайки на 1¼ оборота.

5.5. Соединить нагревательный элемент с подводящими теплопроводами системы отопления. При соединении конвекторов с подводками следует соблюдать осторожность. Во избежание деформирования тонкостенных медных труб нагревательного элемента и латунных присоединительных патрубков необходимо удерживать шестигранник патрубков гаечным ключом.

5.6. Для базового исполнения конвектора произвести электрическое подсоединение конвектора к источнику питания и управляющего напряжения Рис.3.

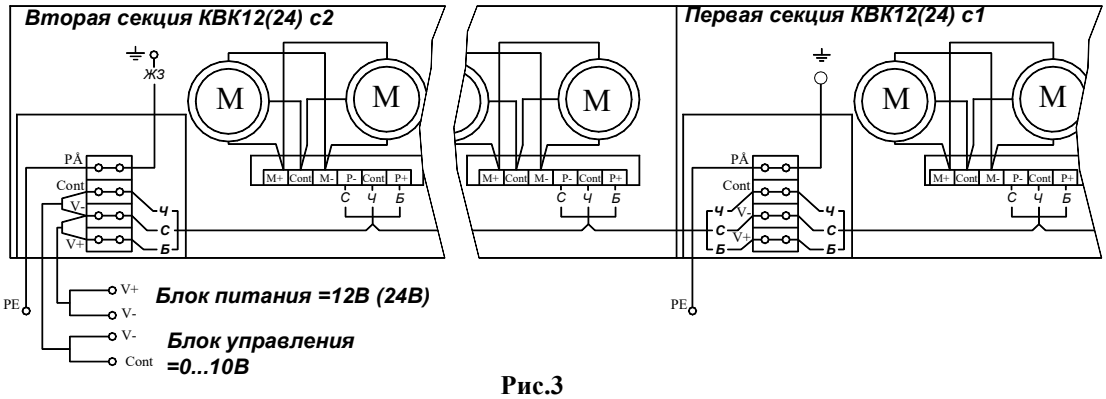

Рис.3

Для работы конвектора без источника управляющего напряжения на максимальной скорости необходимо перемкнуть контакты **+V** и **Cont** (**не рекомендуется, как постоянный режим работы из-за высокого уровня шума**).

Для исполнений конвектора **ВКП** подсоединение провода питания и панели управления к клеммнику блока контроллера произвести по «Инструкции по установке и настройке системы управления».

Для исполнения конвектора **ВП** произвести электрическое подсоединение конвектора к источнику питания и управляющего напряжения (типа термостата ТН-22) Рис.9.

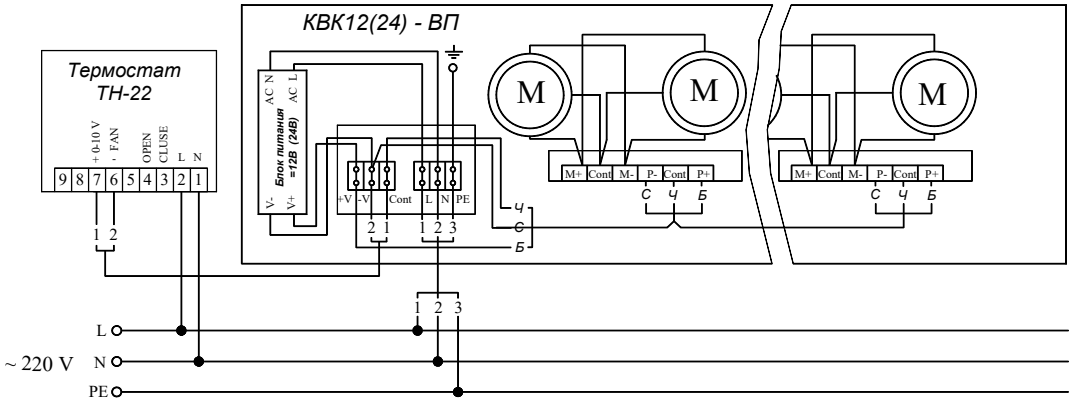

Рис.4

Для исполнения **ВУП**:

Пример схемы электрического соединения конвектора исп**. ВУП** к регулятору скорости PSF, терморегулятору и конвекторам исп. ВП, см. Рис.10.

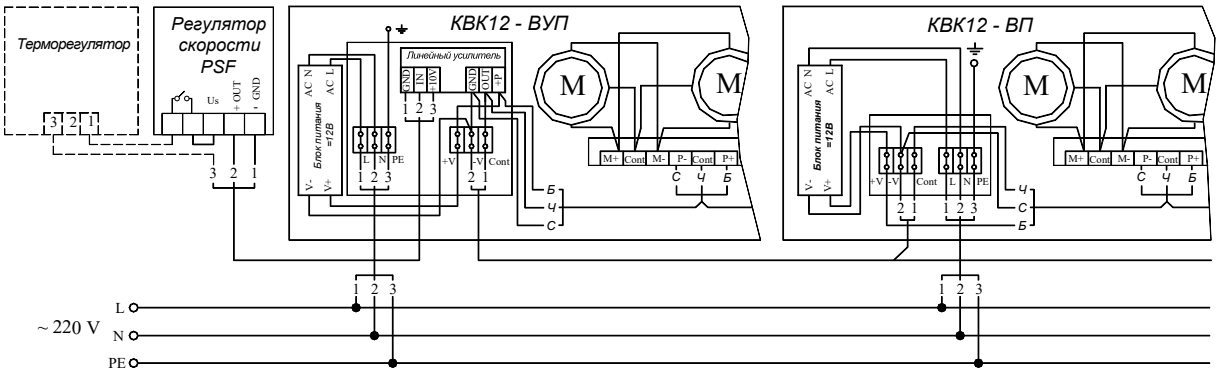

Рис.5

Пример схемы электрического соединения конвектора исп. ВКП (с встроенным блоком контроллера и блоками питания) к панели управления Z 031 и конвектору базового исполнения, см. Рис.6

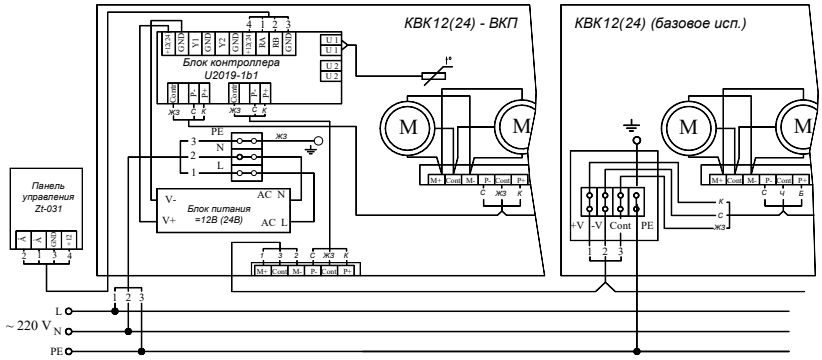

Рис. 6

5.3 В целях предотвращения попадания строительного мусора и растворов в конвектор необходимо закрыть его сверху защитной крышкой (заказывается отдельно) можно использовать упаковочную коробку или подручные материал. Попадание в конвектор строительного мусора или раствора может привести к сбою в работе вентиляторов и выводу их из строя.

5.4 Необходимо залить пустое пространство вокруг конвектора и под ним жидким бетонным раствором на **1/3** высоты конвектора таким образом, чтобы пустот под конвектором не оставалось. Далее залить оставшиеся **2/3** высоты конвектора густым бетонным раствором, при этом во избежание деформации корпуса, до высыхания раствора, вместо решетки установить в короб конвектора распорные планки на расстоянии не более 700 мм друг от друга. Длина распорных планок на **2** мм больше, чем ширина решетки (заказываются отдельно). Можно использовать распорные планки, изготовленные из подручных материалов.

Внимание! С целью обеспечения теплотехнических и шумовых характеристик конвектора, установленных заводом-изготовителем, перед заливкой бетонными растворами и выравниванием пола необходимо:
- убедиться в правильности подключения нагревательного элемента с подводящими теплопроводами системы отопления и запорно-регулирующей арматурой;
- убедиться в правильности соединения сливных патрубков в нижней части короба с дренажным трубопроводом;
- проверить правильность подключения электропитания конвектора;
- проверить установку конвектора относительно его высоты и уровня чистового пола, а также расположение отопительного прибора относительно окна;
- обеспечить мероприятия по защите конвектора, его внутренних элементов, а также декоративной решётки от попадания строительных растворов и материалов, все отверстия конвектора должны быть закрыты;
- проверить наличие установленных распорных планок и защитной крышки;

5.5 После укладки напольного покрытия щель между покрытием и конвектором рекомендуется заполнить силиконовым герметиком.

При исполнении F щель закрыть F-образными планками, установив их сверху по периметру корпуса (см. Рис.9).

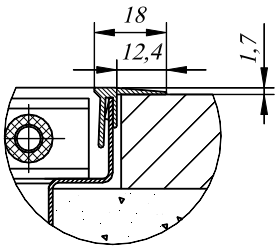

Рис.9

5.6 До окончания отделочных работ закрыть конвектор сверху защитной крышкой (заказывается отдельно) можно использовать упаковочную коробку или подручные материалы.

5.7 При запуске системы отопления, по необходимости, выполнить удаление воздуха. Для этого отвернуть иглу воздухоспускного клапана 8 (см. рис1) на 0,5-1,5 оборота. После удаления воздуха, клапан закрыть.

6. ХРАНЕНИЕ И ТРАНСПОРТИРОВКА

6.1. Хранить конвекторы до начала эксплуатации и транспортировать следует в таре изготовителя, уложенными в штабели в соответствии с правилами перевозки грузов, приведёнными в ГОСТ 31311.

6.2. Допускается транспортирование конвекторов любым видом транспорта.

7. УСЛОВИЯ ЭКСПЛУАТАЦИИ

Внимание! Не допускается эксплуатация конвектора в условиях, приводящих к замерзанию в нем теплоносителя (например, при отключении циркуляции теплоносителя через конвектор и отрицательной температуре окружающего конвектор воздуха), что может привести к разрыву труб.

7.1 Не допускаются удары и другие действия, приводящие к механическим повреждениям конвектора и его элементов.
7.2 Отопительные приборы должны быть постоянно заполнены водой, как в отопительные, так и в межотопительные периоды.
7.3 При использовании в качестве теплоносителя воды её параметры должны удовлетворять требованиям, приведенным в «Правилах технической эксплуатации электрических станций и сетей РФ» (Приказ Минэнерго от 04.10.2022 N1070), СП40-108-2004 Проектирование и монтаж внутренних систем водоснабжения и отопления зданий из медных труб.
7.4 Не допускается эксплуатация отопительных приборов при параметрах давления и температуры выше указанных в настоящем паспорте.
7.5 Допускается использование в качестве теплоносителя специальных антифризных жидкостей для отопительных систем из медных труб.
7.6 Не допускается попадание воды на токоведущие части прибора.
7.7 Степень защиты IP24 ГОСТ14254
7.8 Запрещается эксплуатация конвектора без подключения к заземляющему контуру
7.9 Остальные указания по эксплуатации конвектора в соответствии с ГОСТ 31311.
7.10 После окончания монтажных работ должны быть произведены гидравлические испытания, а также испытания работы вентиляторов и автоматики, по результатам составлен акт ввода конвектора в эксплуатацию.
7.11 При установке прибора во влажном помещении наличие паров агрессивных веществ (к примеру паров хлора, морской воды и т.п.) может стать причиной повреждений окрашенной поверхности или покрытия декоративной решетки, а также может вызвать коррозию корпуса и деталей прибора. Возможно изготовление приборов из нержавеющей стали для эксплуатации в помещениях с повышенной влажностью по предварительному запросу.

8. СВИДЕТЕЛЬСТВО О ПРИЕМКЕ

Конвектор соответствует ГОСТ31311 – сертификат соответствия № РОСС RU.HA54.B00018/23 и признан годным к эксплуатации. Номер партии, дата изготовления (сборки) и отметка о приёмки службой технического контроля указаны в сопроводительном талоне.

9. ГАРАНТИИ ИЗГОТОВИТЕЛЯ

9.1 Производитель гарантирует ремонт или замену вышедших из строя конвекторов в течение гарантийного срока при отсутствии механических повреждений, наличии сопроводительного талона, акта введения в эксплуатацию и соблюдения потребителем правил монтажа и эксплуатации по ГОСТ 31311.
9.2 Гарантийные обязательства не распространяются на конвектор если он был отремонтирован или в конструкцию были внесены изменения без согласования с производителем.
9.3 Конвектор не подлежит гарантийному обслуживанию при утере сопроводительного талона или отсутствии в нём отметки о приёмки и печати службы технического контроля.
9.4 Гарантийные обязательства не распространяются на дефекты, возникшие в результате попадания на прибор абразивных и химически-агрессивных средств.
9.5 Гарантийный срок эксплуатации конвекторов - 10 лет со дня продажи, с учетом гарантийного срока хранения. Гарантийный срок хранения- 3 года. Гарантийный срок на электрооборудование конвектора – 1 год со дня продажи.

Адрес предприятия-изготовителя:
196651, Россия, г. Санкт-Петербург, г. Колпино, территория Ижорского завода, д. 104, Лит А, пом 7-Н, АО «Фирма Изотерм», сайт производителя isotherm.ru

Размеры конвектора Гольфстрим-12В/24В КВК24 18.08.060….300, КВК12(24) 20.08.060…600-ВКП(ВУП, ВРП)

КВК24 18.08.060….300

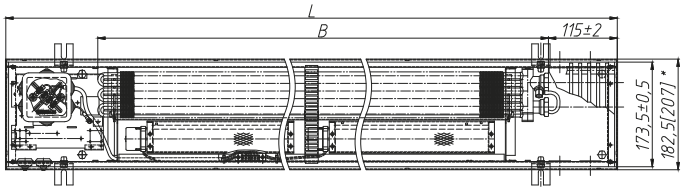

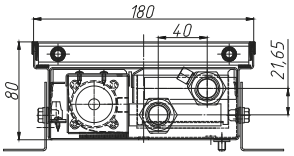

КВК12(24) 20.08.060…310-Л

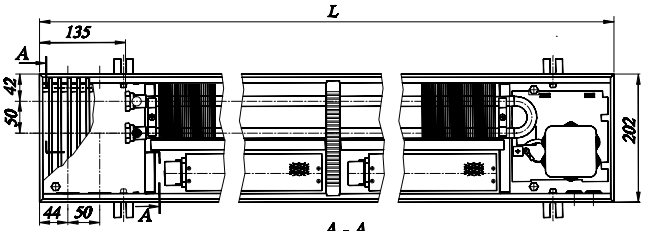

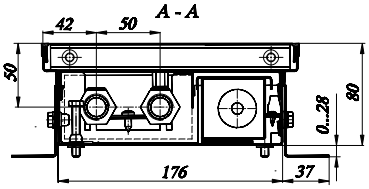

КВК12(24) 20.08.320…600 ВКП (ВУП, ВРП)-ПП

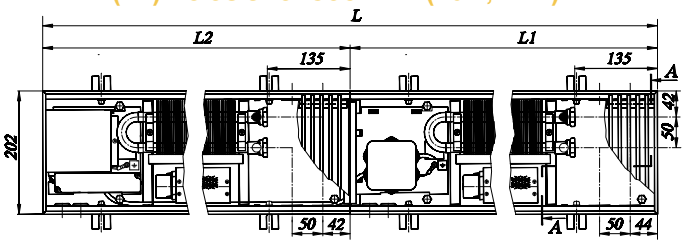

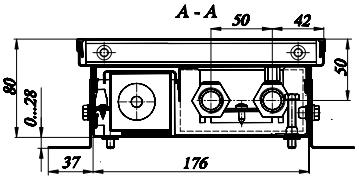

КВК12(24) 20.08.320…600 ВКП (ВУП, ВРП)-ЛП

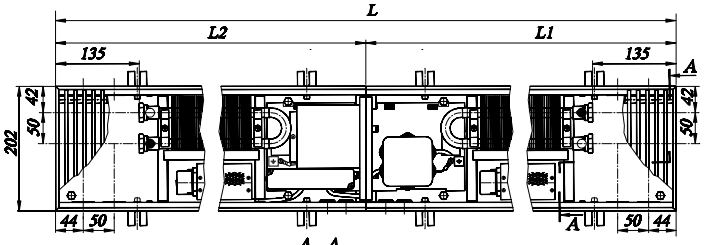

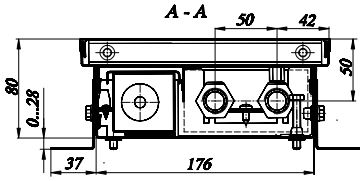

Таблица 3. Теплопроизводительность Гольфстрим-24В КВК24 18.08 (d 9,52 мм) при теплоносителе 95/85°С при разной скорости вращения вентилятора

КВК24 18.08	Длина L, мм	Теплопроизводительность (Вт) при расходе теплоносителя 0,1 кг/с, при температуре воздуха в помещении tп: 20°С и теплоносителе 95/85 °С при разной скорости вращения вентилятора						22°С и теплоносителе 95/85 °С при разной скорости вращения вентилятора					
		0	1 30% min	2 50%	3 70%	4 90%	5 max	0	1 30% min	2 50%	3 70%	4 90%	5 max
18.08.060	600	89	125	277	375	481	534	86	121	269	364	467	518
18.08.070	700	129	176	371	504	642	713	125	171	360	489	623	692
18.08.080	800	169	225	444	609	769	854	163	218	431	591	746	829
18.08.090	900	209	274	527	726	913	1015	202	266	511	705	886	985
18.08.100	1000	248	345	747	1012	1293	1437	240	335	725	982	1255	1394
18.08.110	1100	288	400	868	1176	1503	1670	279	388	842	1141	1459	1620
18.08.120	1200	328	461	1023	1381	1770	1967	317	448	993	1340	1718	1908
18.08.130	1300	368	501	1043	1421	1806	2007	356	486	1012	1379	1753	1947
18.08.140	1400	408	576	1292	1742	2237	2485	395	559	1254	1691	2171	2411
18.08.150	1500	447	616	1313	1782	2273	2525	432	598	1274	1730	2206	2450
18.08.160	1600	487	680	1488	2013	2576	2862	471	660	1444	1954	2500	2777
18.08.170	1700	527	736	1610	2177	2786	3096	510	714	1563	2113	2704	3004
18.08.180	1800	567	791	1731	2341	2996	3329	548	768	1680	2272	2908	3230
18.08.190	1900	607	852	1885	2546	3263	3626	587	827	1830	2471	3167	3518
18.08.200	2000	647	913	2040	2751	3531	3923	626	886	1980	2670	3427	3806
18.08.210	2100	686	952	2060	2791	3567	3963	664	924	1999	2709	3462	3845
18.08.220	2200	726	1007	2176	2948	3766	4184	702	978	2112	2861	3655	4059
18.08.230	2300	766	1068	2330	3153	4033	4481	741	1037	2261	3060	3914	4347
18.08.240	2400	806	1126	2472	3343	4279	4755	780	1093	2399	3245	4153	4613
18.08.250	2500	846	1182	2594	3507	4489	4988	818	1147	2518	3404	4357	4839
18.08.260	2600	885	1243	2748	3712	4757	5285	856	1207	2667	3603	4617	5127
18.08.270	2700	925	1303	2902	3917	5024	5582	895	1265	2817	3802	4876	5416
18.08.280	2800	965	1364	3057	4122	5291	5879	933	1324	2967	4001	5135	5704
18.08.290	2900	1005	1404	3078	4162	5327	5919	972	1363	2987	4040	5170	5743
18.08.300	3000	1045	1458	3193	4318	5526	6140	1011	1415	3099	4191	5363	5957
18.08.310	3100	1084	1519	3347	4523	5794	6438	1049	1475	3249	4390	5624	6246
18.08.320	3200(1600, 1600)	974	1360	2976	4026	5152	5724	942	1320	2888	3908	5000	5553
18.08.330	3300(1700, 1600)	1014	1416	3098	4190	5362	5958	981	1375	3007	4067	5204	5780
18.08.340	3400(1700, 1700)	1054	1472	3220	4354	5572	6192	1020	1429	3125	4226	5408	6007
18.08.350	3500(1800, 1700)	1094	1527	3341	4518	5782	6425	1058	1482	3243	4385	5612	6233
18.08.360	3600(1800, 1800)	1134	1582	3462	4682	5992	6658	1097	1536	3360	4544	5816	6460
18.08.370	3700(1900, 1800)	1174	1643	3616	4887	6259	6955	1136	1595	3510	4743	6075	6748
18.08.380	3800(1900, 1900)	1214	1704	3770	5092	6526	7252	1174	1654	3659	4942	6334	7036
18.08.390	3900(2000, 1900)	1254	1765	3925	5297	6794	7549	1213	1713	3810	5141	6594	7324
18.08.400	4000(2000, 2000)	1294	1826	4080	5502	7062	7846	1252	1773	3960	5340	6854	7612
18.08.410	4100(2100, 2000)	1333	1865	4100	5542	7098	7886	1289	1811	3979	5379	6889	7651
18.08.420	4200(2100, 2100)	1372	1904	4120	5582	7134	7926	1327	1848	3999	5418	6924	7690
18.08.430	4300(2200, 2100)	1412	1959	4236	5739	7333	8147	1366	1902	4111	5570	7117	7904
18.08.440	4400(2200, 2200)	1452	2014	4352	5896	7532	8368	1405	1955	4224	5723	7310	8119
18.08.450	4500(2300, 2200)	1492	2075	4506	6101	7799	8665	1443	2014	4373	5922	7570	8407
18.08.460	4600(2300, 2300)	1532	2136	4660	6306	8066	8962	1482	2074	4523	6121	7829	8695
18.08.470	4700(2400, 2300)	1572	2194	4802	6496	8312	9236	1521	2130	4661	6305	8067	8961
18.08.480	4800(2400, 2400)	1612	2252	4944	6686	8558	9510	1559	2186	4799	6489	8306	9227
18.08.490	4900(2500, 2400)	1652	2308	5066	6850	8768	9743	1598	2241	4917	6649	8510	9453
18.08.500	5000(2500, 2500)	1692	2364	5188	7014	8978	9976	1637	2295	5035	6808	8714	9679
18.08.510	5100(2600, 2500)	1731	2425	5342	7219	9246	10273	1674	2354	5185	7007	8974	9967
18.08.520	5200(2600, 2600)	1770	2486	5496	7424	9514	10570	1712	2413	5334	7206	9234	10255
18.08.530	5300(2700, 2600)	1810	2546	5650	7629	9781	10867	1751	2472	5484	7405	9493	10543
18.08.540	5400(2700, 2700)	1850	2606	5804	7834	10048	11164	1790	2530	5633	7604	9752	10831
18.08.550	5500(2800, 2700)	1890	2667	5959	8039	10315	11461	1828	2589	5784	7803	10012	11119
18.08.560	5600(2800, 2800)	1930	2728	6114	8244	10582	11758	1867	2648	5934	8001	10271	11407
18.08.570	5700(2900, 2800)	1970	2768	6135	8284	10618	11798	1906	2687	5955	8040	10306	11446
18.08.580	5800(2900, 2900)	2010	2808	6156	8324	10654	11838	1944	2726	5975	8079	10341	11485
18.08.590	5900(3000, 2900)	2050	2862	6271	8480	10853	12059	1983	2778	6087	8231	10534	11700
18.08.600	6000(3000, 3000)	2090	2916	6386	8636	11052	12280	2022	2831	6198	8382	10727	11914

Таблица 3. Теплопроизводительность Гольфстрим-24В КВК24 18.08 (d 9,52 мм) при теплоносителе 95/85°С при разной скорости вращения вентилятора

18°С и теплоносителе 95/85 °С при разной скорости вращения вентилятора						15°С и теплоносителе 95/85 °С при разной скорости вращения вентилятора						Потребляемая мощность вентиляторов, Вт
0	1 30% min	2 50%	3 70%	4 90%	5 max	0	1 30% min	2 50%	3 70%	4 90%	5 max	
92	129	285	386	495	550	96	134	297	403	516	574	3,2
133	181	382	519	661	734	140	189	398	541	689	766	3,1
175	232	457	627	792	879	183	241	477	654	826	918	3,1
216	282	543	747	940	1045	226	294	566	779	980	1091	6,5
256	355	769	1042	1331	1480	268	370	802	1087	1388	1544	6,4
297	412	894	1211	1547	1720	312	429	932	1263	1614	1795	6,2
339	474	1053	1422	1822	2026	355	495	1098	1483	1900	2114	6,2
380	516	1074	1463	1859	2067	398	538	1120	1526	1939	2157	9,6
421	593	1330	1793	2303	2559	442	618	1387	1870	2402	2671	9,5
462	634	1352	1834	2340	2600	484	661	1410	1913	2440	2714	9,4
503	700	1532	2072	2652	2947	527	730	1598	2161	2766	3076	12,7
544	758	1657	2241	2868	3188	570	790	1729	2337	2991	3327	12,6
586	814	1782	2410	3084	3428	614	849	1858	2513	3217	3578	12,5
627	877	1940	2621	3359	3734	657	914	2024	2734	3503	3897	12,5
668	940	2100	2832	3635	4040	700	980	2190	2954	3791	4216	15,8
708	980	2121	2873	3672	4081	742	1022	2212	2997	3830	4259	15,7
750	1036	2240	3035	3877	4309	786	1081	2336	3165	4043	4496	15,6
791	1099	2399	3246	4152	4615	829	1146	2502	3385	4330	4816	15,6
832	1159	2545	3441	4405	4897	872	1208	2654	3589	4594	5110	19,0
874	1217	2670	3610	4621	5137	916	1268	2785	3765	4820	5361	18,8
914	1279	2829	3821	4897	5443	958	1334	2950	3985	5107	5680	18,7
955	1341	2987	4032	5172	5749	1001	1398	3116	4205	5394	5999	22,1
997	1404	3147	4243	5447	6054	1044	1464	3282	4426	5681	6318	22,0
1038	1445	3169	4285	5484	6096	1088	1507	3305	4469	5719	6361	21,8
1079	1501	3287	4445	5689	6323	1131	1565	3428	4636	5933	6599	21,8
1120	1563	3446	4656	5965	6630	1173	1630	3594	4856	6221	6919	25,2
1006	1400	3064	4145	5304	5895	1054	1459	3195	4323	5531	6152	25,4
1047	1457	3189	4313	5520	6136	1097	1520	3326	4499	5757	6403	25,3
1089	1515	3315	4482	5736	6377	1141	1580	3457	4675	5982	6654	25,2
1130	1572	3439	4651	5952	6617	1184	1639	3587	4851	6208	6905	25,1
1171	1628	3564	4820	6168	6857	1227	1698	3717	5027	6433	7155	25,0
1212	1691	3722	5031	6443	7163	1271	1763	3882	5247	6720	7474	25,0
1254	1754	3881	5242	6718	7468	1314	1829	4048	5467	7007	7794	25,0
1295	1817	4041	5453	6994	7774	1357	1894	4214	5687	7294	8113	28,3
1336	1879	4200	5664	7270	8080	1400	1960	4380	5907	7582	8432	31,7
1377	1920	4221	5705	7307	8121	1443	2001	4402	5950	7621	8475	31,6
1417	1960	4241	5746	7344	8163	1485	2043	4423	5993	7659	8518	31,4
1458	2016	4361	5908	7549	8390	1528	2102	4548	6162	7873	8755	31,3
1500	2073	4480	6070	7754	8618	1571	2161	4673	6330	8087	8993	31,2
1541	2136	4639	6281	8029	8924	1615	2227	4838	6550	8373	9312	31,2
1582	2198	4797	6492	8303	9229	1658	2292	5003	6770	8660	9631	31,2
1624	2258	4943	6687	8557	9512	1701	2354	5156	6974	8924	9926	34,6
1665	2318	5090	6883	8810	9794	1745	2417	5308	7178	9188	10220	37,9
1706	2375	5215	7052	9026	10034	1788	2477	5439	7354	9414	10471	37,8
1747	2433	5341	7220	9242	10274	1831	2537	5570	7531	9639	10721	37,7
1788	2496	5499	7432	9518	10580	1873	2602	5735	7751	9927	11040	37,6
1828	2559	5658	7643	9794	10885	1915	2668	5901	7971	10215	11359	37,4
1869	2620	5816	7854	10069	11191	1959	2732	6066	8191	10501	11679	40,8
1911	2682	5975	8065	10344	11497	2002	2797	6231	8411	10788	11998	44,2
1952	2745	6134	8276	10619	11803	2045	2862	6398	8631	11075	12317	44,0
1993	2808	6294	8487	10894	12109	2089	2927	6564	8851	11361	12636	43,9
2035	2849	6316	8528	10931	12150	2132	2970	6587	8894	11400	12679	43,8
2076	2890	6337	8569	10968	12191	2175	3013	6609	8937	11439	12722	43,7
2117	2946	6456	8730	11173	12419	2219	3071	6733	9105	11652	12960	43,7
2159	3001	6574	8890	11377	12647	2262	3129	6856	9272	11866	13197	43,7

Таблица 4. Теплопроизводительность Гольфстрим-24В КВК24 18.08 (d 9,52 мм) при теплоносителе 90/70°С при разной скорости вращения вентилятора

КВК24 18.08	Длина L, мм	Теплопроизводительность (Вт) при расходе теплоносителя 0,1 кг/с, при температуре воздуха в помещении tп: 20°С и теплоносителе 90/70 °С при разной скорости вращения вентилятора						22°С и теплоносителе 90/70 °С при разной скорости вращения вентилятора					
		0	1 30% min	2 50%	3 70%	4 90%	5 max	0	1 30% min	2 50%	3 70%	4 90%	5 max
18.08.060	600	75	107	236	320	410	455	72	103	228	309	396	439
18.08.070	700	108	150	317	430	548	607	104	145	306	415	529	586
18.08.080	800	142	192	379	520	656	727	136	186	366	502	634	702
18.08.090	900	175	234	450	619	779	864	169	226	434	598	752	834
18.08.100	1000	208	295	637	863	1103	1223	200	285	615	834	1065	1181
18.08.110	1100	241	342	741	1003	1282	1422	232	330	715	969	1238	1372
18.08.120	1200	275	394	873	1178	1510	1675	264	380	843	1138	1458	1616
18.08.130	1300	308	428	890	1212	1541	1709	297	413	859	1171	1488	1649
18.08.140	1400	342	492	1102	1486	1909	2116	329	475	1064	1435	1843	2042
18.08.150	1500	375	526	1120	1520	1939	2150	360	508	1082	1468	1873	2075
18.08.160	1600	408	581	1270	1717	2198	2437	393	561	1226	1659	2122	2352
18.08.170	1700	442	629	1374	1857	2377	2636	425	607	1326	1794	2295	2544
18.08.180	1800	475	676	1477	1997	2556	2834	457	653	1426	1929	2468	2736
18.08.190	1900	509	728	1608	2172	2784	3087	489	703	1553	2098	2688	2980
18.08.200	2000	542	780	1741	2347	3013	3340	522	753	1681	2267	2909	3224
18.08.210	2100	575	813	1758	2381	3043	3374	553	785	1697	2300	2939	3257
18.08.220	2200	609	860	1857	2515	3213	3562	585	831	1793	2429	3103	3438
18.08.230	2300	642	912	1988	2690	3441	3815	618	881	1920	2598	3323	3682
18.08.240	2400	676	962	2109	2852	3651	4048	650	929	2037	2754	3526	3907
18.08.250	2500	709	1010	2213	2992	3830	4247	682	975	2137	2889	3699	4099
18.08.260	2600	742	1062	2345	3167	4059	4499	714	1025	2264	3058	3919	4343
18.08.270	2700	775	1113	2476	3342	4286	4752	746	1075	2391	3227	4139	4587
18.08.280	2800	809	1165	2608	3517	4514	5005	778	1125	2519	3396	4359	4831
18.08.290	2900	842	1199	2626	3551	4545	5039	810	1158	2536	3429	4389	4864
18.08.300	3000	876	1245	2724	3684	4715	5227	843	1203	2631	3558	4553	5046
18.08.310	3100	909	1297	2856	3859	4943	5481	874	1253	2758	3727	4774	5290
18.08.320	3200(1600, 1600)	816	1162	2539	3435	4396	4873	785	1122	2452	3317	4245	4704
18.08.330	3300(1700, 1600)	850	1209	2643	3575	4575	5072	818	1168	2552	3452	4418	4896
18.08.340	3400(1700, 1700)	883	1257	2747	3715	4754	5272	850	1214	2653	3587	4591	5088
18.08.350	3500(1800, 1700)	917	1304	2851	3855	4933	5470	882	1260	2753	3722	4764	5280
18.08.360	3600(1800, 1800)	951	1351	2954	3995	5112	5668	914	1305	2852	3858	4937	5471
18.08.370	3700(1900, 1800)	984	1403	3085	4170	5340	5921	947	1355	2979	4026	5157	5715
18.08.380	3800(1900, 1900)	1018	1455	3217	4344	5568	6174	979	1406	3106	4195	5377	5959
18.08.390	3900(2000, 1900)	1051	1508	3349	4519	5797	6427	1011	1456	3234	4364	5598	6203
18.08.400	4000(2000, 2000)	1085	1560	3481	4694	6025	6680	1043	1506	3362	4533	5818	6447
18.08.410	4100(2100, 2000)	1117	1593	3498	4728	6056	6714	1075	1539	3378	4566	5848	6480
18.08.420	4200(2100, 2100)	1150	1626	3515	4762	6087	6748	1106	1571	3395	4599	5878	6513
18.08.430	4300(2200, 2100)	1184	1673	3614	4896	6256	6936	1138	1616	3490	4728	6042	6695
18.08.440	4400(2200, 2200)	1217	1720	3713	5030	6426	7124	1171	1662	3586	4858	6206	6876
18.08.450	4500(2300, 2200)	1251	1772	3844	5205	6654	7377	1203	1712	3713	5027	6426	7120
18.08.460	4600(2300, 2300)	1284	1824	3976	5380	6882	7630	1235	1762	3839	5196	6646	7364
18.08.470	4700(2400, 2300)	1318	1874	4097	5542	7092	7863	1267	1810	3956	5352	6848	7590
18.08.480	4800(2400, 2400)	1351	1923	4218	5704	7302	8096	1300	1858	4073	5509	7051	7815
18.08.490	4900(2500, 2400)	1385	1971	4322	5844	7481	8295	1332	1904	4174	5644	7224	8006
18.08.500	5000(2500, 2500)	1418	2019	4426	5984	7660	8493	1364	1950	4274	5779	7397	8198
18.08.510	5100(2600, 2500)	1451	2071	4558	6159	7889	8746	1396	2001	4401	5948	7618	8442
18.08.520	5200(2600, 2600)	1484	2123	4689	6334	8117	8999	1427	2051	4528	6117	7839	8686
18.08.530	5300(2700, 2600)	1517	2175	4821	6509	8345	9252	1459	2100	4655	6286	8059	8930
18.08.540	5400(2700, 2700)	1551	2226	4952	6684	8573	9504	1492	2150	4782	6455	8279	9174
18.08.550	5500(2800, 2700)	1584	2278	5084	6859	8801	9757	1524	2200	4910	6623	8499	9418
18.08.560	5600(2800, 2800)	1618	2330	5216	7034	9028	10010	1556	2251	5037	6792	8719	9662
18.08.570	5700(2900, 2800)	1651	2364	5234	7068	9059	10044	1588	2284	5055	6825	8748	9695
18.08.580	5800(2900, 2900)	1685	2398	5252	7102	9090	10078	1621	2317	5072	6858	8778	9728
18.08.590	5900(3000, 2900)	1718	2444	5350	7235	9260	10266	1653	2361	5167	6987	8942	9909
18.08.600	6000(3000, 3000)	1752	2491	5448	7368	9429	10455	1685	2406	5261	7115	9106	10091

Таблица 4. Теплопроизводительность Гольфстрим-24В КВК24 18.08 (d 9,52 мм) при теплоносителе 90/70°С при разной скорости вращения вентилятора

18°С и теплоносителе 90/70 °С при разной скорости вращения вентилятора						15°С и теплоносителе 90/70 °С при разной скорости вращения вентилятора						Потребляемая мощность вентиляторов, Вт
0	1 30% min	2 50%	3 70%	4 90%	5 max	0	1 30% min	2 50%	3 70%	4 90%	5 max	
77	110	244	331	424	470	82	116	257	347	446	494	3,2
112	155	327	445	567	628	119	163	344	467	595	660	3,1
147	199	392	537	679	752	155	209	411	564	712	790	3,1
182	242	465	641	806	894	192	254	488	673	846	939	6,5
216	305	659	893	1141	1266	228	320	692	938	1198	1330	6,4
251	353	766	1038	1326	1471	265	371	804	1090	1393	1546	6,2
285	407	903	1219	1562	1733	301	427	948	1280	1640	1821	6,2
320	443	920	1254	1594	1768	338	464	966	1317	1673	1858	9,6
355	509	1140	1537	1974	2189	375	534	1197	1614	2073	2300	9,5
389	544	1159	1573	2006	2225	411	571	1217	1651	2106	2337	9,4
424	601	1313	1776	2273	2521	447	630	1379	1865	2387	2649	12,7
459	650	1421	1921	2459	2728	484	682	1492	2017	2581	2865	12,6
493	699	1528	2066	2644	2933	521	733	1604	2169	2776	3081	12,5
528	753	1664	2247	2880	3194	558	790	1746	2359	3023	3356	12,5
563	806	1800	2428	3116	3456	594	846	1890	2549	3272	3631	15,8
597	841	1818	2463	3148	3491	630	882	1909	2586	3305	3668	15,7
632	889	1920	2602	3323	3686	667	933	2016	2731	3489	3872	15,6
667	943	2056	2783	3559	3948	704	990	2159	2921	3737	4147	15,6
701	995	2182	2950	3776	4189	740	1044	2290	3097	3965	4401	19,0
736	1044	2289	3095	3962	4394	777	1096	2403	3249	4159	4617	18,8
770	1098	2425	3276	4198	4656	813	1152	2546	3439	4407	4892	18,7
805	1151	2561	3457	4434	4918	850	1208	2689	3629	4655	5166	22,1
840	1205	2698	3638	4669	5179	886	1264	2832	3819	4902	5441	22,0
875	1240	2716	3673	4701	5215	923	1301	2852	3856	4936	5478	21,8
909	1288	2818	3811	4877	5409	960	1352	2958	4001	5120	5683	21,8
943	1342	2954	3992	5113	5672	996	1408	3101	4191	5368	5959	25,2
848	1201	2626	3553	4547	5043	895	1261	2757	3730	4773	5298	25,4
882	1251	2734	3698	4732	5249	932	1313	2870	3882	4968	5514	25,3
917	1300	2842	3842	4917	5455	968	1365	2983	4034	5163	5731	25,2
952	1349	2948	3987	5103	5660	1005	1416	3095	4186	5357	5947	25,1
987	1397	3055	4132	5288	5866	1042	1466	3208	4338	5552	6162	25,0
1022	1451	3191	4313	5524	6127	1078	1523	3350	4528	5799	6437	25,0
1057	1505	3327	4494	5759	6389	1115	1580	3493	4718	6046	6712	25,0
1091	1559	3464	4675	5996	6651	1152	1636	3637	4908	6295	6987	28,3
1126	1613	3601	4855	6232	6912	1189	1693	3780	5098	6543	7262	31,7
1160	1647	3618	4891	6264	6948	1225	1729	3799	5135	6576	7299	31,6
1194	1682	3636	4926	6296	6983	1260	1765	3817	5172	6610	7336	31,4
1229	1730	3738	5065	6471	7177	1297	1816	3925	5317	6794	7540	31,3
1264	1779	3841	5203	6647	7372	1334	1867	4032	5463	6978	7745	31,2
1298	1833	3977	5384	6883	7634	1371	1924	4175	5653	7226	8020	31,2
1333	1887	4112	5565	7118	7895	1407	1980	4318	5843	7473	8295	31,2
1368	1938	4238	5733	7335	8137	1444	2034	4449	6019	7701	8548	34,6
1403	1989	4363	5900	7552	8378	1481	2088	4581	6195	7929	8802	37,9
1438	2039	4471	6045	7738	8584	1518	2139	4694	6347	8124	9018	37,8
1472	2088	4578	6190	7923	8789	1554	2191	4807	6499	8318	9233	37,7
1506	2142	4714	6371	8160	9050	1590	2248	4949	6688	8567	9508	37,6
1540	2196	4850	6552	8396	9312	1626	2304	5092	6878	8815	9783	37,4
1575	2249	4986	6733	8632	9574	1663	2360	5235	7068	9062	10058	40,8
1610	2302	5122	6913	8867	9835	1699	2416	5377	7258	9310	10333	44,2
1645	2356	5259	7094	9103	10097	1736	2472	5521	7448	9557	10608	44,0
1680	2409	5396	7275	9339	10359	1773	2529	5665	7638	9804	10883	43,9
1714	2445	5414	7311	9370	10394	1810	2566	5684	7675	9838	10920	43,8
1749	2480	5433	7346	9402	10429	1846	2603	5704	7712	9871	10957	43,7
1784	2528	5534	7484	9578	10624	1883	2653	5810	7857	10055	11161	43,7
1819	2576	5636	7621	9753	10819	1920	2703	5917	8001	10240	11366	43,7

Таблица 5. Теплопроизводительность Гольфстрим-24В КВК24 18.08 (d 9,52 мм) при теплоносителе 75/65°С при разной скорости вращения вентилятора

КВК24 18.08	Длина L, мм	Теплопроизводительность (Вт) при расходе теплоносителя 0,1 кг/с, при температуре воздуха в помещении tп: 20°С и теплоносителе 75/65 °С при разной скорости вращения вентилятора						22°С и теплоносителе 75/65 °С при разной скорости вращения вентилятора					
		0	1 30% min	2 50%	3 70%	4 90%	5 max	0	1 30% min	2 50%	3 70%	4 90%	5 max
18.08.060	600	61	89	196	265	340	376	58	85	188	254	326	360
18.08.070	700	88	125	262	356	454	502	84	120	252	342	435	481
18.08.080	800	115	159	314	431	544	601	110	153	301	413	521	576
18.08.090	900	142	194	373	513	646	714	136	186	357	492	619	685
18.08.100	1000	169	245	528	716	914	1011	161	235	506	686	877	969
18.08.110	1100	196	284	614	832	1063	1175	187	272	589	797	1019	1126
18.08.120	1200	223	327	723	977	1252	1384	213	313	694	936	1200	1327
18.08.130	1300	250	355	738	1005	1277	1413	239	341	707	963	1224	1354
18.08.140	1400	278	408	914	1232	1582	1749	265	392	876	1181	1517	1676
18.08.150	1500	304	437	928	1260	1607	1777	290	419	890	1208	1541	1703
18.08.160	1600	331	482	1052	1423	1822	2014	316	462	1009	1365	1747	1930
18.08.170	1700	359	522	1138	1539	1970	2179	342	500	1092	1476	1889	2088
18.08.180	1800	386	561	1224	1655	2119	2343	368	538	1174	1587	2031	2245
18.08.190	1900	413	604	1333	1800	2307	2552	394	579	1278	1726	2212	2445
18.08.200	2000	440	647	1443	1945	2497	2761	420	621	1383	1865	2394	2646
18.08.210	2100	467	675	1457	1974	2522	2789	445	647	1397	1892	2418	2673
18.08.220	2200	494	714	1539	2085	2663	2945	471	685	1475	1999	2553	2822
18.08.230	2300	521	757	1648	2230	2852	3154	497	726	1580	2138	2734	3022
18.08.240	2400	548	798	1748	2364	3026	3347	523	765	1676	2267	2901	3207
18.08.250	2500	576	838	1834	2480	3174	3510	549	804	1759	2378	3044	3364
18.08.260	2600	602	881	1943	2625	3364	3720	575	845	1863	2517	3225	3564
18.08.270	2700	629	924	2052	2770	3553	3929	601	886	1968	2656	3406	3765
18.08.280	2800	656	967	2162	2915	3741	4138	626	927	2073	2795	3587	3965
18.08.290	2900	684	995	2176	2943	3767	4166	652	954	2087	2822	3612	3992
18.08.300	3000	711	1033	2258	3053	3908	4321	678	991	2165	2928	3747	4141
18.08.310	3100	737	1077	2367	3198	4097	4531	704	1033	2269	3067	3928	4342
18.08.320	3200(1600, 1600)	663	964	2104	2847	3643	4028	632	925	2018	2730	3493	3860
18.08.330	3300(1700, 1600)	690	1004	2191	2963	3792	4193	658	963	2100	2841	3635	4018
18.08.340	3400(1700, 1700)	717	1043	2277	3079	3940	4358	684	1001	2183	2952	3778	4176
18.08.350	3500(1800, 1700)	744	1082	2362	3195	4089	4522	710	1038	2265	3063	3920	4333
18.08.360	3600(1800, 1800)	771	1121	2448	3311	4237	4686	736	1075	2347	3174	4063	4490
18.08.370	3700(1900, 1800)	799	1165	2557	3456	4426	4895	762	1117	2452	3313	4244	4691
18.08.380	3800(1900, 1900)	826	1208	2666	3601	4615	5104	788	1158	2556	3452	4425	4891
18.08.390	3900(2000, 1900)	853	1251	2775	3746	4804	5313	814	1200	2661	3591	4606	5091
18.08.400	4000(2000, 2000)	880	1294	2885	3891	4994	5522	840	1241	2766	3730	4788	5292
18.08.410	4100(2100, 2000)	907	1322	2899	3919	5019	5550	865	1268	2780	3757	4812	5319
18.08.420	4200(2100, 2100)	933	1350	2913	3947	5045	5578	891	1294	2793	3785	4837	5345
18.08.430	4300(2200, 2100)	961	1388	2995	4058	5185	5734	917	1332	2872	3891	4972	5495
18.08.440	4400(2200, 2200)	988	1427	3077	4169	5326	5889	943	1369	2951	3997	5107	5644
18.08.450	4500(2300, 2200)	1015	1471	3186	4314	5515	6098	969	1411	3055	4136	5288	5844
18.08.460	4600(2300, 2300)	1042	1514	3295	4459	5704	6307	995	1452	3159	4275	5469	6044
18.08.470	4700(2400, 2300)	1069	1555	3396	4593	5878	6500	1021	1491	3256	4404	5636	6229
18.08.480	4800(2400, 2400)	1097	1596	3496	4728	6051	6693	1047	1531	3352	4533	5802	6414
18.08.490	4900(2500, 2400)	1124	1636	3582	4844	6200	6857	1072	1569	3435	4644	5945	6571
18.08.500	5000(2500, 2500)	1151	1676	3668	4960	6348	7021	1098	1607	3517	4755	6087	6728
18.08.510	5100(2600, 2500)	1178	1719	3777	5105	6538	7230	1124	1648	3622	4894	6269	6928
18.08.520	5200(2600, 2600)	1204	1762	3886	5250	6727	7439	1149	1690	3726	5033	6450	7129
18.08.530	5300(2700, 2600)	1231	1805	3995	5395	6916	7648	1175	1731	3831	5172	6631	7329
18.08.540	5400(2700, 2700)	1259	1847	4104	5540	7105	7857	1201	1772	3935	5311	6813	7529
18.08.550	5500(2800, 2700)	1286	1890	4214	5684	7294	8066	1227	1813	4040	5450	6994	7730
18.08.560	5600(2800, 2800)	1313	1934	4323	5829	7483	8275	1253	1854	4145	5589	7175	7930
18.08.570	5700(2900, 2800)	1340	1962	4338	5858	7508	8303	1279	1882	4160	5617	7199	7957
18.08.580	5800(2900, 2900)	1367	1990	4353	5886	7534	8331	1305	1909	4174	5644	7223	7984
18.08.590	5900(3000, 2900)	1395	2029	4434	5996	7674	8487	1331	1946	4252	5749	7358	8133
18.08.600	6000(3000, 3000)	1422	2067	4516	6107	7815	8643	1357	1982	4330	5855	7493	8282

Таблица 5. Теплопроизводительность Гольфстрим-24В КВК24 18.08 (d 9,52 мм) при теплоносителе 75/65°С при разной скорости вращения вентилятора

18°С и теплоносителе 75/65 °С при разной скорости вращения вентилятора						15°С и теплоносителе 75/65 °С при разной скорости вращения вентилятора						Потребляемая мощность вентиляторов, Вт
0	1 30% min	2 50%	3 70%	4 90%	5 max	0	1 30% min	2 50%	3 70%	4 90%	5 max	
63	92	204	276	354	392	68	98	216	293	375	415	3,2
92	130	273	371	473	523	98	138	289	393	501	554	3,1
120	166	327	448	566	626	128	176	346	475	600	664	3,1
149	202	388	535	672	744	159	214	411	566	712	789	6,5
176	255	550	745	952	1054	188	270	583	789	1009	1117	6,4
205	295	639	866	1107	1224	219	313	677	917	1172	1298	6,2
233	340	753	1017	1303	1442	249	360	798	1077	1381	1529	6,2
262	370	768	1046	1330	1472	279	391	814	1108	1409	1560	9,6
290	425	951	1283	1647	1822	310	450	1008	1359	1745	1932	9,5
318	454	967	1312	1674	1851	339	481	1024	1390	1773	1963	9,4
347	502	1096	1482	1897	2098	369	531	1161	1570	2009	2225	12,7
375	543	1185	1603	2051	2270	400	575	1256	1698	2173	2407	12,6
403	584	1274	1724	2206	2441	430	618	1350	1826	2337	2588	12,5
432	629	1388	1875	2402	2659	461	666	1470	1986	2545	2819	12,5
460	674	1502	2025	2600	2876	491	713	1591	2146	2754	3050	15,8
488	702	1517	2055	2626	2906	520	744	1607	2177	2782	3081	15,7
517	743	1602	2171	2773	3068	551	787	1697	2300	2938	3253	15,6
545	788	1715	2321	2969	3285	581	835	1818	2459	3146	3484	15,6
573	831	1820	2461	3150	3486	612	880	1928	2608	3338	3697	19,0
602	872	1910	2582	3305	3657	642	924	2023	2736	3502	3878	18,8
630	917	2023	2733	3502	3875	671	971	2144	2896	3711	4109	18,7
658	961	2137	2884	3699	4093	702	1018	2264	3055	3919	4340	22,1
687	1006	2251	3035	3896	4311	732	1066	2385	3215	4127	4570	22,0
715	1036	2266	3064	3922	4340	763	1097	2401	3247	4155	4602	21,8
744	1076	2351	3179	4069	4502	793	1139	2491	3368	4311	4773	21,8
771	1121	2464	3330	4266	4720	822	1187	2611	3528	4520	5005	25,2
693	1003	2191	2964	3793	4197	739	1063	2321	3140	4019	4450	25,4
721	1045	2281	3085	3948	4368	769	1106	2417	3268	4183	4632	25,3
750	1086	2371	3206	4102	4540	800	1150	2512	3396	4346	4814	25,2
778	1127	2460	3326	4257	4711	830	1193	2606	3524	4510	4995	25,1
807	1167	2549	3447	4412	4882	860	1236	2701	3652	4674	5176	25,0
835	1212	2662	3598	4608	5099	891	1284	2821	3812	4882	5407	25,0
864	1257	2776	3749	4805	5317	921	1331	2941	3972	5091	5638	25,0
892	1302	2890	3900	5002	5535	951	1379	3062	4132	5300	5869	28,3
921	1347	3004	4051	5199	5753	982	1427	3183	4292	5509	6100	31,7
948	1376	3019	4080	5226	5782	1011	1457	3198	4323	5537	6131	31,6
976	1405	3033	4110	5252	5811	1041	1488	3214	4354	5565	6162	31,4
1005	1445	3119	4225	5399	5973	1071	1531	3304	4477	5720	6334	31,3
1033	1486	3204	4341	5546	6135	1102	1574	3395	4599	5875	6505	31,2
1062	1531	3318	4492	5742	6353	1132	1621	3515	4759	6084	6736	31,2
1090	1576	3431	4643	5939	6571	1162	1669	3635	4919	6292	6967	31,2
1119	1619	3536	4783	6120	6772	1193	1714	3746	5067	6484	7180	34,6
1147	1662	3640	4923	6301	6973	1223	1760	3857	5215	6676	7393	37,9
1175	1703	3730	5043	6456	7144	1253	1803	3952	5343	6839	7574	37,8
1204	1744	3820	5164	6610	7314	1284	1847	4047	5471	7003	7756	37,7
1232	1789	3933	5315	6807	7532	1313	1895	4167	5631	7212	7986	37,6
1259	1834	4046	5466	7005	7750	1343	1942	4287	5791	7421	8217	37,4
1288	1878	4160	5617	7201	7968	1373	1989	4407	5951	7630	8448	40,8
1316	1923	4273	5768	7398	8185	1404	2036	4527	6111	7838	8679	44,2
1345	1968	4387	5919	7595	8403	1434	2084	4648	6271	8046	8910	44,0
1373	2013	4502	6070	7791	8621	1464	2132	4769	6431	8254	9141	43,9
1402	2042	4517	6099	7818	8650	1495	2163	4786	6462	8283	9172	43,8
1430	2072	4532	6129	7844	8680	1525	2194	4802	6493	8311	9203	43,7
1459	2112	4617	6244	7991	8842	1555	2236	4892	6615	8466	9375	43,7
1487	2151	4702	6358	8137	9004	1586	2278	4981	6737	8621	9547	43,7

Таблица 6. Теплопроизводительность Гольфстрим-12В КВК12 20.08 при теплоносителе 95/85°С при разной скорости вращения вентилятора

КВК12 20.08	Длина L, мм	Теплопроизводительность (Вт) при расходе теплоносителя 0,1 кг/с, при температуре воздуха в помещении tп:											
		20°С и теплоносителе 95/85 °С при разной скорости вращения вентилятора						22°С и теплоносителе 95/85 °С при разной скорости вращения вентилятора					
		0	1 30% min	2 50%	3 70%	4 90%	5 max	0	1 30% min	2 50%	3 70%	4 90%	5 max
20.08.060	600	49	181	299	415	528	580	47	176	291	403	512	563
20.08.070	700	72	249	411	570	725	797	69	242	399	553	704	774
20.08.080	800	94	257	424	587	748	822	91	249	411	570	726	798
20.08.090	900	115	369	609	844	1073	1180	111	358	591	819	1042	1146
20.08.100	1000	138	437	721	999	1271	1397	133	424	699	969	1233	1356
20.08.110	1100	160	504	832	1153	1467	1613	154	489	808	1119	1424	1566
20.08.120	1200	182	513	846	1172	1492	1640	175	498	821	1138	1448	1592
20.08.130	1300	204	624	1030	1427	1816	1997	196	606	1000	1385	1763	1938
20.08.140	1400	226	692	1141	1582	2013	2213	217	671	1108	1535	1953	2148
20.08.150	1500	248	760	1254	1738	2211	2431	238	738	1217	1687	2146	2360
20.08.160	1600	269	872	1438	1993	2536	2788	259	846	1396	1934	2461	2706
20.08.170	1700	291	939	1549	2147	2732	3004	280	911	1504	2084	2652	2916
20.08.180	1800	313	1007	1662	2303	2931	3222	302	978	1613	2235	2844	3127
20.08.190	1900	335	1015	1675	2321	2954	3248	323	985	1626	2253	2867	3152
20.08.200	2000	357	1127	1859	2576	3277	3604	344	1093	1804	2500	3181	3498
20.08.210	2100	379	1195	1971	2732	3476	3822	365	1160	1913	2651	3374	3710
20.08.220	2200	401	1263	2083	2887	3673	4039	386	1226	2022	2802	3565	3920
20.08.230	2300	423	1270	2096	2904	3696	4064	407	1233	2034	2819	3587	3944
20.08.240	2400	444	1382	2281	3160	4022	4422	428	1342	2214	3067	3903	4292
20.08.250	2500	466	1450	2393	3315	4219	4639	449	1408	2322	3218	4095	4502
20.08.260	2600	488	1518	2504	3470	4415	4855	470	1473	2430	3368	4285	4712
20.08.270	2700	510	1630	2689	3726	4741	5213	491	1582	2610	3616	4602	5060
20.08.280	2800	532	1697	2801	3881	4938	5430	512	1648	2718	3767	4793	5270
20.08.290	2900	554	1765	2912	4035	5135	5646	533	1713	2826	3916	4984	5480
20.08.300	3000	576	1773	2926	4054	5159	5673	554	1721	2840	3935	5007	5506
20.08.310	3100	598	1885	3110	4309	5484	6029	576	1830	3018	4183	5322	5852
20.08.320	3200(1600, 1600)	539	1743	2876	3985	5071	5576	519	1692	2791	3868	4922	5412
20.08.330	3300(1700, 1600)	561	1811	2987	4140	5268	5792	540	1757	2899	4018	5113	5621
20.08.340	3400(1700, 1700)	583	1878	3099	4294	5464	6008	561	1823	3008	4168	5303	5831
20.08.350	3500(1800, 1700)	604	1946	3211	4450	5663	6226	582	1889	3117	4319	5496	6043
20.08.360	3600(1800, 1800)	626	2015	3324	4606	5861	6444	603	1955	3226	4471	5689	6255
20.08.370	3700(1900, 1800)	648	2023	3337	4624	5884	6470	624	1963	3239	4488	5711	6280
20.08.380	3800(1900, 1900)	670	2031	3350	4643	5907	6495	645	1971	3252	4506	5734	6304
20.08.390	3900(2000, 1900)	692	2142	3534	4897	6231	6851	666	2079	3430	4753	6048	6650
20.08.400	4000(2000, 2000)	714	2253	3718	5151	6555	7207	687	2187	3608	5000	6362	6995
20.08.410	4100(2100, 2000)	736	2322	3830	5307	6754	7426	709	2253	3717	5151	6555	7207
20.08.420	4200(2100, 2100)	758	2390	3943	5463	6952	7644	730	2319	3827	5303	6748	7419
20.08.430	4300(2200, 2100)	779	2458	4055	5618	7149	7861	751	2385	3935	5453	6939	7630
20.08.440	4400(2200, 2200)	801	2525	4166	5773	7346	8078	772	2451	4044	5604	7130	7840
20.08.450	4500(2300, 2200)	823	2533	4179	5791	7369	8102	793	2459	4056	5621	7152	7864
20.08.460	4600(2300, 2300)	845	2541	4192	5809	7391	8127	814	2466	4069	5638	7174	7888
20.08.470	4700(2400, 2300)	867	2653	4377	6065	7717	8485	835	2575	4248	5886	7490	8236
20.08.480	4800(2400, 2400)	889	2765	4561	6321	8043	8844	856	2683	4427	6135	7806	8584
20.08.490	4900(2500, 2400)	911	2833	4673	6476	8240	9060	877	2749	4536	6285	7998	8794
20.08.500	5000(2500, 2500)	933	2900	4785	6631	8437	9277	898	2815	4644	6436	8189	9004
20.08.510	5100(2600, 2500)	955	2968	4896	6785	8634	9493	919	2881	4752	6586	8380	9214
20.08.520	5200(2600, 2600)	976	3035	5008	6940	8830	9709	940	2946	4861	6735	8571	9424
20.08.530	5300(2700, 2600)	998	3147	5193	7196	9156	10068	961	3055	5040	6984	8887	9771
20.08.540	5400(2700, 2700)	1020	3259	5378	7452	9482	10426	982	3164	5219	7233	9203	10119
20.08.550	5500(2800, 2700)	1042	3327	5489	7607	9679	10643	1004	3229	5328	7383	9394	10330
20.08.560	5600(2800, 2800)	1064	3395	5601	7762	9876	10859	1025	3295	5436	7533	9586	10540
20.08.570	5700(2900, 2800)	1086	3463	5713	7916	10073	11075	1046	3361	5545	7683	9776	10750
20.08.580	5800(2900, 2900)	1108	3530	5824	8070	10269	11291	1067	3426	5653	7833	9967	10959
20.08.590	5900(3000, 2900)	1130	3538	5838	8090	10294	11318	1088	3434	5666	7852	9991	10985
20.08.600	6000(3000, 3000)	1151	3547	5852	8109	10318	11345	1109	3443	5680	7870	10015	11012

Таблица 6. Теплопроизводительность Гольфстрим-12В КВК12 20.08 при теплоносителе 95/85°С при разной скорости вращения вентилятора

18°С и теплоносителе 95/85 °С при разной скорости вращения вентилятора						15°С и теплоносителе 95/85 °С при разной скорости вращения вентилятора						24°С и теплоносителе 7/11 °С (режим охлаж.) КВОК12 при разной скорости вращения вентилятора					Потребляемая мощность вентиляторов, Вт
0	1 30% min	2 50%	3 70%	4 90%	5 max	0	1 30% min	2 50%	3 70%	4 90%	5 max	1 30% min	2 50%	3 70%	4 90%	5 max	
51	187	308	427	543	598	54	195	321	445	567	623	37	62	87	111	124	3,2
74	257	423	587	746	821	78	268	442	612	778	856	56	94	131	168	187	3,1
98	265	436	605	770	846	103	276	455	631	803	883	58	96	135	173	192	3,1
120	380	627	868	1105	1215	126	396	654	906	1152	1267	78	129	181	233	259	6,5
143	450	742	1028	1308	1438	151	469	774	1072	1364	1500	90	151	211	271	301	6,4
166	519	856	1187	1510	1661	175	541	893	1238	1575	1732	111	185	258	332	369	6,2
188	528	871	1207	1536	1688	199	551	908	1259	1601	1761	138	230	322	414	460	6,2
211	643	1060	1469	1870	2056	223	670	1106	1532	1950	2144	140	233	326	419	465	9,6
234	712	1175	1628	2072	2278	247	743	1225	1698	2161	2376	175	291	408	524	582	9,5
257	782	1291	1789	2276	2503	271	816	1346	1866	2374	2610	176	294	411	529	588	9,4
279	897	1480	2051	2610	2870	295	936	1544	2139	2722	2993	180	301	421	541	601	12,7
302	967	1595	2210	2812	3092	319	1008	1664	2305	2933	3225	201	335	468	602	669	12,6
325	1037	1711	2371	3017	3317	343	1082	1784	2473	3146	3460	221	369	516	664	737	12,5
348	1045	1724	2390	3041	3343	366	1090	1799	2492	3171	3487	248	414	580	745	828	12,5
370	1160	1913	2652	3374	3710	390	1210	1996	2765	3519	3869	276	459	643	827	918	15,8
393	1230	2029	2812	3578	3935	414	1283	2117	2933	3732	4104	277	462	647	832	924	15,7
416	1300	2145	2972	3781	4158	438	1356	2237	3099	3944	4336	287	478	669	860	956	15,6
438	1308	2158	2990	3804	4183	462	1364	2250	3118	3968	4363	314	523	732	942	1046	15,6
461	1423	2348	3253	4140	4552	486	1484	2449	3393	4318	4747	349	582	814	1047	1164	19,0
484	1493	2463	3413	4343	4775	510	1557	2569	3560	4529	4980	351	584	818	1052	1169	18,8
506	1562	2578	3572	4545	4998	534	1629	2688	3725	4740	5212	359	598	837	1076	1196	18,7
529	1678	2768	3836	4881	5366	558	1750	2887	4000	5090	5597	386	643	901	1158	1287	22,1
552	1747	2883	3995	5084	5590	582	1823	3007	4167	5302	5830	413	689	964	1240	1377	22,0
575	1817	2998	4154	5286	5812	606	1895	3126	4332	5513	6061	415	691	968	1244	1382	21,8
597	1826	3012	4174	5311	5840	630	1904	3141	4353	5539	6090	424	707	990	1273	1414	21,8
620	1940	3201	4436	5645	6207	654	2024	3339	4627	5888	6474	452	753	1054	1355	1505	25,2
559	1795	2961	4103	5220	5740	589	1872	3088	4279	5445	5986	361	601	842	1082	1203	25,4
582	1864	3075	4262	5423	5962	613	1944	3207	4445	5655	6218	381	635	889	1143	1270	25,3
604	1934	3190	4420	5625	6185	637	2017	3327	4610	5866	6450	401	669	937	1204	1338	25,2
627	2004	3306	4581	5829	6409	661	2090	3448	4778	6080	6685	422	703	984	1266	1406	25,1
650	2074	3422	4742	6034	6634	685	2163	3569	4945	6293	6919	442	737	1032	1327	1475	25,0
672	2082	3435	4760	6058	6660	709	2172	3583	4965	6318	6946	470	783	1096	1409	1565	25,0
695	2090	3449	4779	6081	6687	733	2180	3597	4984	6343	6974	497	828	1159	1490	1656	25,0
718	2205	3638	5041	6415	7053	757	2300	3794	5258	6690	7356	524	873	1222	1572	1746	28,3
740	2320	3827	5303	6748	7420	781	2419	3991	5531	7038	7738	551	918	1286	1653	1837	31,7
763	2390	3943	5464	6952	7644	805	2492	4112	5698	7251	7973	553	921	1290	1658	1842	31,6
786	2460	4059	5624	7157	7869	829	2566	4233	5866	7464	8207	554	924	1294	1663	1848	31,4
809	2530	4174	5784	7360	8092	853	2639	4353	6032	7676	8440	564	940	1316	1692	1880	31,3
831	2600	4289	5943	7563	8315	877	2711	4473	6199	7887	8673	573	956	1338	1720	1911	31,2
854	2608	4302	5962	7586	8341	900	2720	4487	6218	7912	8699	601	1001	1401	1802	2002	31,2
877	2616	4315	5980	7609	8366	924	2728	4501	6236	7936	8726	628	1046	1465	1883	2092	31,2
899	2731	4506	6243	7944	8735	948	2848	4699	6511	8286	9110	663	1105	1547	1989	2210	34,6
922	2846	4696	6507	8280	9104	972	2968	4897	6786	8635	9495	698	1164	1629	2094	2327	37,9
945	2916	4811	6666	8483	9327	996	3041	5017	6953	8847	9728	700	1166	1633	2099	2332	37,8
967	2986	4926	6826	8686	9550	1020	3114	5137	7119	9059	9960	701	1169	1636	2104	2338	37,7
990	3055	5041	6985	8888	9773	1044	3186	5257	7285	9270	10192	709	1182	1655	2128	2365	37,6
1013	3125	5155	7144	9090	9995	1068	3259	5377	7451	9481	10424	717	1196	1674	2152	2392	37,4
1036	3240	5346	7407	9426	10364	1092	3379	5575	7726	9830	10809	745	1241	1738	2234	2482	40,8
1058	3355	5536	7671	9761	10733	1116	3499	5774	8001	10180	11194	772	1287	1801	2316	2573	44,2
1081	3425	5651	7831	9964	10956	1140	3572	5894	8167	10392	11426	799	1332	1865	2398	2664	44,0
1104	3495	5766	7990	10167	11179	1164	3645	6014	8333	10604	11659	826	1377	1928	2479	2755	43,9
1126	3564	5881	8149	10369	11401	1188	3718	6133	8499	10815	11891	828	1380	1932	2484	2760	43,8
1149	3634	5995	8308	10572	11624	1212	3790	6253	8665	11026	12123	829	1382	1935	2488	2765	43,7
1172	3643	6010	8328	10597	11652	1236	3799	6268	8685	11052	12152	839	1398	1958	2517	2797	43,7
1194	3651	6024	8348	10622	11679	1260	3808	6283	8706	11078	12181	849	1414	1980	2546	2829	43,7

Таблица 7. Теплопроизводительность Гольфстрим-12В КВК12 20.08 при теплоносителе 90/70°С при разной скорости вращения вентилятора

КВК12 20.08	Длина L, мм	Теплопроизводительность (Вт) при расходе теплоносителя 0,1 кг/с, при температуре воздуха в помещении tп: 20°С и теплоносителе 90/70 °С при разной скорости вращения вентилятора						22°С и теплоносителе 90/70 °С при разной скорости вращения вентилятора					
		0	1 30% min	2 50%	3 70%	4 90%	5 max	0	1 30% min	2 50%	3 70%	4 90%	5 max
20.08.060	600	40	155	255	354	450	495	38	150	247	342	435	478
20.08.070	700	59	213	351	486	619	680	56	205	339	469	597	657
20.08.080	800	77	219	362	501	638	701	74	212	349	484	616	677
20.08.090	900	94	315	519	720	916	1007	90	304	502	695	884	972
20.08.100	1000	113	373	615	852	1084	1192	108	360	594	823	1047	1151
20.08.110	1100	131	430	710	984	1252	1376	126	415	685	950	1209	1329
20.08.120	1200	149	437	722	1000	1273	1399	142	422	697	966	1229	1351
20.08.130	1300	167	533	879	1218	1549	1704	160	514	849	1176	1496	1645
20.08.140	1400	185	590	974	1349	1717	1888	177	570	940	1303	1658	1823
20.08.150	1500	203	648	1070	1483	1886	2074	194	626	1033	1432	1822	2003
20.08.160	1600	220	744	1227	1700	2163	2379	211	718	1185	1642	2089	2297
20.08.170	1700	238	801	1322	1832	2331	2563	228	774	1277	1769	2251	2475
20.08.180	1800	256	859	1418	1965	2500	2749	245	830	1369	1898	2415	2655
20.08.190	1900	274	866	1429	1980	2520	2771	262	837	1380	1913	2434	2676
20.08.200	2000	292	961	1586	2198	2796	3075	280	928	1531	2122	2700	2969
20.08.210	2100	310	1019	1682	2331	2966	3261	297	984	1624	2251	2864	3149
20.08.220	2200	328	1077	1777	2463	3134	3446	314	1040	1716	2378	3026	3328
20.08.230	2300	346	1084	1788	2478	3153	3467	331	1047	1727	2393	3045	3348
20.08.240	2400	364	1179	1946	2696	3431	3773	348	1139	1879	2604	3313	3643
20.08.250	2500	382	1237	2041	2829	3599	3958	365	1195	1971	2732	3476	3822
20.08.260	2600	400	1295	2136	2960	3767	4142	382	1250	2063	2859	3638	4000
20.08.270	2700	417	1390	2294	3179	4045	4448	399	1343	2215	3070	3906	4295
20.08.280	2800	435	1448	2389	3311	4213	4633	417	1399	2307	3197	4069	4474
20.08.290	2900	453	1506	2484	3443	4381	4817	434	1454	2399	3325	4230	4652
20.08.300	3000	471	1513	2496	3459	4402	4840	451	1461	2411	3341	4251	4674
20.08.310	3100	489	1608	2653	3677	4679	5144	468	1553	2562	3551	4518	4968
20.08.320	3200(1600, 1600)	441	1487	2454	3400	4327	4757	422	1436	2370	3283	4178	4594
20.08.330	3300(1700, 1600)	459	1545	2549	3532	4494	4942	439	1492	2461	3411	4340	4772
20.08.340	3400(1700, 1700)	477	1602	2644	3664	4662	5126	456	1548	2553	3538	4502	4950
20.08.350	3500(1800, 1700)	495	1661	2740	3797	4831	5312	473	1604	2646	3666	4665	5130
20.08.360	3600(1800, 1800)	513	1719	2836	3930	5001	5498	490	1660	2739	3795	4829	5310
20.08.370	3700(1900, 1800)	530	1726	2847	3945	5020	5520	508	1667	2750	3810	4848	5331
20.08.380	3800(1900, 1900)	548	1733	2858	3961	5040	5542	525	1673	2760	3825	4867	5352
20.08.390	3900(2000, 1900)	566	1828	3015	4178	5316	5846	542	1765	2912	4035	5134	5645
20.08.400	4000(2000, 2000)	584	1922	3172	4395	5593	6149	559	1856	3063	4244	5401	5938
20.08.410	4100(2100, 2000)	602	1981	3268	4528	5762	6336	576	1913	3156	4373	5564	6118
20.08.420	4200(2100, 2100)	620	2039	3364	4661	5931	6522	593	1969	3248	4501	5728	6298
20.08.430	4300(2200, 2100)	638	2097	3459	4794	6100	6707	610	2025	3341	4629	5890	6477
20.08.440	4400(2200, 2200)	656	2155	3555	4926	6268	6892	628	2081	3433	4757	6053	6655
20.08.450	4500(2300, 2200)	674	2161	3566	4941	6287	6913	645	2087	3443	4771	6071	6676
20.08.460	4600(2300, 2300)	692	2168	3576	4956	6306	6934	662	2093	3454	4786	6090	6696
20.08.470	4700(2400, 2300)	710	2263	3734	5174	6584	7240	679	2186	3606	4997	6358	6991
20.08.480	4800(2400, 2400)	727	2359	3892	5393	6862	7545	696	2278	3758	5208	6627	7286
20.08.490	4900(2500, 2400)	745	2417	3987	5525	7030	7730	713	2334	3850	5335	6789	7465
20.08.500	5000(2500, 2500)	763	2475	4083	5657	7199	7915	730	2390	3942	5463	6952	7644
20.08.510	5100(2600, 2500)	781	2532	4178	5789	7366	8099	748	2445	4034	5590	7113	7822
20.08.520	5200(2600, 2600)	799	2590	4273	5921	7534	8284	765	2501	4126	5718	7275	8000
20.08.530	5300(2700, 2600)	817	2685	4430	6139	7812	8589	782	2593	4278	5929	7544	8295
20.08.540	5400(2700, 2700)	835	2781	4588	6358	8090	8895	799	2685	4431	6140	7812	8590
20.08.550	5500(2800, 2700)	853	2839	4683	6490	8258	9080	816	2741	4523	6267	7975	8769
20.08.560	5600(2800, 2800)	871	2897	4779	6622	8426	9265	833	2797	4615	6395	8137	8947
20.08.570	5700(2900, 2800)	889	2954	4874	6754	8594	9449	850	2853	4707	6522	8299	9125
20.08.580	5800(2900, 2900)	907	3012	4969	6886	8762	9634	867	2908	4798	6649	8461	9303
20.08.590	5900(3000, 2900)	924	3019	4981	6902	8783	9657	885	2915	4810	6665	8481	9325
20.08.600	6000(3000, 3000)	942	3026	4993	6918	8804	9680	902	2922	4821	6681	8501	9348

Таблица 7. Теплопроизводительность Гольфстрим-12В КВК12 20.08 при теплоносителе 90/70°С при разной скорости вращения вентилятора

18°С и теплоносителе 90/70 °С при разной скорости вращения вентилятора						15°С и теплоносителе 90/70 °С при разной скорости вращения вентилятора					
0	1 30% min	2 50%	3 70%	4 90%	5 max	0	1 30% min	2 50%	3 70%	4 90%	5 max
42	160	264	366	466	512	45	168	277	384	489	0,538
61	220	363	503	640	704	65	231	381	528	672	0,739
80	227	374	518	660	725	85	238	393	544	693	0,762
98	326	537	744	947	1042	105	342	564	782	995	1,094
118	385	636	881	1121	1233	125	405	668	925	1177	1,294
137	445	734	1017	1295	1424	146	467	771	1068	1359	1,495
155	452	747	1034	1316	1447	165	475	784	1086	1382	1,520
174	551	909	1260	1603	1762	185	578	954	1322	1683	1,850
193	611	1007	1396	1776	1953	205	641	1057	1465	1865	2,050
211	671	1107	1533	1951	2145	225	704	1162	1610	2049	2,252
230	769	1269	1758	2238	2460	245	808	1332	1846	2349	2,583
249	829	1367	1895	2411	2651	265	870	1436	1989	2531	2,783
267	889	1467	2032	2586	2844	284	933	1540	2134	2715	2,985
286	896	1478	2049	2607	2866	304	941	1552	2151	2737	3,009
305	994	1640	2273	2892	3180	324	1044	1722	2386	3037	3,339
324	1054	1740	2411	3068	3373	344	1107	1826	2531	3221	3,541
342	1114	1838	2547	3242	3564	364	1170	1930	2675	3403	3,742
361	1121	1850	2563	3261	3586	384	1177	1942	2691	3424	3,765
380	1220	2013	2789	3549	3902	404	1281	2113	2928	3726	4,097
398	1280	2111	2926	3723	4094	423	1344	2217	3072	3909	4,298
417	1339	2210	3062	3896	4284	443	1406	2320	3215	4091	4,498
436	1438	2373	3288	4184	4600	463	1510	2491	3452	4393	4,830
454	1498	2471	3425	4358	4792	483	1573	2595	3596	4575	5,031
473	1558	2570	3561	4531	4982	503	1635	2698	3739	4757	5,231
492	1565	2582	3578	4553	5006	523	1643	2711	3757	4780	5,256
510	1664	2745	3803	4839	5321	543	1746	2881	3993	5081	5,586
460	1538	2538	3517	4475	4921	489	1615	2665	3692	4698	5,166
479	1598	2636	3653	4649	5111	509	1678	2768	3835	4880	5,366
498	1658	2735	3789	4822	5302	529	1740	2871	3978	5062	5,566
516	1718	2834	3927	4997	5495	549	1803	2975	4123	5246	5,769
535	1778	2933	4065	5172	5687	569	1867	3080	4268	5430	5,971
554	1785	2945	4081	5193	5710	589	1874	3092	4284	5452	5,994
572	1792	2957	4097	5213	5732	609	1881	3104	4301	5473	6,018
591	1890	3119	4322	5499	6046	628	1985	3274	4537	5773	6,348
610	1988	3281	4546	5785	6361	648	2088	3444	4773	6073	6,678
628	2049	3380	4684	5960	6553	668	2151	3549	4917	6257	6,880
647	2109	3479	4822	6135	6746	688	2214	3653	5062	6441	7,082
666	2169	3578	4958	6309	6937	708	2277	3757	5206	6624	7,283
684	2229	3677	5095	6483	7128	728	2340	3860	5349	6806	7,484
703	2235	3688	5111	6503	7150	748	2347	3872	5365	6827	7,507
722	2242	3699	5126	6523	7172	768	2354	3884	5382	6848	7,530
740	2341	3862	5352	6810	7488	787	2458	4055	5619	7150	7,862
759	2440	4025	5578	7098	7804	807	2562	4226	5856	7452	8,194
778	2500	4124	5715	7272	7996	827	2624	4330	6000	7635	8,395
797	2560	4223	5852	7446	8187	847	2687	4433	6143	7817	8,595
815	2619	4321	5988	7619	8378	867	2750	4537	6286	7999	8,796
834	2679	4419	6124	7793	8568	887	2812	4640	6430	8181	8,996
853	2778	4583	6350	8080	8885	907	2916	4811	6667	8483	9,328
871	2876	4746	6576	8368	9201	926	3020	4982	6904	8785	9,660
890	2936	4844	6713	8542	9392	946	3083	5086	7048	8968	9,860
909	2996	4943	6850	8716	9583	966	3145	5190	7191	9150	10,061
927	3056	5041	6986	8889	9774	986	3208	5293	7334	9332	10,261
946	3115	5140	7122	9063	9965	1006	3271	5396	7477	9515	10,462
965	3123	5152	7139	9084	9988	1026	3278	5409	7495	9537	10,487
983	3130	5164	7156	9106	10012	1046	3286	5422	7513	9560	10,512

Таблица 8. Теплопроизводительность Гольфстрим-В КВК12 20.08 при теплоносителе 75/65°С при разной скорости вращения вентилятора

КВК12 20.08	Длина L, мм	Теплопроизводительность (Вт) при расходе теплоносителя 0,1 кг/с, при температуре воздуха в помещении tп: 20°С и теплоносителе 75/65°С при разной скорости вращения вентилятора						22°С и теплоносителе 75/65 °С при разной скорости вращения вентилятора					
		0	1 30% min	2 50%	3 70%	4 90%	5 max	0	1 30% min	2 50%	3 70%	4 90%	5 max
20.08.060	600	32	128	212	293	373	410	30	123	203	281	358	394
20.08.070	700	46	176	291	403	513	564	44	169	279	386	492	541
20.08.080	800	61	182	300	415	529	581	58	174	287	398	507	557
20.08.090	900	74	261	430	597	759	835	71	250	413	572	728	800
20.08.100	1000	89	309	510	706	898	988	84	296	489	677	861	947
20.08.110	1100	104	357	588	815	1037	1141	98	342	564	782	995	1094
20.08.120	1200	117	363	598	829	1055	1160	111	348	574	795	1011	1112
20.08.130	1300	132	441	728	1009	1284	1412	125	423	698	968	1231	1354
20.08.140	1400	146	489	807	1118	1423	1565	138	469	774	1072	1364	1500
20.08.150	1500	160	537	887	1229	1563	1719	152	515	850	1178	1499	1648
20.08.160	1600	174	616	1017	1409	1793	1971	165	591	975	1351	1719	1890
20.08.170	1700	188	664	1096	1518	1932	2124	178	637	1050	1456	1852	2037
20.08.180	1800	202	712	1175	1629	2072	2278	192	683	1127	1561	1987	2185
20.08.190	1900	216	718	1185	1641	2089	2297	205	688	1136	1574	2003	2202
20.08.200	2000	230	797	1314	1821	2318	2548	219	764	1260	1746	2222	2443
20.08.210	2100	245	845	1394	1932	2458	2703	232	810	1337	1852	2357	2591
20.08.220	2200	259	893	1473	2041	2597	2856	245	856	1412	1957	2490	2738
20.08.230	2300	273	898	1482	2054	2613	2873	259	861	1421	1969	2506	2755
20.08.240	2400	287	978	1613	2235	2844	3127	272	937	1546	2143	2727	2998
20.08.250	2500	301	1025	1692	2344	2983	3280	286	983	1622	2248	2860	3145
20.08.260	2600	315	1073	1771	2454	3122	3433	299	1029	1698	2352	2993	3291
20.08.270	2700	329	1152	1901	2635	3352	3686	312	1105	1823	2526	3214	3534
20.08.280	2800	343	1200	1980	2744	3492	3839	326	1151	1899	2631	3348	3681
20.08.290	2900	358	1248	2059	2853	3631	3992	339	1197	1974	2736	3481	3828
20.08.300	3000	372	1254	2069	2867	3648	4011	353	1202	1984	2749	3498	3846
20.08.310	3100	386	1333	2199	3047	3878	4264	366	1278	2109	2922	3718	4088
20.08.320	3200(1600, 1600)	348	1233	2034	2818	3586	3943	330	1182	1950	2702	3438	3780
20.08.330	3300(1700, 1600)	362	1280	2112	2927	3725	4095	343	1228	2025	2807	3571	3927
20.08.340	3400(1700, 1700)	376	1328	2191	3036	3864	4248	357	1273	2101	2911	3705	4073
20.08.350	3500(1800, 1700)	390	1376	2271	3147	4004	4403	370	1320	2177	3017	3839	4221
20.08.360	3600(1800, 1800)	404	1425	2350	3257	4144	4557	384	1366	2254	3123	3974	4369
20.08.370	3700(1900, 1800)	419	1430	2360	3270	4161	4575	397	1371	2263	3135	3990	4387
20.08.380	3800(1900, 1900)	433	1436	2369	3283	4177	4593	410	1377	2271	3148	4005	4404
20.08.390	3900(2000, 1900)	447	1515	2499	3463	4406	4845	424	1452	2396	3320	4225	4645
20.08.400	4000(2000, 2000)	461	1593	2629	3643	4635	5096	437	1528	2520	3493	4444	4887
20.08.410	4100(2100, 2000)	475	1642	2708	3753	4775	5251	450	1574	2597	3598	4579	5035
20.08.420	4200(2100, 2100)	489	1690	2788	3863	4916	5405	464	1620	2673	3704	4713	5183
20.08.430	4300(2200, 2100)	503	1738	2867	3973	5055	5558	477	1666	2749	3809	4847	5330
20.08.440	4400(2200, 2200)	517	1786	2946	4082	5195	5712	491	1712	2825	3914	4981	5477
20.08.450	4500(2300, 2200)	532	1791	2955	4095	5211	5729	504	1717	2833	3926	4996	5493
20.08.460	4600(2300, 2300)	546	1797	2964	4107	5226	5747	517	1723	2842	3938	5011	5510
20.08.470	4700(2400, 2300)	560	1876	3095	4288	5457	6000	531	1799	2967	4112	5232	5753
20.08.480	4800(2400, 2400)	574	1955	3225	4470	5687	6253	544	1875	3093	4286	5453	5996
20.08.490	4900(2500, 2400)	588	2003	3305	4579	5827	6407	558	1920	3168	4391	5587	6143
20.08.500	5000(2500, 2500)	602	2051	3384	4689	5966	6560	571	1966	3244	4496	5721	6290
20.08.510	5100(2600, 2500)	616	2099	3462	4798	6105	6713	584	2012	3320	4600	5854	6436
20.08.520	5200(2600, 2600)	630	2146	3541	4907	6244	6865	598	2058	3395	4705	5987	6583
20.08.530	5300(2700, 2600)	645	2226	3672	5088	6474	7119	611	2134	3521	4879	6208	6826
20.08.540	5400(2700, 2700)	659	2305	3803	5269	6705	7372	625	2210	3646	5052	6429	7069
20.08.550	5500(2800, 2700)	673	2353	3882	5379	6844	7525	638	2256	3722	5157	6562	7216
20.08.560	5600(2800, 2800)	687	2401	3961	5488	6984	7679	651	2302	3798	5262	6696	7363
20.08.570	5700(2900, 2800)	701	2448	4039	5597	7123	7832	665	2348	3873	5367	6829	7509
20.08.580	5800(2900, 2900)	715	2496	4118	5707	7261	7984	678	2393	3949	5472	6962	7656
20.08.590	5900(3000, 2900)	729	2502	4128	5720	7279	8003	692	2399	3958	5485	6979	7674
20.08.600	6000(3000, 3000)	744	2508	4138	5734	7296	8022	705	2405	3968	5498	6996	7692

Таблица 8. Теплопроизводительность Гольфстрим-В КВК12 20.08 при теплоносителе 75/65°С при разной скорости вращения вентилятора

18°С и теплоносителе 75/65 °С при разной скорости вращения вентилятора						15°С и теплоносителе 75/65 °С при разной скорости вращения вентилятора					
0	1 30% min	2 50%	3 70%	4 90%	5 max	0	1 30% min	2 50%	3 70%	4 90%	5 max
33	134	220	305	389	427	36	142	234	324	412	453
49	184	303	420	534	587	52	194	321	444	566	622
64	189	312	433	550	605	69	200	331	458	583	641
78	272	448	621	790	869	84	288	475	658	837	921
94	322	531	735	935	1029	101	341	562	779	991	1090
109	371	613	849	1080	1188	117	393	649	899	1144	1258
123	378	623	863	1098	1208	133	400	660	914	1164	1279
138	460	758	1051	1337	1470	149	487	803	1113	1417	1558
153	509	840	1164	1482	1629	165	540	890	1234	1570	1726
168	560	923	1279	1628	1790	181	593	978	1355	1725	1896
183	642	1059	1467	1867	2053	197	680	1122	1554	1978	2175
198	691	1141	1581	2011	2212	213	733	1209	1675	2131	2343
213	742	1224	1696	2158	2372	229	786	1296	1796	2286	2514
228	748	1233	1709	2175	2391	245	792	1307	1811	2304	2533
243	829	1369	1896	2413	2653	261	879	1450	2009	2557	2811
257	880	1451	2011	2559	2814	277	932	1538	2131	2711	2981
272	930	1534	2125	2704	2974	293	985	1625	2252	2865	3150
287	935	1543	2138	2721	2992	309	991	1635	2266	2883	3170
302	1018	1679	2327	2961	3256	325	1078	1779	2465	3137	3449
317	1068	1762	2441	3106	3415	341	1131	1866	2586	3291	3618
332	1117	1844	2555	3251	3574	357	1184	1953	2707	3444	3787
347	1200	1980	2743	3491	3838	373	1271	2097	2906	3698	4066
361	1250	2062	2857	3636	3998	389	1324	2185	3027	3852	4235
376	1300	2144	2971	3780	4157	405	1377	2271	3148	4005	4404
391	1306	2154	2985	3799	4177	421	1383	2282	3163	4024	4425
406	1388	2290	3173	4037	4439	437	1470	2426	3362	4278	4703
366	1283	2117	2934	3734	4105	394	1360	2243	3109	3956	4349
381	1333	2199	3048	3878	4264	410	1412	2330	3229	4109	4518
396	1383	2282	3162	4023	4423	426	1465	2417	3350	4262	4686
411	1433	2364	3276	4169	4584	442	1518	2505	3471	4417	4857
426	1483	2447	3391	4315	4745	458	1572	2593	3593	4572	5027
440	1489	2457	3405	4332	4764	474	1578	2603	3607	4590	5047
455	1495	2467	3418	4349	4782	490	1584	2613	3621	4608	5067
470	1577	2602	3605	4588	5044	506	1671	2757	3820	4861	5344
485	1659	2737	3793	4826	5307	522	1758	2900	4018	5113	5622
500	1709	2820	3908	4972	5467	538	1811	2988	4140	5268	5792
515	1760	2903	4023	5119	5628	554	1864	3076	4262	5423	5963
530	1809	2985	4137	5264	5788	570	1917	3163	4383	5577	6132
545	1859	3068	4251	5409	5947	586	1970	3250	4504	5731	6301
559	1865	3077	4264	5425	5965	602	1976	3260	4517	5748	6320
574	1871	3086	4277	5442	5984	618	1982	3270	4531	5766	6340
589	1953	3222	4465	5682	6247	634	2069	3414	4731	6020	6619
604	2036	3358	4654	5922	6511	650	2157	3558	4931	6274	6898
619	2086	3441	4768	6067	6671	666	2210	3645	5051	6428	7068
634	2135	3523	4882	6212	6830	682	2262	3733	5172	6582	7237
649	2185	3605	4996	6357	6989	698	2315	3820	5293	6735	7405
663	2235	3687	5109	6501	7149	714	2368	3906	5413	6888	7574
678	2317	3823	5298	6741	7412	730	2455	4051	5613	7142	7853
693	2400	3959	5486	6981	7676	746	2543	4195	5813	7396	8133
708	2450	4042	5600	7126	7836	762	2595	4282	5934	7550	8302
723	2500	4124	5715	7272	7995	778	2648	4369	6054	7704	8471
738	2549	4206	5828	7416	8154	794	2701	4456	6175	7857	8639
753	2599	4288	5942	7561	8313	810	2754	4543	6295	8010	8808
768	2605	4298	5956	7579	8333	826	2760	4554	6310	8030	8829
782	2611	4308	5970	7597	8353	842	2767	4565	6325	8049	8850

Таблица 9. Теплопроизводительность Гольфстрим-24В КВК24 20.08 при теплоносителе 95/85°С при разной скорости вращения вентилятора

КВК24 20.08	Длина L, мм	Теплопроизводительность (Вт) при расходе теплоносителя 0,1 кг/с, при температуре воздуха в помещении tп:											
		20°С и теплоносителе 95/85 °С при разной скорости вращения вентилятора						22°С и теплоносителе 95/85 °С при разной скорости вращения вентилятора					
		0	1 30% min	2 50%	3 70%	4 90%	5 max	0	1 30% min	2 50%	3 70%	4 90%	5 max
20.08.060	600	49	187	309	429	545	600	47	182	300	416	529	582
20.08.070	700	72	284	468	648	825	907	69	275	454	629	801	880
20.08.080	800	94	291	481	666	847	932	91	283	466	646	823	904
20.08.090	900	115	392	647	896	1140	1254	111	380	628	870	1107	1217
20.08.100	1000	138	457	753	1044	1328	1460	133	443	731	1013	1289	1417
20.08.110	1100	160	559	923	1279	1627	1789	154	543	896	1241	1579	1736
20.08.120	1200	182	697	1150	1594	2028	2230	175	677	1116	1547	1968	2164
20.08.130	1300	204	705	1163	1612	2051	2255	196	684	1129	1564	1991	2189
20.08.140	1400	226	882	1455	2017	2566	2822	217	856	1413	1957	2491	2739
20.08.150	1500	248	891	1469	2036	2591	2849	238	864	1426	1976	2515	2765
20.08.160	1600	269	911	1503	2083	2651	2914	259	884	1459	2022	2573	2829
20.08.170	1700	291	1014	1673	2318	2949	3243	280	984	1623	2250	2863	3148
20.08.180	1800	313	1117	1843	2554	3250	3574	302	1084	1789	2479	3155	3469
20.08.190	1900	335	1255	2070	2868	3650	4013	323	1218	2009	2784	3542	3895
20.08.200	2000	357	1392	2296	3182	4049	4452	344	1351	2229	3088	3929	4321
20.08.210	2100	379	1400	2310	3201	4073	4479	365	1359	2242	3107	3953	4347
20.08.220	2200	401	1448	2389	3311	4213	4632	386	1406	2319	3213	4089	4496
20.08.230	2300	423	1585	2615	3624	4612	5071	407	1539	2538	3518	4476	4921
20.08.240	2400	444	1763	2909	4031	5129	5639	428	1711	2823	3912	4978	5474
20.08.250	2500	466	1771	2922	4049	5152	5665	449	1719	2836	3930	5001	5498
20.08.260	2600	488	1812	2989	4142	5271	5796	470	1759	2901	4021	5116	5625
20.08.270	2700	510	1950	3217	4457	5672	6237	491	1892	3122	4326	5505	6053
20.08.280	2800	532	2087	3443	4771	6071	6676	512	2026	3342	4631	5893	6479
20.08.290	2900	554	2095	3456	4789	6094	6700	533	2033	3354	4648	5915	6503
20.08.300	3000	576	2143	3536	4900	6235	6856	554	2080	3432	4756	6052	6654
20.08.310	3100	598	2281	3763	5214	6634	7295	576	2213	3652	5060	6439	7080
20.08.320	3200(1600, 1600)	539	1822	3006	4166	5301	5829	519	1769	2918	4043	5145	5657
20.08.330	3300(1700, 1600)	561	1925	3176	4401	5600	6157	540	1868	3082	4271	5435	5976
20.08.340	3400(1700, 1700)	583	2028	3345	4636	5899	6486	561	1968	3247	4499	5725	6295
20.08.350	3500(1800, 1700)	604	2131	3516	4872	6200	6817	582	2068	3413	4729	6017	6616
20.08.360	3600(1800, 1800)	626	2235	3687	5109	6501	7148	603	2169	3578	4958	6309	6937
20.08.370	3700(1900, 1800)	648	2372	3913	5423	6900	7587	624	2302	3798	5263	6697	7364
20.08.380	3800(1900, 1900)	670	2509	4140	5737	7300	8026	645	2435	4018	5568	7085	7790
20.08.390	3900(2000, 1900)	692	2646	4366	6050	7698	8465	666	2568	4238	5872	7472	8216
20.08.400	4000(2000, 2000)	714	2783	4592	6363	8097	8903	687	2701	4457	6176	7859	8641
20.08.410	4100(2100, 2000)	736	2792	4606	6383	8122	8930	709	2710	4471	6195	7883	8667
20.08.420	4200(2100, 2100)	758	2800	4620	6402	8146	8957	730	2718	4484	6214	7907	8694
20.08.430	4300(2200, 2100)	779	2848	4699	6512	8286	9111	751	2764	4561	6320	8042	8843
20.08.440	4400(2200, 2200)	801	2896	4778	6621	8426	9264	772	2811	4638	6427	8178	8992
20.08.450	4500(2300, 2200)	823	3033	5005	6935	8824	9703	793	2944	4857	6731	8565	9417
20.08.460	4600(2300, 2300)	845	3170	5231	7248	9223	10141	814	3077	5077	7035	8952	9843
20.08.470	4700(2400, 2300)	867	3348	5524	7655	9740	10710	835	3250	5362	7430	9454	10395
20.08.480	4800(2400, 2400)	889	3526	5818	8061	10258	11279	856	3422	5646	7824	9956	10947
20.08.490	4900(2500, 2400)	911	3534	5831	8080	10281	11304	877	3430	5659	7842	9979	10972
20.08.500	5000(2500, 2500)	933	3542	5844	8098	10304	11330	898	3438	5672	7860	10001	10997
20.08.510	5100(2600, 2500)	955	3583	5911	8191	10423	11461	919	3478	5737	7950	10117	11124
20.08.520	5200(2600, 2600)	976	3624	5979	8285	10542	11591	940	3517	5803	8041	10232	11250
20.08.530	5300(2700, 2600)	998	3762	6206	8600	10943	12032	961	3651	6024	8347	10621	11678
20.08.540	5400(2700, 2700)	1020	3899	6433	8915	11344	12473	982	3785	6244	8653	11010	12106
20.08.550	5500(2800, 2700)	1042	4037	6660	9229	11743	12912	1004	3918	6464	8957	11398	12532
20.08.560	5600(2800, 2800)	1064	4174	6887	9543	12143	13351	1025	4051	6684	9262	11786	12959
20.08.570	5700(2900, 2800)	1086	4182	6899	9560	12165	13376	1046	4059	6696	9279	11807	12983
20.08.580	5800(2900, 2900)	1108	4190	6912	9578	12188	13401	1067	4066	6709	9296	11829	13007
20.08.590	5900(3000, 2900)	1130	4238	6992	9689	12329	13556	1088	4113	6786	9404	11966	13157
20.08.600	6000(3000, 3000)	1151	4287	7072	9800	12470	13711	1109	4160	6864	9512	12103	13308

Таблица 9. Теплопроизводительность Гольфстрим-24В КВК24 20.08 при теплоносителе 95/85°С при разной скорости вращения вентилятора

18°С и теплоносителе 95/85 °С при разной скорости вращения вентилятора						15°С и теплоносителе 95/85 °С при разной скорости вращения вентилятора						24°С и теплоносителе 7/11 °С (режим охлаж.) КВОК24 при разной скорости вращения вентилятора					Потребляемая мощность вентиляторов, Вт
0	1 30% min	2 50%	3 70%	4 90%	5 max	0	1 30% min	2 50%	3 70%	4 90%	5 max	1 30% min	2 50%	3 70%	4 90%	5 max	
51	193	318	441	562	617	54	201	332	460	586	644	37	62	87	111	124	2,6
74	292	482	667	849	934	78	304	502	696	886	974	56	94	131	168	187	2,9
98	300	495	686	872	959	103	313	516	715	910	1000	58	96	135	173	192	2,9
120	403	666	922	1174	1291	126	421	694	962	1224	1346	78	129	181	233	259	3,1
143	470	775	1074	1367	1503	151	490	809	1121	1426	1568	90	151	211	271	301	3,2
166	576	950	1316	1675	1842	175	600	991	1373	1747	1921	111	185	258	332	369	3,8
188	718	1184	1641	2087	2295	199	748	1235	1711	2177	2394	138	230	322	414	460	4,1
211	726	1197	1659	2111	2322	223	757	1249	1731	2202	2421	140	233	326	419	465	4,1
234	908	1498	2076	2642	2905	247	947	1563	2165	2755	3029	175	291	408	524	582	4,8
257	917	1513	2096	2667	2933	271	956	1578	2186	2782	3058	176	294	411	529	588	4,8
279	938	1547	2144	2729	3000	295	978	1614	2236	2846	3129	180	301	421	541	601	6,4
302	1044	1722	2386	3036	3338	319	1089	1796	2489	3167	3482	201	335	468	602	669	7,0
325	1150	1898	2630	3346	3679	343	1200	1979	2742	3490	3837	221	369	516	664	737	7,7
348	1292	2131	2953	3757	4131	366	1347	2222	3080	3919	4309	248	414	580	745	828	7,9
370	1433	2364	3275	4168	4583	390	1494	2465	3416	4347	4779	276	459	643	827	918	8,2
393	1441	2378	3295	4193	4610	414	1503	2480	3437	4373	4808	277	462	647	832	924	8,2
416	1491	2460	3408	4337	4768	438	1555	2565	3555	4523	4973	287	478	669	860	956	8,6
438	1632	2692	3731	4747	5220	462	1702	2808	3891	4951	5444	314	523	732	942	1046	8,9
461	1815	2994	4149	5280	5805	486	1893	3123	4328	5507	6055	349	582	814	1047	1164	9,6
484	1823	3008	4168	5304	5832	510	1901	3137	4347	5532	6082	351	584	818	1052	1169	9,6
506	1865	3077	4264	5426	5966	534	1945	3210	4448	5659	6223	359	598	837	1076	1196	11,8
529	2007	3311	4589	5839	6420	558	2093	3454	4786	6090	6696	386	643	901	1158	1287	12,0
552	2148	3545	4912	6250	6872	582	2241	3697	5123	6519	7167	413	689	964	1240	1377	12,2
575	2156	3558	4930	6273	6898	606	2249	3711	5142	6543	7194	415	691	968	1244	1382	12,2
597	2206	3640	5044	6419	7057	630	2301	3796	5261	6694	7360	424	707	990	1273	1414	12,7
620	2348	3873	5367	6830	7510	654	2449	4040	5598	7123	7832	452	753	1054	1355	1505	13,0
559	1876	3095	4289	5457	6000	589	1956	3228	4473	5691	6258	361	601	842	1082	1203	12,8
582	1982	3269	4530	5765	6339	613	2067	3410	4725	6012	6611	381	635	889	1143	1270	13,4
604	2087	3444	4772	6072	6677	637	2177	3592	4977	6333	6964	401	669	937	1204	1338	14,1
627	2194	3620	5016	6382	7017	661	2288	3775	5231	6656	7319	422	703	984	1266	1406	14,7
650	2300	3795	5259	6692	7358	685	2399	3958	5485	6979	7674	442	737	1032	1327	1475	15,4
672	2442	4028	5582	7103	7810	709	2547	4201	5822	7408	8146	470	783	1096	1409	1565	15,6
695	2583	4262	5905	7514	8262	733	2694	4445	6159	7837	8617	497	828	1159	1490	1656	15,8
718	2724	4494	6228	7925	8714	757	2841	4687	6496	8265	9088	524	873	1222	1572	1746	16,1
740	2865	4727	6551	8335	9165	781	2988	4930	6832	8693	9559	551	918	1286	1653	1837	16,3
763	2874	4742	6571	8361	9193	805	2997	4945	6853	8720	9588	553	921	1290	1658	1842	16,3
786	2883	4756	6590	8386	9221	829	3007	4960	6873	8746	9617	554	924	1294	1663	1848	16,3
809	2932	4838	6703	8530	9379	853	3058	5045	6991	8896	9782	564	940	1316	1692	1880	16,8
831	2982	4919	6816	8674	9537	877	3110	5130	7109	9046	9947	573	956	1338	1720	1911	17,3
854	3123	5152	7139	9084	9988	900	3257	5373	7446	9474	10417	601	1001	1401	1802	2002	17,5
877	3264	5385	7462	9495	10440	924	3404	5616	7782	9902	10888	628	1046	1465	1883	2092	17,8
899	3447	5687	7880	10027	11025	948	3595	5931	8219	10458	11499	663	1105	1547	1989	2210	18,5
922	3630	5989	8299	10560	11611	972	3786	6246	8655	11013	12110	698	1164	1629	2094	2327	19,2
945	3638	6002	8317	10584	11637	996	3794	6260	8675	11038	12137	700	1166	1633	2099	2332	19,2
967	3646	6016	8336	10608	11663	1020	3803	6274	8694	11063	12164	701	1169	1636	2104	2338	19,2
990	3688	6085	8433	10730	11798	1044	3847	6347	8795	11191	12305	709	1182	1655	2128	2365	21,4
1013	3731	6155	8529	10852	11933	1068	3891	6419	8895	11319	12445	717	1196	1674	2152	2392	23,5
1036	3872	6389	8853	11265	12386	1092	4039	6663	9233	11749	12918	745	1241	1738	2234	2482	23,8
1058	4014	6623	9177	11678	12840	1116	4187	6907	9571	12179	13392	772	1287	1801	2316	2573	24,0
1081	4156	6856	9501	12089	13292	1140	4334	7150	9909	12608	13863	799	1332	1865	2398	2664	24,2
1104	4297	7089	9824	12500	13745	1164	4482	7394	10246	13037	14335	826	1377	1928	2479	2755	24,5
1126	4305	7102	9842	12523	13770	1188	4490	7407	10265	13061	14361	828	1380	1932	2484	2760	24,5
1149	4313	7116	9860	12547	13795	1212	4498	7421	10284	13085	14388	829	1382	1935	2488	2765	24,5
1172	4363	7198	9974	12692	13955	1236	4550	7507	10403	13237	14554	839	1398	1958	2517	2797	25,0
1194	4413	7280	10088	12837	14115	1260	4602	7593	10522	13388	14721	849	1414	1980	2546	2829	25,4

Таблица 10. Теплопроизводительность Гольфстрим-24В КВК24 20.08 при теплоносителе 90/70°С при разной скорости вращения вентилятора

КВК24 20.08	Длина L, мм	Теплопроизводительность (Вт) при расходе теплоносителя 0,1 кг/с, при температуре воздуха в помещении tп: 20°С и теплоносителе 90/70 °С при разной скорости вращения вентилятора						22°С и теплоносителе 90/70 °С при разной скорости вращения вентилятора					
		0	1 30% min	2 50%	3 70%	4 90%	5 max	0	1 30% min	2 50%	3 70%	4 90%	5 max
20.08.060	600	40	160	264	366	465	512	38	154	255	353	449	494
20.08.070	700	59	242	399	553	704	774	56	234	385	534	680	747
20.08.080	800	77	249	410	568	723	795	74	240	396	549	698	768
20.08.090	900	94	334	552	764	973	1070	90	323	533	738	939	1033
20.08.100	1000	113	390	643	890	1133	1246	108	376	621	860	1094	1203
20.08.110	1100	131	477	787	1091	1388	1526	126	461	760	1053	1340	1474
20.08.120	1200	149	595	981	1360	1730	1902	142	574	948	1313	1671	1837
20.08.130	1300	167	602	992	1375	1750	1924	160	581	958	1328	1690	1858
20.08.140	1400	185	753	1242	1721	2189	2407	177	727	1199	1662	2114	2325
20.08.150	1500	203	760	1254	1737	2210	2430	194	734	1211	1678	2135	2347
20.08.160	1600	220	777	1283	1777	2261	2486	211	751	1238	1716	2184	2401
20.08.170	1700	238	865	1427	1978	2516	2767	228	835	1378	1910	2430	2672
20.08.180	1800	256	953	1573	2179	2773	3049	245	921	1519	2105	2678	2945
20.08.190	1900	274	1070	1766	2447	3114	3424	262	1034	1705	2363	3007	3306
20.08.200	2000	292	1187	1959	2715	3454	3798	280	1147	1892	2621	3336	3668
20.08.210	2100	310	1195	1971	2731	3475	3821	297	1154	1903	2637	3356	3690
20.08.220	2200	328	1236	2038	2825	3594	3952	314	1193	1968	2728	3471	3816
20.08.230	2300	346	1352	2231	3092	3935	4326	331	1306	2155	2986	3800	4178
20.08.240	2400	364	1504	2482	3439	4376	4811	348	1453	2397	3321	4226	4646
20.08.250	2500	382	1511	2493	3454	4396	4833	365	1459	2407	3336	4245	4667
20.08.260	2600	400	1546	2551	3534	4497	4945	382	1493	2463	3413	4343	4775
20.08.270	2700	417	1663	2744	3803	4839	5321	399	1606	2650	3673	4673	5138
20.08.280	2800	435	1781	2938	4071	5180	5696	417	1720	2837	3931	5002	5500
20.08.290	2900	453	1787	2949	4086	5199	5717	434	1726	2847	3946	5021	5521
20.08.300	3000	471	1829	3017	4181	5320	5849	451	1766	2913	4037	5137	5648
20.08.310	3100	489	1946	3210	4448	5660	6224	468	1879	3100	4296	5466	6010
20.08.320	3200(1600, 1600)	441	1555	2565	3554	4523	4973	422	1501	2477	3432	4368	4802
20.08.330	3300(1700, 1600)	459	1642	2710	3755	4778	5253	439	1586	2617	3626	4614	5073
20.08.340	3400(1700, 1700)	477	1730	2854	3955	5033	5534	456	1671	2756	3819	4860	5344
20.08.350	3500(1800, 1700)	495	1818	3000	4157	5289	5816	473	1756	2897	4014	5108	5616
20.08.360	3600(1800, 1800)	513	1907	3145	4359	5546	6098	490	1841	3038	4209	5356	5889
20.08.370	3700(1900, 1800)	530	2024	3339	4627	5887	6473	508	1954	3224	4468	5685	6251
20.08.380	3800(1900, 1900)	548	2141	3532	4894	6228	6848	525	2067	3411	4726	6014	6613
20.08.390	3900(2000, 1900)	566	2258	3725	5162	6568	7222	542	2180	3597	4985	6343	6974
20.08.400	4000(2000, 2000)	584	2375	3918	5429	6908	7596	559	2293	3783	5243	6671	7335
20.08.410	4100(2100, 2000)	602	2382	3930	5446	6929	7619	576	2300	3795	5259	6692	7358
20.08.420	4200(2100, 2100)	620	2389	3942	5462	6950	7642	593	2307	3806	5275	6712	7380
20.08.430	4300(2200, 2100)	638	2430	4009	5556	7069	7773	610	2347	3872	5365	6827	7506
20.08.440	4400(2200, 2200)	656	2471	4077	5649	7189	7904	628	2386	3937	5456	6942	7633
20.08.450	4500(2300, 2200)	674	2588	4270	5917	7529	8278	645	2499	4123	5714	7270	7994
20.08.460	4600(2300, 2300)	692	2705	4463	6184	7869	8652	662	2612	4310	5972	7599	8355
20.08.470	4700(2400, 2300)	710	2857	4713	6531	8310	9138	679	2759	4551	6307	8025	8824
20.08.480	4800(2400, 2400)	727	3008	4963	6878	8752	9623	696	2905	4793	6642	8452	9293
20.08.490	4900(2500, 2400)	745	3015	4975	6893	8772	9645	713	2912	4804	6657	8471	9314
20.08.500	5000(2500, 2500)	763	3022	4986	6909	8791	9666	730	2918	4815	6672	8490	9335
20.08.510	5100(2600, 2500)	781	3057	5043	6989	8893	9778	748	2952	4870	6749	8588	9443
20.08.520	5200(2600, 2600)	799	3092	5101	7069	8994	9890	765	2986	4926	6826	8686	9550
20.08.530	5300(2700, 2600)	817	3209	5295	7337	9336	10266	782	3099	5113	7086	9016	9913
20.08.540	5400(2700, 2700)	835	3327	5489	7606	9678	10642	799	3213	5301	7345	9346	10277
20.08.550	5500(2800, 2700)	853	3444	5682	7874	10019	11017	816	3326	5487	7604	9675	10639
20.08.560	5600(2800, 2800)	871	3561	5876	8142	10360	11391	833	3439	5674	7862	10005	11000
20.08.570	5700(2900, 2800)	889	3568	5886	8157	10379	11412	850	3445	5684	7877	10023	11021
20.08.580	5800(2900, 2900)	907	3574	5897	8172	10398	11433	867	3452	5695	7892	10042	11041
20.08.590	5900(3000, 2900)	924	3616	5966	8267	10519	11566	885	3492	5761	7983	10158	11169
20.08.600	6000(3000, 3000)	942	3657	6034	8361	10639	11698	902	3532	5827	8074	10274	11297

Таблица 10. Теплопроизводительность Гольфстрим-24В КВК24 20.08 при теплоносителе 90/70°С при разной скорости вращения вентилятора

18°С и теплоносителе 90/70 °С при разной скорости вращения вентилятора						15°С и теплоносителе 90/70 °С при разной скорости вращения вентилятора					
0	1 30% min	2 50%	3 70%	4 90%	5 max	0	1 30% min	2 50%	3 70%	4 90%	5 max
42	165	273	378	481	529	45	174	287	397	505	0,556
61	250	413	572	728	801	65	263	434	601	764	0,840
80	257	424	588	748	822	85	270	445	617	785	0,863
98	346	571	791	1006	1106	105	363	599	830	1056	1,162
118	403	665	921	1172	1289	125	423	698	967	1230	1,353
137	494	814	1128	1436	1579	146	518	855	1185	1507	1,657
155	615	1015	1406	1790	1968	165	646	1065	1476	1879	2,066
174	622	1026	1422	1810	1990	185	653	1078	1493	1900	2,089
193	778	1284	1780	2265	2490	205	817	1348	1869	2378	2,614
211	786	1297	1797	2286	2514	225	825	1361	1886	2400	2,639
230	804	1327	1838	2339	2572	245	844	1393	1930	2456	2,700
249	895	1476	2045	2603	2862	265	939	1550	2148	2733	3,005
267	986	1627	2254	2868	3154	284	1035	1708	2367	3011	3,311
286	1107	1827	2531	3221	3542	304	1162	1918	2657	3382	3,718
305	1228	2026	2808	3573	3928	324	1289	2127	2948	3751	4,124
324	1236	2039	2825	3595	3952	344	1297	2140	2966	3774	4,149
342	1278	2108	2922	3718	4088	364	1342	2214	3067	3903	4,292
361	1399	2308	3198	4070	4475	384	1469	2423	3358	4273	4,698
380	1556	2567	3557	4526	4977	404	1633	2695	3734	4752	5,225
398	1563	2579	3573	4547	4999	423	1641	2707	3751	4773	5,249
417	1599	2638	3656	4652	5115	443	1679	2770	3838	4884	5,370
436	1721	2839	3934	5005	5504	463	1806	2980	4130	5255	5,778
454	1842	3039	4211	5358	5891	483	1934	3190	4421	5625	6,185
473	1849	3050	4226	5378	5913	503	1941	3202	4437	5646	6,208
492	1891	3121	4324	5502	6050	523	1986	3276	4540	5777	6,352
510	2013	3320	4601	5855	6438	543	2113	3486	4831	6147	6,759
460	1608	2653	3676	4678	5144	489	1688	2785	3860	4911	5,400
479	1699	2803	3884	4942	5434	509	1783	2942	4077	5188	5,705
498	1789	2952	4091	5206	5724	529	1879	3099	4295	5465	6,009
516	1881	3103	4300	5471	6016	549	1975	3258	4514	5744	6,316
535	1972	3253	4508	5737	6308	569	2070	3416	4733	6023	6,622
554	2093	3453	4785	6089	6695	589	2198	3626	5024	6393	7,029
572	2214	3653	5062	6442	7083	609	2325	3836	5315	6763	7,436
591	2335	3853	5339	6794	7470	628	2452	4045	5605	7133	7,843
610	2456	4053	5616	7146	7857	648	2579	4255	5896	7502	8,249
628	2464	4065	5633	7167	7881	668	2587	4268	5914	7525	8,274
647	2471	4077	5650	7189	7905	688	2594	4280	5931	7548	8,299
666	2514	4147	5747	7312	8040	708	2639	4354	6033	7677	8,441
684	2556	4217	5843	7436	8176	728	2683	4427	6135	7806	8,583
703	2677	4416	6120	7787	8563	748	2810	4637	6425	8176	8,990
722	2798	4616	6397	8139	8950	768	2937	4846	6716	8545	9,396
740	2955	4875	6755	8596	9452	787	3102	5118	7092	9025	9,923
759	3112	5134	7114	9052	9954	807	3267	5390	7469	9504	10,450
778	3119	5146	7130	9073	9976	827	3274	5402	7486	9525	10,474
797	3126	5157	7146	9093	9999	847	3282	5414	7503	9547	10,497
815	3162	5217	7229	9198	10114	867	3320	5477	7589	9657	10,618
834	3198	5276	7311	9303	10229	887	3358	5539	7676	9767	10,740
853	3320	5477	7589	9657	10618	907	3485	5750	7968	10139	11,148
871	3441	5677	7867	10011	11007	926	3613	5961	8260	10510	11,556
890	3562	5877	8144	10363	11395	946	3740	6171	8551	10880	11,963
909	3684	6077	8421	10716	11783	966	3867	6380	8841	11250	12,370
927	3690	6089	8437	10736	11804	986	3874	6392	8858	11271	12,393
946	3697	6100	8453	10756	11826	1006	3882	6404	8874	11292	12,416
965	3740	6170	8550	10880	11963	1026	3927	6478	8977	11423	12,560
983	3783	6241	8648	11005	12100	1046	3972	6552	9080	11553	12,703

Таблица 11. Теплопроизводительность Гольфстрим-24В КВК24 20.08 при теплоносителе 75/65°С при разной скорости вращения вентилятора

КВК24 20.08	Длина L, мм	Теплопроизводительность (Вт) при расходе теплоносителя 0,1 кг/с, при температуре воздуха в помещении tп: 20°С и теплоносителе 75/65°С при разной скорости вращения вентилятора						22°С и теплоносителе 75/65 °С при разной скорости вращения вентилятора					
		0	1 30% min	2 50%	3 70%	4 90%	5 max	0	1 30% min	2 50%	3 70%	4 90%	5 max
20.08.060	600	32	133	219	303	386	424	30	127	210	291	370	407
20.08.070	700	46	201	331	458	583	641	44	192	317	440	559	615
20.08.080	800	61	206	340	471	599	659	58	198	326	452	575	632
20.08.090	900	74	277	457	634	806	886	71	266	438	608	773	850
20.08.100	1000	89	323	533	738	939	1033	84	310	511	708	900	990
20.08.110	1100	104	395	652	904	1150	1265	98	379	626	867	1103	1213
20.08.120	1200	117	493	813	1127	1434	1577	111	473	780	1080	1375	1512
20.08.130	1300	132	499	822	1140	1450	1595	125	478	789	1093	1391	1529
20.08.140	1400	146	624	1029	1426	1815	1995	138	598	987	1367	1740	1913
20.08.150	1500	160	630	1039	1440	1832	2014	152	604	996	1380	1757	1931
20.08.160	1600	174	644	1063	1473	1874	2061	165	618	1019	1412	1797	1976
20.08.170	1700	188	717	1183	1639	2086	2293	178	687	1134	1571	2000	2199
20.08.180	1800	202	790	1303	1806	2298	2527	192	758	1250	1732	2204	2423
20.08.190	1900	216	887	1464	2028	2581	2838	205	851	1403	1945	2475	2721
20.08.200	2000	230	984	1624	2250	2863	3148	219	944	1557	2157	2745	3018
20.08.210	2100	245	990	1633	2263	2880	3167	232	949	1566	2170	2762	3036
20.08.220	2200	259	1024	1689	2341	2979	3275	245	982	1620	2245	2856	3141
20.08.230	2300	273	1121	1849	2563	3261	3585	259	1075	1773	2457	3127	3438
20.08.240	2400	287	1247	2057	2850	3627	3988	272	1195	1972	2733	3477	3824
20.08.250	2500	301	1252	2066	2863	3643	4006	286	1201	1981	2745	3493	3841
20.08.260	2600	315	1281	2114	2929	3727	4098	299	1228	2027	2809	3574	3929
20.08.270	2700	329	1379	2275	3152	4011	4410	312	1322	2181	3022	3846	4228
20.08.280	2800	343	1476	2435	3374	4293	4720	326	1415	2335	3235	4116	4526
20.08.290	2900	358	1481	2444	3386	4309	4738	339	1420	2343	3247	4132	4543
20.08.300	3000	372	1516	2500	3465	4409	4848	353	1453	2397	3322	4227	4648
20.08.310	3100	386	1613	2661	3687	4691	5158	366	1546	2551	3535	4498	4946
20.08.320	3200(1600, 1600)	348	1289	2126	2946	3748	4122	330	1235	2038	2825	3594	3952
20.08.330	3300(1700, 1600)	362	1361	2246	3112	3960	4354	343	1305	2153	2984	3797	4175
20.08.340	3400(1700, 1700)	376	1434	2366	3278	4171	4586	357	1375	2268	3143	3999	4397
20.08.350	3500(1800, 1700)	390	1507	2486	3445	4384	4820	370	1445	2384	3303	4203	4622
20.08.360	3600(1800, 1800)	404	1580	2607	3612	4597	5054	384	1515	2500	3464	4407	4846
20.08.370	3700(1900, 1800)	419	1677	2767	3834	4879	5365	397	1608	2653	3677	4678	5144
20.08.380	3800(1900, 1900)	433	1774	2927	4056	5162	5675	410	1701	2807	3889	4949	5442
20.08.390	3900(2000, 1900)	447	1871	3087	4278	5444	5985	424	1794	2960	4102	5219	5739
20.08.400	4000(2000, 2000)	461	1968	3247	4500	5726	6295	437	1887	3113	4314	5490	6036
20.08.410	4100(2100, 2000)	475	1974	3257	4513	5743	6315	450	1893	3123	4327	5506	6055
20.08.420	4200(2100, 2100)	489	1980	3267	4527	5760	6334	464	1899	3132	4341	5523	6073
20.08.430	4300(2200, 2100)	503	2014	3323	4605	5859	6442	477	1931	3186	4415	5618	6177
20.08.440	4400(2200, 2200)	517	2048	3379	4682	5958	6551	491	1964	3240	4489	5713	6281
20.08.450	4500(2300, 2200)	532	2145	3539	4904	6240	6861	504	2057	3393	4702	5983	6578
20.08.460	4600(2300, 2300)	546	2242	3699	5125	6522	7171	517	2150	3546	4914	6253	6876
20.08.470	4700(2400, 2300)	560	2368	3906	5413	6888	7573	531	2270	3745	5190	6604	7261
20.08.480	4800(2400, 2400)	574	2493	4114	5700	7253	7975	544	2391	3944	5466	6955	7647
20.08.490	4900(2500, 2400)	588	2499	4123	5713	7270	7993	558	2396	3953	5478	6970	7664
20.08.500	5000(2500, 2500)	602	2505	4132	5726	7286	8011	571	2402	3962	5490	6986	7682
20.08.510	5100(2600, 2500)	616	2534	4180	5792	7370	8104	584	2429	4008	5554	7067	7770
20.08.520	5200(2600, 2600)	630	2562	4228	5858	7454	8196	598	2457	4054	5617	7148	7859
20.08.530	5300(2700, 2600)	645	2660	4388	6081	7738	8508	611	2550	4208	5831	7419	8158
20.08.540	5400(2700, 2700)	659	2757	4549	6304	8021	8820	625	2644	4362	6044	7691	8457
20.08.550	5500(2800, 2700)	673	2854	4709	6526	8304	9130	638	2737	4515	6257	7962	8754
20.08.560	5600(2800, 2800)	687	2952	4870	6748	8586	9441	651	2830	4669	6470	8233	9052
20.08.570	5700(2900, 2800)	701	2957	4879	6760	8602	9458	665	2835	4678	6482	8248	9069
20.08.580	5800(2900, 2900)	715	2962	4888	6773	8618	9476	678	2840	4686	6494	8263	9086
20.08.590	5900(3000, 2900)	729	2997	4944	6851	8718	9586	692	2873	4741	6569	8359	9191
20.08.600	6000(3000, 3000)	744	3031	5001	6930	8818	9695	705	2906	4795	6644	8455	9296

Таблица 11. Теплопроизводительность Гольфстрим-24В КВК24 20.08 при теплоносителе 75/65°С при разной скорости вращения вентилятора

18°С и теплоносителе 75/65 °С при разной скорости вращения вентилятора						15°С и теплоносителе 75/65 °С при разной скорости вращения вентилятора					
0	1 30% min	2 50%	3 70%	4 90%	5 max	0	1 30% min	2 50%	3 70%	4 90%	5 max
33	138	228	316	402	442	36	146	241	334	425	468
49	209	344	477	607	668	52	221	365	506	644	708
64	214	354	490	624	686	69	227	375	520	661	727
78	289	476	660	839	923	84	306	504	699	889	978
94	336	555	768	978	1075	101	356	588	814	1036	1139
109	412	679	941	1198	1317	117	436	720	997	1269	1395
123	513	847	1173	1493	1642	133	544	897	1243	1582	1739
138	519	856	1187	1510	1660	149	550	907	1257	1600	1759
153	649	1072	1485	1889	2077	165	688	1135	1573	2002	2201
168	656	1082	1499	1908	2097	181	695	1146	1588	2021	2222
183	671	1107	1534	1951	2146	197	711	1173	1625	2068	2273
198	746	1232	1707	2172	2388	213	791	1305	1808	2301	2530
213	823	1357	1881	2393	2631	229	872	1438	1993	2535	2788
228	924	1524	2112	2687	2955	245	979	1615	2237	2847	3130
243	1025	1690	2343	2981	3277	261	1086	1791	2482	3158	3472
257	1031	1701	2357	2999	3297	277	1092	1802	2497	3177	3493
272	1066	1759	2438	3102	3410	293	1130	1864	2583	3286	3613
287	1167	1926	2668	3395	3733	309	1237	2040	2827	3597	3955
302	1298	2142	2968	3776	4152	325	1375	2269	3144	4001	4399
317	1304	2151	2981	3793	4171	341	1381	2279	3158	4019	4419
332	1334	2201	3050	3881	4267	357	1413	2332	3231	4112	4521
347	1436	2368	3282	4176	4592	373	1521	2509	3477	4424	4865
361	1537	2535	3513	4470	4915	389	1628	2686	3722	4736	5207
376	1542	2545	3526	4487	4933	405	1634	2696	3736	4754	5227
391	1578	2603	3608	4591	5047	421	1672	2758	3822	4864	5348
406	1679	2770	3839	4885	5371	437	1779	2935	4067	5175	5690
366	1342	2213	3067	3903	4291	394	1421	2345	3250	4135	4547
381	1417	2338	3240	4123	4533	410	1502	2477	3433	4368	4803
396	1493	2463	3413	4343	4775	426	1582	2610	3616	4601	5059
411	1569	2589	3587	4565	5019	442	1662	2743	3801	4836	5317
426	1645	2714	3761	4786	5263	458	1743	2876	3985	5071	5576
440	1746	2881	3992	5080	5586	474	1850	3053	4230	5382	5918
455	1847	3048	4224	5374	5909	490	1957	3229	4475	5694	6261
470	1948	3214	4454	5668	6232	506	2064	3406	4719	6005	6603
485	2049	3381	4685	5962	6555	522	2171	3582	4964	6316	6945
500	2056	3391	4699	5980	6575	538	2178	3593	4979	6335	6966
515	2062	3402	4714	5998	6595	554	2184	3604	4994	6354	6987
530	2097	3460	4794	6101	6708	570	2222	3666	5079	6463	7107
545	2132	3518	4875	6203	6821	586	2259	3727	5165	6572	7227
559	2233	3685	5106	6497	7144	602	2366	3904	5410	6883	7569
574	2334	3851	5337	6791	7467	618	2473	4080	5654	7194	7911
589	2465	4067	5636	7172	7885	634	2612	4309	5971	7598	8354
604	2596	4283	5935	7552	8304	650	2751	4538	6288	8002	8798
619	2602	4293	5949	7570	8323	666	2757	4548	6303	8020	8818
634	2608	4303	5962	7587	8342	682	2763	4558	6317	8038	8838
649	2638	4352	6031	7674	8438	698	2795	4611	6390	8131	8940
663	2668	4402	6100	7762	8534	714	2827	4664	6463	8223	9042
678	2770	4569	6332	8057	8859	730	2934	4841	6708	8536	9386
693	2871	4737	6564	8352	9183	746	3042	5018	6954	8849	9730
708	2972	4904	6795	8646	9507	762	3149	5195	7199	9160	10072
723	3073	5070	7026	8940	9830	778	3256	5372	7444	9472	10415
738	3079	5080	7039	8957	9848	794	3262	5382	7458	9490	10434
753	3085	5089	7052	8973	9867	810	3268	5392	7471	9507	10453
768	3120	5148	7134	9077	9981	826	3306	5454	7558	9617	10574
782	3156	5207	7215	9181	10095	842	3344	5517	7644	9727	10695

Размеры конвектора Гольфстрим-12В/24В
КВК12(24) 24.08.060…600-ВКП(ВУП, ВРП)

КВК12(24) 24.08.060…310 ВП-П

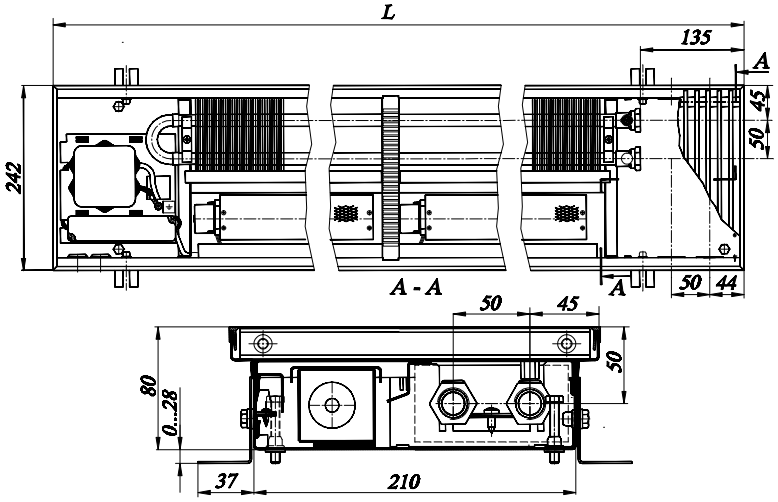

КВК12(24) 24.08.320…600 ВКП (ВУП, ВРП)-ПП

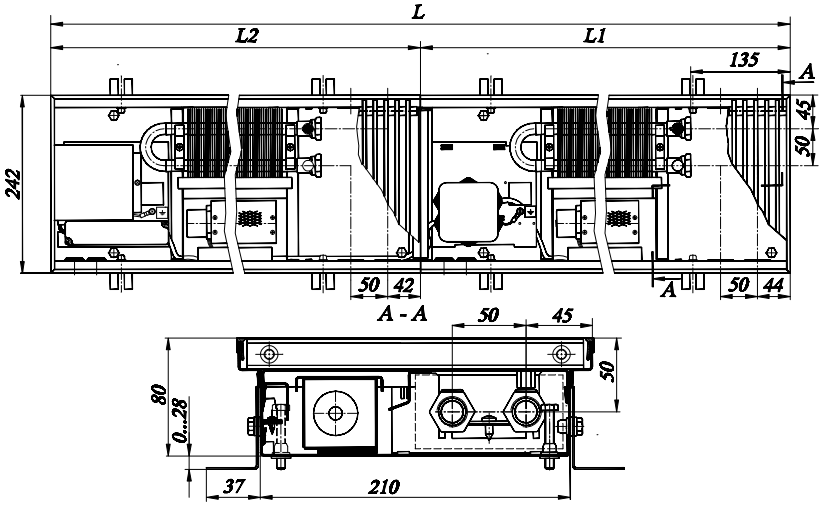

КВК12(24) 24.08.320…600 ВКП (ВУП, ВРП)-ЛП

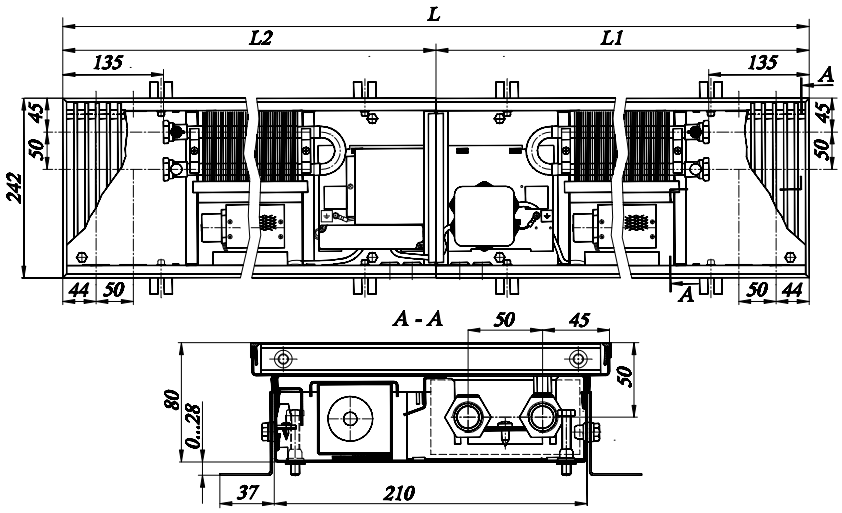

Таблица 12. Теплопроизводительность Гольфстрим-12В КВК12 24.08 и КВОК12 24.09 при теплоносителе 95/85°С при разной скорости вращения вентилятора

КВК12 24.08	Длина L, мм	Теплопроизводительность (Вт) при расходе теплоносителя 0,1 кг/с, при температуре воздуха в помещении tп:											
		20°С и теплоносителе 95/85 °С при разной скорости вращения вентилятора						22°С и теплоносителе 95/85 °С при разной скорости вращения вентилятора					
		0	1 30% min	2 50%	3 70%	4 90%	5 max	0	1 30% min	2 50%	3 70%	4 90%	5 max
24.08.060	600	60	183	306	428	550	611	58	178	297	415	534	593
24.08.070	700	87	252	420	587	755	839	84	244	407	570	733	815
24.08.080	800	115	260	433	606	779	865	111	252	420	588	756	840
24.08.090	900	141	373	621	870	1118	1242	135	362	603	844	1085	1206
24.08.100	1000	168	441	735	1029	1324	1471	162	428	714	999	1285	1427
24.08.110	1100	196	509	849	1189	1528	1698	188	494	824	1154	1483	1648
24.08.120	1200	222	518	863	1208	1554	1726	213	503	838	1173	1508	1676
24.08.130	1300	248	631	1051	1471	1892	2102	239	612	1020	1428	1836	2040
24.08.140	1400	275	699	1165	1631	2096	2329	265	678	1130	1583	2035	2261
24.08.150	1500	302	768	1280	1791	2303	2559	291	745	1242	1739	2235	2484
24.08.160	1600	329	880	1467	2054	2641	2935	316	854	1424	1994	2563	2848
24.08.170	1700	355	949	1581	2213	2846	3162	342	921	1535	2148	2762	3069
24.08.180	1800	382	1018	1696	2374	3053	3392	368	988	1646	2304	2963	3292
24.08.190	1900	409	1026	1709	2393	3077	3419	393	995	1659	2323	2986	3318
24.08.200	2000	435	1138	1897	2655	3414	3793	419	1105	1841	2577	3314	3682
24.08.210	2100	462	1207	2012	2816	3621	4023	445	1171	1952	2733	3514	3905
24.08.220	2200	489	1275	2126	2976	3826	4251	471	1238	2063	2888	3714	4126
24.08.230	2300	515	1283	2139	2994	3850	4277	496	1245	2076	2906	3736	4152
24.08.240	2400	542	1396	2327	3258	4189	4655	522	1355	2259	3162	4066	4518
24.08.250	2500	569	1465	2441	3418	4394	4883	548	1422	2370	3317	4265	4739
24.08.260	2600	595	1533	2555	3577	4599	5110	573	1488	2480	3472	4464	4960
24.08.270	2700	622	1646	2744	3841	4939	5487	599	1598	2663	3728	4793	5326
24.08.280	2800	649	1715	2858	4001	5144	5715	625	1664	2774	3883	4993	5547
24.08.290	2900	675	1783	2971	4160	5349	5943	650	1730	2884	4038	5191	5768
24.08.300	3000	702	1791	2986	4180	5374	5971	676	1739	2898	4057	5216	5796
24.08.310	3100	729	1904	3173	4443	5712	6347	702	1848	3080	4312	5544	6160
24.08.320	3200(1600, 1600)	657	1761	2935	4109	5282	5869	633	1709	2848	3988	5127	5697
24.08.330	3300(1700, 1600)	684	1829	3048	4268	5487	6097	658	1775	2959	4142	5326	5917
24.08.340	3400(1700, 1700)	710	1897	3162	4427	5692	6324	684	1841	3069	4297	5524	6138
24.08.350	3500(1800, 1700)	737	1966	3277	4588	5898	6554	710	1908	3181	4453	5725	6361
24.08.360	3600(1800, 1800)	764	2035	3392	4749	6105	6784	736	1975	3292	4609	5926	6584
24.08.370	3700(1900, 1800)	790	2043	3405	4767	6129	6810	761	1983	3305	4627	5949	6610
24.08.380	3800(1900, 1900)	817	2051	3419	4786	6154	6837	787	1991	3318	4645	5973	6636
24.08.390	3900(2000, 1900)	844	2164	3606	5048	6491	7212	813	2100	3500	4900	6300	7000
24.08.400	4000(2000, 2000)	871	2276	3793	5311	6828	7587	838	2209	3682	5155	6627	7364
24.08.410	4100(2100, 2000)	897	2345	3908	5472	7035	7817	864	2276	3793	5311	6828	7587
24.08.420	4200(2100, 2100)	924	2414	4023	5632	7242	8046	890	2343	3905	5467	7029	7810
24.08.430	4300(2200, 2100)	951	2482	4137	5792	7447	8275	915	2409	4016	5622	7228	8031
24.08.440	4400(2200, 2200)	977	2551	4251	5952	7652	8503	941	2476	4126	5777	7427	8253
24.08.450	4500(2300, 2200)	1004	2559	4264	5970	7676	8529	967	2483	4139	5795	7450	8278
24.08.460	4600(2300, 2300)	1031	2566	4277	5988	7699	8555	993	2491	4152	5812	7473	8303
24.08.470	4700(2400, 2300)	1057	2680	4466	6252	8039	8932	1018	2601	4335	6068	7802	8669
24.08.480	4800(2400, 2400)	1084	2793	4655	6516	8378	9309	1044	2711	4518	6325	8132	9035
24.08.490	4900(2500, 2400)	1111	2861	4769	6676	8584	9537	1070	2777	4628	6480	8331	9257
24.08.500	5000(2500, 2500)	1137	2930	4883	6836	8789	9765	1095	2843	4739	6635	8530	9478
24.08.510	5100(2600, 2500)	1164	2998	4996	6995	8994	9993	1121	2910	4849	6789	8729	9699
24.08.520	5200(2600, 2600)	1191	3066	5110	7154	9198	10220	1147	2976	4960	6944	8928	9920
24.08.530	5300(2700, 2600)	1217	3179	5299	7418	9538	10597	1172	3086	5143	7200	9257	10286
24.08.540	5400(2700, 2700)	1244	3292	5487	7682	9877	10975	1198	3196	5326	7456	9587	10652
24.08.550	5500(2800, 2700)	1271	3361	5601	7842	10082	11203	1224	3262	5437	7611	9786	10873
24.08.560	5600(2800, 2800)	1297	3429	5715	8002	10288	11431	1250	3328	5547	7766	9985	11095
24.08.570	5700(2900, 2800)	1324	3497	5829	8161	10492	11658	1275	3395	5658	7921	10184	11315
24.08.580	5800(2900, 2900)	1351	3566	5943	8320	10697	11886	1301	3461	5768	8075	10382	11536
24.08.590	5900(3000, 2900)	1378	3574	5957	8340	10723	11914	1327	3469	5782	8095	10407	11564
24.08.600	6000(3000, 3000)	1404	3583	5971	8360	10748	11943	1352	3477	5796	8114	10432	11591

Таблица 12. Теплопроизводительность Гольфстрим-12В КВК12 24.08 и КВОК12 24.09 при теплоносителе 95/85°С при разной скорости вращения вентилятора

18°С и теплоносителе 95/85 °С при разной скорости вращения вентилятора						15°С и теплоносителе 95/85 °С при разной скорости вращения вентилятора						24°С и теплоносителе 7/11 °С (режим охлаж.) КВОК12 при разной скорости вращения вентилятора					Потребляемая мощность вентиляторов, Вт
0	1 30% min	2 50%	3 70%	4 90%	5 max	0	1 30% min	2 50%	3 70%	4 90%	5 max	1 30% min	2 50%	3 70%	4 90%	5 max	
62	189	315	440	566	629	65	197	328	459	590	656	36	60	84	108	120	3,2
91	259	432	605	778	864	95	270	451	631	811	901	49	82	115	148	164	3,1
119	267	445	623	802	891	126	279	464	650	836	929	51	85	119	153	170	3,1
146	384	639	895	1151	1279	154	400	667	934	1201	1334	73	122	170	219	244	6,5
174	454	757	1060	1362	1514	184	474	789	1105	1421	1579	86	144	202	259	288	6,4
203	524	874	1224	1573	1748	214	547	911	1276	1641	1823	100	166	233	300	333	6,2
230	533	889	1244	1600	1777	242	556	927	1297	1668	1854	102	169	237	305	338	6,2
258	649	1082	1515	1947	2164	272	677	1128	1580	2031	2257	124	206	288	371	412	9,6
285	719	1199	1679	2158	2398	301	750	1250	1751	2251	2501	137	228	320	411	457	9,5
313	790	1317	1844	2371	2634	330	824	1374	1923	2473	2748	150	251	351	451	502	9,4
341	906	1511	2115	2719	3021	359	945	1575	2206	2836	3151	173	288	403	518	575	12,7
368	977	1628	2279	2930	3255	389	1018	1697	2376	3055	3395	186	310	434	558	620	12,6
396	1048	1746	2444	3143	3492	418	1092	1821	2549	3277	3642	199	332	465	598	665	12,5
424	1056	1760	2464	3167	3519	447	1101	1835	2569	3303	3670	201	335	469	603	670	12,5
451	1172	1953	2734	3515	3905	476	1222	2036	2851	3665	4073	223	372	520	669	744	15,8
479	1242	2071	2899	3727	4142	505	1296	2160	3024	3888	4319	237	394	552	710	789	15,7
507	1313	2188	3064	3939	4377	534	1369	2282	3195	4108	4564	250	417	583	750	833	15,6
535	1321	2202	3082	3963	4403	564	1378	2296	3215	4133	4592	252	419	587	755	838	15,6
562	1437	2396	3354	4312	4792	593	1499	2499	3498	4498	4997	274	456	639	821	912	19,0
590	1508	2513	3519	4524	5026	622	1573	2621	3670	4718	5242	287	479	670	861	957	18,8
618	1578	2630	3682	4734	5261	651	1646	2743	3841	4938	5486	300	501	701	901	1002	18,7
645	1695	2824	3954	5084	5649	680	1767	2946	4124	5302	5891	323	538	753	968	1076	22,1
673	1765	2942	4119	5295	5884	710	1841	3068	4295	5523	6136	336	560	784	1008	1120	22,0
701	1835	3059	4282	5506	6118	739	1914	3190	4466	5742	6380	349	582	815	1048	1165	21,8
728	1844	3074	4303	5532	6147	768	1923	3206	4488	5770	6411	351	585	819	1053	1170	21,8
756	1960	3267	4574	5880	6534	797	2044	3407	4770	6133	6814	373	622	871	1120	1244	25,2
682	1813	3021	4229	5438	6042	719	1890	3151	4411	5671	6302	345	575	805	1035	1150	25,4
709	1883	3138	4393	5649	6276	748	1964	3273	4582	5891	6546	358	597	836	1075	1195	25,3
737	1953	3255	4557	5859	6510	777	2037	3395	4753	6111	6790	372	620	868	1116	1240	25,2
765	2024	3373	4723	6072	6747	806	2111	3518	4926	6333	7037	385	642	899	1156	1285	25,1
792	2095	3492	4888	6285	6983	835	2185	3642	5098	6555	7283	399	665	931	1197	1330	25,0
820	2103	3506	4908	6310	7011	865	2194	3656	5118	6581	7312	400	667	934	1201	1335	25,0
848	2112	3519	4927	6335	7039	894	2202	3670	5139	6607	7341	402	670	938	1206	1340	25,0
875	2227	3712	5197	6682	7424	923	2323	3872	5420	6969	7743	424	707	989	1272	1414	28,3
903	2343	3905	5467	7029	7810	952	2444	4073	5702	7331	8146	446	744	1041	1338	1487	31,7
931	2414	4023	5633	7242	8047	981	2518	4196	5875	7553	8392	460	766	1072	1379	1532	31,6
958	2485	4142	5798	7455	8283	1011	2592	4319	6047	7775	8639	473	789	1104	1419	1577	31,4
986	2555	4259	5963	7666	8518	1040	2665	4442	6219	7996	8884	487	811	1135	1460	1622	31,3
1014	2626	4377	6127	7878	8753	1069	2739	4564	6390	8216	9129	500	833	1167	1500	1667	31,2
1041	2634	4390	6146	7902	8780	1098	2747	4578	6410	8241	9157	501	836	1170	1504	1672	31,2
1069	2642	4403	6165	7926	8807	1127	2755	4592	6429	8266	9185	503	838	1174	1509	1677	31,2
1097	2758	4597	6436	8275	9195	1157	2877	4795	6713	8631	9590	525	875	1225	1576	1751	34,6
1124	2875	4792	6708	8625	9583	1186	2998	4997	6996	8995	9995	547	912	1277	1642	1825	37,9
1152	2945	4909	6873	8836	9818	1215	3072	5120	7168	9216	10240	561	935	1309	1682	1869	37,8
1180	3016	5026	7037	9048	10053	1244	3145	5242	7339	9436	10485	574	957	1340	1723	1914	37,7
1207	3086	5144	7201	9258	10287	1273	3219	5364	7510	9656	10729	588	979	1371	1763	1959	37,6
1235	3156	5261	7365	9469	10521	1302	3292	5486	7681	9876	10973	601	1002	1402	1803	2003	37,4
1263	3273	5455	7637	9818	10909	1332	3413	5689	7964	10240	11378	623	1039	1454	1869	2077	40,8
1291	3389	5649	7908	10168	11298	1361	3535	5891	8248	10605	11783	645	1076	1506	1936	2151	44,2
1318	3460	5766	8073	10379	11533	1390	3608	6014	8419	10825	12028	659	1098	1537	1976	2196	44,0
1346	3530	5884	8237	10591	11767	1419	3682	6136	8591	11045	12273	672	1120	1568	2016	2240	43,9
1374	3600	6001	8401	10801	12002	1448	3755	6258	8762	11265	12517	686	1143	1600	2057	2285	43,8
1401	3671	6118	8565	11012	12236	1478	3828	6380	8933	11485	12761	699	1165	1631	2097	2330	43,7
1429	3679	6132	8585	11038	12265	1507	3837	6396	8954	11512	12792	701	1168	1635	2102	2335	43,7
1457	3688	6147	8606	11065	12294	1536	3847	6411	8975	11540	12822	702	1170	1639	2107	2341	43,7

Таблица 13. Теплопроизводительность Гольфстрим-12В КВК12 24.08 и КВОК12 24.09 при теплоносителе 90/70°С при разной скорости вращения вентилятора

КВК12 24.08	Длина L, мм	Теплопроизводительность (Вт) при расходе теплоносителя 0,1 кг/с, при температуре воздуха в помещении tп: 20°С и теплоносителе 90/70 °С при разной скорости вращения вентилятора						22°С и теплоносителе 90/70 °С при разной скорости вращения вентилятора					
		0	1 30% min	2 50%	3 70%	4 90%	5 max	0	1 30% min	2 50%	3 70%	4 90%	5 max
24.08.060	600	49	156	261	365	469	521	47	151	252	352	453	503
24.08.070	700	71	215	358	501	644	716	68	207	346	484	622	691
24.08.080	800	94	221	369	517	664	738	90	214	356	499	642	713
24.08.090	900	115	318	530	742	954	1060	110	307	512	717	921	1024
24.08.100	1000	138	376	627	878	1129	1255	132	363	606	848	1090	1212
24.08.110	1100	160	435	724	1014	1304	1449	153	420	699	979	1259	1399
24.08.120	1200	181	442	736	1031	1326	1473	173	427	711	996	1280	1422
24.08.130	1300	203	538	897	1255	1614	1793	195	520	866	1212	1559	1732
24.08.140	1400	225	596	994	1391	1789	1987	215	576	960	1343	1727	1919
24.08.150	1500	247	655	1092	1528	1965	2183	236	633	1054	1476	1898	2108
24.08.160	1600	269	751	1252	1753	2253	2504	257	725	1209	1693	2176	2418
24.08.170	1700	291	809	1349	1888	2428	2698	278	782	1303	1824	2345	2605
24.08.180	1800	313	868	1447	2026	2604	2894	299	838	1397	1956	2515	2795
24.08.190	1900	334	875	1458	2042	2625	2917	320	845	1408	1972	2535	2817
24.08.200	2000	356	971	1618	2266	2913	3236	341	938	1563	2188	2813	3125
24.08.210	2100	378	1030	1716	2403	3089	3433	362	994	1657	2320	2983	3315
24.08.220	2200	400	1088	1814	2539	3265	3627	383	1051	1751	2452	3152	3503
24.08.230	2300	422	1095	1825	2555	3284	3649	404	1057	1762	2467	3172	3524
24.08.240	2400	444	1191	1986	2780	3574	3971	424	1150	1917	2684	3451	3835
24.08.250	2500	465	1250	2083	2916	3749	4166	445	1207	2011	2816	3621	4023
24.08.260	2600	487	1308	2180	3052	3924	4360	466	1263	2105	2947	3789	4210
24.08.270	2700	509	1405	2341	3277	4214	4682	487	1356	2261	3165	4069	4521
24.08.280	2800	531	1463	2438	3413	4389	4876	508	1413	2355	3296	4238	4709
24.08.290	2900	553	1521	2535	3549	4563	5070	529	1469	2448	3427	4407	4896
24.08.300	3000	575	1528	2547	3566	4585	5095	550	1476	2460	3444	4428	4920
24.08.310	3100	596	1625	2708	3791	4874	5415	571	1569	2615	3660	4706	5229
24.08.320	3200(1600, 1600)	538	1502	2504	3505	4507	5008	515	1451	2418	3385	4352	4836
24.08.330	3300(1700, 1600)	560	1560	2601	3641	4681	5202	535	1507	2512	3516	4521	5023
24.08.340	3400(1700, 1700)	581	1619	2698	3777	4856	5396	556	1563	2605	3647	4689	5210
24.08.350	3500(1800, 1700)	603	1678	2796	3914	5033	5592	577	1620	2700	3780	4860	5400
24.08.360	3600(1800, 1800)	625	1736	2894	4051	5209	5788	598	1677	2795	3912	5030	5589
24.08.370	3700(1900, 1800)	647	1743	2905	4067	5230	5811	619	1683	2806	3928	5050	5611
24.08.380	3800(1900, 1900)	669	1750	2917	4083	5250	5834	640	1690	2817	3943	5070	5633
24.08.390	3900(2000, 1900)	691	1846	3077	4307	5538	6153	661	1783	2971	4159	5348	5942
24.08.400	4000(2000, 2000)	712	1942	3236	4531	5826	6473	682	1875	3125	4376	5626	6251
24.08.410	4100(2100, 2000)	734	2001	3335	4668	6002	6669	703	1932	3220	4508	5796	6440
24.08.420	4200(2100, 2100)	756	2060	3433	4806	6179	6865	724	1989	3315	4641	5967	6629
24.08.430	4300(2200, 2100)	778	2118	3530	4942	6354	7060	744	2045	3409	4772	6136	6818
24.08.440	4400(2200, 2200)	800	2176	3627	5078	6529	7254	765	2102	3503	4904	6305	7006
24.08.450	4500(2300, 2200)	822	2183	3638	5094	6549	7277	786	2108	3513	4919	6324	7027
24.08.460	4600(2300, 2300)	843	2190	3649	5109	6569	7299	807	2115	3524	4934	6344	7048
24.08.470	4700(2400, 2300)	865	2286	3810	5334	6859	7621	828	2208	3680	5151	6623	7359
24.08.480	4800(2400, 2400)	887	2383	3971	5560	7148	7942	849	2301	3835	5369	6903	7670
24.08.490	4900(2500, 2400)	909	2441	4069	5696	7323	8137	870	2357	3929	5501	7072	7858
24.08.500	5000(2500, 2500)	931	2500	4166	5832	7499	8332	891	2414	4023	5632	7241	8046
24.08.510	5100(2600, 2500)	953	2558	4263	5968	7673	8526	912	2470	4117	5763	7410	8233
24.08.520	5200(2600, 2600)	975	2616	4360	6104	7848	8720	933	2526	4210	5894	7578	8421
24.08.530	5300(2700, 2600)	996	2712	4521	6329	8137	9042	953	2619	4366	6112	7858	8731
24.08.540	5400(2700, 2700)	1018	2809	4682	6554	8427	9363	974	2713	4521	6329	8138	9042
24.08.550	5500(2800, 2700)	1040	2867	4779	6691	8602	9558	995	2769	4615	6461	8307	9230
24.08.560	5600(2800, 2800)	1062	2926	4876	6827	8777	9753	1016	2825	4709	6593	8476	9418
24.08.570	5700(2900, 2800)	1084	2984	4973	6963	8952	9947	1037	2882	4803	6724	8645	9605
24.08.580	5800(2900, 2900)	1106	3042	5070	7098	9127	10141	1058	2938	4896	6855	8813	9793
24.08.590	5900(3000, 2900)	1127	3049	5082	7115	9148	10165	1079	2945	4908	6871	8835	9816
24.08.600	6000(3000, 3000)	1149	3057	5095	7132	9170	10189	1100	2952	4920	6888	8856	9840

Таблица 13. Теплопроизводительность Гольфстрим-12В КВК12 24.08 и КВОК12 24.09 при теплоносителе 90/70°С при разной скорости вращения вентилятора

18°С и теплоносителе 90/70 °С при разной скорости вращения вентилятора						15°С и теплоносителе 90/70 °С при разной скорости вращения вентилятора					
0	1 30% min	2 50%	3 70%	4 90%	5 max	0	1 30% min	2 50%	3 70%	4 90%	5 max
51	162	270	377	485	539	54	170	283	396	510	566
75	222	370	518	667	741	79	233	389	544	700	778
98	229	382	534	687	764	104	240	401	561	721	802
120	329	548	767	987	1096	128	345	576	806	1036	1151
144	389	649	908	1168	1298	153	409	681	954	1226	1363
167	450	749	1049	1349	1498	178	472	787	1101	1416	1573
189	457	762	1066	1371	1524	201	480	800	1120	1440	1600
212	556	927	1298	1669	1855	226	584	974	1363	1753	1947
235	617	1028	1439	1850	2056	250	647	1079	1511	1942	2158
258	678	1129	1581	2033	2258	274	711	1186	1660	2134	2371
281	777	1295	1813	2331	2590	298	816	1359	1903	2447	2719
303	837	1395	1953	2511	2790	323	879	1465	2051	2637	2930
326	898	1497	2095	2694	2993	347	943	1571	2200	2828	3143
349	905	1508	2112	2715	3017	371	950	1584	2217	2851	3167
372	1004	1674	2343	3013	3348	395	1054	1757	2460	3163	3515
395	1065	1775	2485	3195	3550	420	1118	1864	2609	3355	3728
417	1126	1876	2626	3377	3752	444	1182	1969	2757	3545	3939
440	1132	1887	2642	3397	3775	468	1189	1982	2774	3567	3963
463	1232	2054	2875	3697	4108	492	1294	2156	3019	3881	4312
486	1293	2154	3016	3878	4309	516	1357	2262	3167	4072	4524
508	1353	2255	3157	4059	4510	541	1420	2367	3314	4261	4735
531	1453	2421	3390	4358	4842	565	1525	2542	3559	4576	5084
554	1513	2522	3531	4539	5044	589	1589	2648	3707	4766	5295
577	1573	2622	3671	4720	5245	613	1652	2753	3854	4955	5506
600	1581	2635	3689	4743	5270	638	1660	2766	3873	4979	5532
622	1680	2801	3921	5041	5601	662	1764	2940	4116	5292	5880
561	1554	2590	3626	4662	5180	597	1631	2719	3807	4894	5438
584	1614	2690	3766	4842	5380	621	1695	2824	3954	5084	5649
607	1674	2790	3907	5023	5581	645	1758	2930	4102	5273	5859
630	1735	2892	4049	5205	5784	669	1822	3036	4251	5465	6072
652	1796	2993	4191	5388	5987	694	1886	3143	4400	5657	6285
675	1803	3005	4207	5409	6010	718	1893	3155	4417	5679	6310
698	1810	3017	4224	5431	6034	742	1900	3167	4434	5701	6335
721	1909	3182	4455	5728	6365	766	2005	3341	4677	6014	6682
743	2009	3348	4687	6026	6695	791	2109	3515	4920	6326	7029
766	2069	3449	4829	6208	6898	815	2173	3621	5069	6518	7242
789	2130	3550	4971	6391	7101	839	2237	3728	5219	6710	7455
812	2191	3651	5112	6572	7302	863	2300	3833	5367	6900	7666
835	2251	3752	5253	6753	7504	888	2363	3939	5515	7090	7878
857	2258	3763	5269	6774	7527	912	2371	3951	5531	7112	7902
880	2265	3775	5285	6795	7550	936	2378	3963	5548	7133	7926
903	2365	3941	5518	7094	7882	960	2483	4138	5793	7448	8276
926	2465	4108	5751	7394	8215	984	2587	4312	6037	7762	8625
949	2525	4208	5892	7575	8417	1009	2651	4418	6185	7953	8836
971	2585	4309	6033	7756	8618	1033	2714	4524	6333	8143	9048
994	2646	4409	6173	7937	8819	1057	2778	4629	6481	8333	9258
1017	2706	4510	6314	8117	9019	1081	2841	4735	6628	8522	9469
1040	2806	4676	6546	8417	9352	1106	2946	4909	6873	8837	9819
1063	2905	4842	6779	8716	9685	1130	3050	5084	7118	9151	10168
1085	2966	4943	6920	8898	9886	1154	3114	5190	7266	9341	10379
1108	3026	5044	7061	9079	10088	1178	3177	5295	7414	9532	10591
1131	3087	5144	7202	9260	10288	1203	3240	5401	7561	9721	10801
1154	3147	5245	7342	9440	10489	1227	3304	5506	7709	9911	11012
1176	3154	5257	7360	9463	10514	1251	3312	5519	7727	9935	11039
1199	3162	5270	7377	9485	10539	1275	3319	5532	7745	9958	11065

Таблица 14. Теплопроизводительность Гольфстрим-12В КВК12 24.08 и КВОК12 24.09 при теплоносителе 75/65°С при разной скорости вращения вентилятора

КВК12 24.08	Длина L, мм	Теплопроизводительность (Вт) при расходе теплоносителя 0,1 кг/с, при температуре воздуха в помещении tп: 20°С и теплоносителе 75/65°С при разной скорости вращения вентилятора						22°С и теплоносителе 75/65 °С при разной скорости вращения вентилятора					
		0	1 30% min	2 50%	3 70%	4 90%	5 max	0	1 30% min	2 50%	3 70%	4 90%	5 max
24.08.060	600	39	130	216	302	389	432	37	124	207	290	373	414
24.08.070	700	56	178	297	415	534	593	53	171	284	398	512	569
24.08.080	800	74	184	306	428	551	612	70	176	293	411	528	587
24.08.090	900	91	264	439	615	791	879	86	253	421	590	758	842
24.08.100	1000	109	312	520	728	936	1040	103	299	499	698	897	997
24.08.110	1100	126	360	600	840	1081	1201	120	345	576	806	1036	1151
24.08.120	1200	143	366	610	855	1099	1221	136	351	585	819	1053	1170
24.08.130	1300	160	446	743	1040	1338	1486	152	428	713	998	1283	1425
24.08.140	1400	178	494	824	1153	1482	1647	168	474	790	1105	1421	1579
24.08.150	1500	195	543	905	1267	1629	1810	185	521	868	1215	1562	1735
24.08.160	1600	212	623	1038	1453	1868	2075	201	597	995	1393	1791	1990
24.08.170	1700	229	671	1118	1565	2012	2236	218	643	1072	1501	1929	2144
24.08.180	1800	247	720	1199	1679	2159	2398	234	690	1150	1610	2070	2300
24.08.190	1900	264	725	1209	1692	2176	2417	250	695	1159	1622	2086	2318
24.08.200	2000	281	805	1341	1878	2414	2682	267	772	1286	1800	2315	2572
24.08.210	2100	298	853	1422	1991	2560	2845	283	818	1364	1909	2455	2728
24.08.220	2200	316	902	1503	2104	2706	3006	299	865	1441	2018	2594	2882
24.08.230	2300	333	907	1512	2117	2722	3025	316	870	1450	2030	2610	2900
24.08.240	2400	350	987	1646	2304	2962	3291	332	947	1578	2209	2840	3156
24.08.250	2500	367	1036	1726	2417	3107	3453	348	993	1655	2317	2979	3310
24.08.260	2600	384	1084	1807	2529	3252	3613	365	1039	1732	2425	3118	3465
24.08.270	2700	402	1164	1940	2716	3492	3880	381	1116	1860	2604	3348	3720
24.08.280	2800	419	1212	2021	2829	3637	4041	397	1163	1938	2713	3488	3875
24.08.290	2900	436	1261	2101	2942	3782	4202	414	1209	2015	2820	3626	4029
24.08.300	3000	453	1267	2111	2956	3800	4222	430	1215	2024	2834	3644	4049
24.08.310	3100	471	1346	2244	3142	4039	4488	446	1291	2152	3012	3873	4303
24.08.320	3200(1600, 1600)	424	1245	2075	2905	3735	4150	402	1194	1990	2786	3581	3979
24.08.330	3300(1700, 1600)	441	1293	2156	3018	3880	4311	419	1240	2067	2893	3720	4134
24.08.340	3400(1700, 1700)	459	1342	2236	3130	4025	4472	435	1286	2144	3001	3859	4288
24.08.350	3500(1800, 1700)	476	1390	2317	3244	4171	4634	451	1333	2222	3110	3999	4443
24.08.360	3600(1800, 1800)	493	1439	2398	3358	4317	4797	468	1380	2300	3220	4139	4599
24.08.370	3700(1900, 1800)	510	1445	2408	3371	4334	4816	484	1385	2309	3232	4156	4617
24.08.380	3800(1900, 1900)	528	1450	2417	3384	4351	4835	500	1391	2318	3245	4172	4636
24.08.390	3900(2000, 1900)	545	1530	2550	3570	4590	5100	517	1467	2445	3423	4401	4890
24.08.400	4000(2000, 2000)	562	1609	2682	3755	4828	5365	533	1543	2572	3601	4629	5144
24.08.410	4100(2100, 2000)	579	1658	2764	3869	4974	5527	549	1590	2650	3710	4770	5300
24.08.420	4200(2100, 2100)	597	1707	2845	3983	5121	5690	566	1637	2728	3819	4910	5455
24.08.430	4300(2200, 2100)	614	1755	2926	4096	5266	5851	582	1683	2805	3927	5049	5610
24.08.440	4400(2200, 2200)	631	1804	3006	4209	5411	6012	598	1729	2882	4035	5188	5765
24.08.450	4500(2300, 2200)	648	1809	3015	4222	5428	6031	615	1735	2891	4048	5204	5782
24.08.460	4600(2300, 2300)	665	1815	3025	4234	5444	6049	631	1740	2900	4060	5220	5800
24.08.470	4700(2400, 2300)	683	1895	3158	4421	5684	6316	647	1817	3028	4239	5450	6056
24.08.480	4800(2400, 2400)	700	1975	3291	4608	5924	6583	664	1893	3156	4418	5680	6312
24.08.490	4900(2500, 2400)	717	2023	3372	4721	6070	6744	680	1940	3233	4526	5820	6466
24.08.500	5000(2500, 2500)	734	2072	3453	4834	6215	6905	696	1986	3310	4635	5959	6621
24.08.510	5100(2600, 2500)	752	2120	3533	4946	6359	7066	713	2033	3388	4743	6098	6775
24.08.520	5200(2600, 2600)	769	2168	3613	5059	6504	7227	729	2079	3465	4850	6236	6929
24.08.530	5300(2700, 2600)	786	2248	3747	5245	6744	7494	745	2155	3592	5029	6466	7185
24.08.540	5400(2700, 2700)	803	2328	3880	5432	6984	7760	762	2232	3720	5208	6697	7441
24.08.550	5500(2800, 2700)	821	2376	3961	5545	7129	7922	778	2279	3798	5317	6836	7595
24.08.560	5600(2800, 2800)	838	2425	4041	5658	7275	8083	794	2325	3875	5425	6975	7750
24.08.570	5700(2900, 2800)	855	2473	4122	5771	7419	8244	811	2371	3952	5533	7114	7904
24.08.580	5800(2900, 2900)	872	2521	4202	5883	7564	8404	827	2418	4029	5641	7253	8058
24.08.590	5900(3000, 2900)	889	2527	4212	5897	7582	8425	844	2423	4039	5654	7270	8078
24.08.600	6000(3000, 3000)	907	2533	4222	5911	7600	8445	860	2429	4049	5668	7287	8097

Таблица 14. Теплопроизводительность Гольфстрим-12В КВК12 24.08 и КВОК12 24.09 при теплоносителе 75/65°С при разной скорости вращения вентилятора

18°С и теплоносителе 75/65 °С при разной скорости вращения вентилятора						15°С и теплоносителе 75/65 °С при разной скорости вращения вентилятора					
0	1 30% min	2 50%	3 70%	4 90%	5 max	0	1 30% min	2 50%	3 70%	4 90%	5 max
41	135	225	315	405	450	44	143	238	334	429	477
59	185	309	433	556	618	64	196	327	458	589	655
78	191	319	446	573	637	84	202	337	472	607	675
96	274	457	640	823	915	103	291	485	678	872	969
114	325	541	758	974	1083	123	344	574	803	1032	1147
133	375	625	875	1125	1250	143	397	662	927	1192	1324
151	381	636	890	1144	1271	162	404	673	943	1212	1347
169	464	774	1083	1393	1548	182	492	820	1148	1476	1640
187	514	857	1200	1543	1715	201	545	908	1272	1635	1817
205	565	942	1319	1696	1884	221	599	998	1397	1797	1996
223	648	1080	1512	1945	2161	240	687	1145	1602	2060	2289
241	698	1164	1630	2095	2328	260	740	1233	1727	2220	2467
259	749	1249	1748	2248	2497	279	794	1323	1852	2381	2646
278	755	1259	1762	2265	2517	299	800	1333	1867	2400	2667
296	838	1396	1955	2514	2793	318	888	1480	2071	2663	2959
314	889	1481	2073	2666	2962	338	941	1569	2197	2824	3138
332	939	1565	2191	2817	3130	357	995	1658	2321	2985	3316
350	945	1575	2204	2834	3149	377	1001	1668	2336	3003	3337
368	1028	1713	2399	3084	3427	396	1089	1815	2542	3268	3631
386	1078	1797	2516	3235	3595	416	1143	1904	2666	3428	3809
405	1129	1881	2634	3386	3762	435	1196	1993	2790	3588	3986
423	1212	2020	2828	3636	4040	455	1284	2140	2996	3852	4280
441	1262	2104	2946	3787	4208	474	1338	2229	3121	4013	4458
459	1313	2188	3063	3938	4375	494	1391	2318	3245	4172	4636
477	1319	2198	3077	3957	4396	513	1397	2329	3261	4192	4658
495	1402	2336	3271	4206	4673	533	1485	2475	3466	4456	4951
446	1296	2161	3025	3889	4321	480	1374	2289	3205	4121	4578
465	1347	2244	3142	4040	4489	500	1427	2378	3329	4280	4756
483	1397	2328	3259	4191	4656	519	1480	2467	3453	4440	4933
501	1448	2413	3378	4343	4825	539	1534	2556	3579	4601	5112
519	1498	2497	3496	4495	4995	558	1587	2646	3704	4762	5292
537	1504	2507	3510	4513	5014	578	1594	2656	3719	4781	5313
555	1510	2517	3524	4531	5034	597	1600	2667	3733	4800	5333
573	1593	2655	3717	4779	5310	617	1688	2813	3938	5063	5626
592	1676	2793	3910	5027	5586	636	1775	2959	4143	5326	5918
610	1727	2878	4029	5180	5755	656	1829	3049	4268	5488	6097
628	1777	2962	4147	5332	5924	675	1883	3138	4394	5649	6277
646	1828	3046	4265	5483	6092	695	1936	3227	4518	5809	6455
664	1878	3130	4382	5634	6260	714	1990	3316	4643	5969	6633
682	1884	3140	4396	5651	6279	734	1996	3326	4657	5988	6653
700	1890	3149	4409	5669	6299	753	2002	3337	4671	6006	6673
718	1973	3288	4603	5919	6576	773	2090	3484	4877	6271	6967
737	2056	3427	4798	6169	6854	792	2178	3631	5083	6535	7262
755	2107	3511	4915	6320	7022	812	2232	3720	5208	6696	7440
773	2157	3595	5033	6471	7190	831	2285	3809	5332	6856	7618
791	2207	3679	5150	6622	7357	851	2338	3897	5456	7015	7795
809	2257	3762	5267	6772	7525	870	2392	3986	5581	7175	7972
827	2341	3901	5462	7022	7802	890	2480	4133	5787	7440	8266
845	2424	4040	5656	7272	8080	909	2568	4280	5992	7705	8561
863	2474	4124	5774	7423	8248	929	2622	4369	6117	7865	8739
882	2525	4208	5891	7575	8416	948	2675	4458	6242	8025	8917
900	2575	4292	6008	7725	8584	968	2728	4547	6366	8185	9094
918	2625	4375	6126	7876	8751	987	2781	4636	6490	8344	9271
936	2632	4386	6140	7895	8772	1007	2788	4647	6506	8364	9294
954	2638	4396	6155	7914	8793	1026	2795	4658	6521	8384	9316

Таблица 15. Теплопроизводительность Гольфстрим-24В КВК24 24.08 и КВОК24 24.09 при теплоносителе 95/85°С при разной скорости вращения вентилятора

КВК24 24.08	Длина L, мм	Теплопроизводительность (Вт) при расходе теплоносителя 0,1 кг/с, при температуре воздуха в помещении tп:											
		20°С и теплоносителе 95/85 °С при разной скорости вращения вентилятора						22°С и теплоносителе 95/85 °С при разной скорости вращения вентилятора					
		0	1 30% min	2 50%	3 70%	4 90%	5 max	0	1 30% min	2 50%	3 70%	4 90%	5 max
24.08.060	600	60	189	316	442	568	631	58	184	306	429	551	613
24.08.070	700	87	286	477	668	859	955	84	278	463	649	834	927
24.08.080	800	115	294	490	687	883	981	111	286	476	666	857	952
24.08.090	900	141	396	660	924	1188	1320	135	384	640	897	1153	1281
24.08.100	1000	168	461	769	1076	1383	1537	162	448	746	1044	1343	1492
24.08.110	1100	196	565	941	1318	1695	1883	188	548	914	1279	1645	1828
24.08.120	1200	222	704	1173	1643	2112	2347	213	683	1139	1595	2050	2278
24.08.130	1300	248	712	1187	1662	2136	2374	239	691	1152	1613	2074	2304
24.08.140	1400	275	891	1485	2079	2673	2970	265	865	1441	2018	2595	2883
24.08.150	1500	302	900	1499	2099	2699	2999	291	873	1455	2037	2619	2910
24.08.160	1600	329	920	1534	2147	2761	3068	316	893	1489	2084	2680	2977
24.08.170	1700	355	1024	1707	2390	3072	3414	342	994	1657	2319	2982	3313
24.08.180	1800	382	1129	1881	2633	3386	3762	368	1095	1826	2556	3286	3651
24.08.190	1900	409	1267	2112	2957	3802	4224	393	1230	2050	2870	3690	4100
24.08.200	2000	435	1406	2343	3280	4217	4686	419	1364	2274	3184	4093	4548
24.08.210	2100	462	1414	2357	3300	4243	4714	445	1373	2288	3203	4118	4576
24.08.220	2200	489	1463	2438	3413	4388	4876	471	1420	2366	3313	4259	4732
24.08.230	2300	515	1601	2669	3736	4804	5337	496	1554	2590	3626	4662	5180
24.08.240	2400	542	1781	2968	4155	5343	5936	522	1728	2881	4033	5185	5762
24.08.250	2500	569	1789	2982	4174	5367	5963	548	1736	2894	4051	5209	5788
24.08.260	2600	595	1830	3050	4271	5491	6101	573	1776	2961	4145	5329	5921
24.08.270	2700	622	1969	3282	4595	5908	6565	599	1911	3186	4460	5734	6372
24.08.280	2800	649	2108	3514	4919	6324	7027	625	2046	3410	4774	6138	6820
24.08.290	2900	675	2116	3527	4937	6348	7053	650	2054	3423	4792	6161	6846
24.08.300	3000	702	2165	3608	5051	6495	7216	676	2101	3502	4903	6304	7004
24.08.310	3100	729	2304	3839	5375	6911	7679	702	2236	3726	5217	6708	7453
24.08.320	3200(1600, 1600)	657	1841	3068	4295	5522	6135	633	1786	2977	4168	5359	5955
24.08.330	3300(1700, 1600)	684	1944	3241	4537	5833	6481	658	1887	3145	4403	5662	6291
24.08.340	3400(1700, 1700)	710	2048	3414	4779	6144	6827	684	1988	3313	4638	5964	6626
24.08.350	3500(1800, 1700)	737	2153	3588	5023	6458	7176	710	2089	3482	4875	6268	6964
24.08.360	3600(1800, 1800)	764	2257	3762	5267	6771	7524	736	2191	3651	5112	6572	7303
24.08.370	3700(1900, 1800)	790	2396	3993	5590	7188	7986	761	2325	3876	5426	6976	7751
24.08.380	3800(1900, 1900)	817	2535	4224	5914	7604	8449	787	2460	4100	5740	7380	8200
24.08.390	3900(2000, 1900)	844	2673	4455	6237	8019	8910	813	2594	4324	6054	7783	8648
24.08.400	4000(2000, 2000)	871	2811	4686	6560	8434	9372	838	2729	4548	6367	8186	9096
24.08.410	4100(2100, 2000)	897	2820	4700	6580	8460	9400	864	2737	4562	6386	8211	9124
24.08.420	4200(2100, 2100)	924	2829	4714	6600	8486	9429	890	2745	4576	6406	8236	9151
24.08.430	4300(2200, 2100)	951	2877	4795	6713	8631	9590	915	2792	4654	6516	8377	9308
24.08.440	4400(2200, 2200)	977	2926	4876	6826	8777	9752	941	2839	4732	6625	8518	9465
24.08.450	4500(2300, 2200)	1004	3064	5107	7149	9192	10213	967	2974	4956	6939	8922	9913
24.08.460	4600(2300, 2300)	1031	3202	5337	7472	9607	10675	993	3108	5180	7253	9325	10361
24.08.470	4700(2400, 2300)	1057	3382	5637	7892	10146	11274	1018	3283	5471	7659	9848	10942
24.08.480	4800(2400, 2400)	1084	3562	5936	8311	10685	11872	1044	3457	5762	8066	10371	11523
24.08.490	4900(2500, 2400)	1111	3570	5950	8330	10709	11899	1070	3465	5775	8084	10394	11549
24.08.500	5000(2500, 2500)	1137	3578	5963	8348	10734	11926	1095	3473	5788	8103	10418	11575
24.08.510	5100(2600, 2500)	1164	3619	6032	8445	10857	12064	1121	3513	5854	8196	10538	11709
24.08.520	5200(2600, 2600)	1191	3660	6101	8541	10981	12202	1147	3553	5921	8290	10658	11843
24.08.530	5300(2700, 2600)	1217	3800	6333	8866	11399	12666	1172	3688	6146	8605	11064	12293
24.08.540	5400(2700, 2700)	1244	3939	6565	9191	11817	13129	1198	3823	6372	8920	11469	12743
24.08.550	5500(2800, 2700)	1271	4078	6796	9514	12233	13592	1224	3958	6596	9234	11873	13192
24.08.560	5600(2800, 2800)	1297	4216	7027	9838	12649	14054	1250	4092	6820	9549	12277	13641
24.08.570	5700(2900, 2800)	1324	4224	7040	9856	12672	14080	1275	4100	6833	9566	12299	13666
24.08.580	5800(2900, 2900)	1351	4232	7053	9874	12696	14106	1301	4107	6846	9584	12322	13691
24.08.590	5900(3000, 2900)	1378	4281	7135	9989	12843	14269	1327	4155	6925	9695	12465	13850
24.08.600	6000(3000, 3000)	1404	4330	7216	10103	12989	14433	1352	4202	7004	9806	12607	14008

Таблица 15. Теплопроизводительность Гольфстрим-24В КВК24 24.08 и КВОК24 24.09 при теплоносителе 95/85°С при разной скорости вращения вентилятора

18°С и теплоносителе 95/85 °С при разной скорости вращения вентилятора						15°С и теплоносителе 95/85 °С при разной скорости вращения вентилятора						24°С и теплоносителе 7/11 °С (режим охлаж.) КВОК24 при разной скорости вращения вентилятора					Потребляемая мощность вентиляторов, Вт
0	1 30% min	2 50%	3 70%	4 90%	5 max	0	1 30% min	2 50%	3 70%	4 90%	5 max	1 30% min	2 50%	3 70%	4 90%	5 max	
62	195	325	455	585	650	65	203	339	474	610	678	37	62	87	111	124	2,6
91	295	491	688	885	983	95	308	513	718	923	1025	56	94	131	168	187	2,9
119	303	505	707	909	1010	126	316	527	737	948	1053	58	96	135	173	192	2,9
146	408	679	951	1223	1358	154	425	708	992	1275	1417	78	129	181	233	259	3,1
174	475	791	1108	1424	1582	184	495	825	1155	1485	1650	90	151	211	271	301	3,2
203	582	969	1357	1745	1938	214	607	1011	1415	1820	2022	111	185	258	332	369	3,8
230	725	1208	1691	2174	2416	242	756	1260	1764	2268	2520	138	230	322	414	460	4,1
258	733	1222	1711	2199	2444	272	765	1274	1784	2294	2549	140	233	326	419	465	4,1
285	917	1529	2140	2752	3058	301	957	1594	2232	2870	3189	175	291	408	524	582	4,8
313	926	1543	2161	2778	3087	330	966	1610	2254	2898	3219	176	294	411	529	588	4,8
341	947	1579	2211	2842	3158	359	988	1647	2306	2964	3294	180	301	421	541	601	6,4
368	1054	1757	2460	3163	3514	389	1100	1833	2566	3299	3665	201	335	468	602	669	7,0
396	1162	1936	2711	3485	3873	418	1212	2019	2827	3635	4039	221	369	516	664	737	7,7
424	1305	2174	3044	3914	4349	447	1361	2268	3175	4082	4535	248	414	580	745	828	7,9
451	1447	2412	3377	4341	4824	476	1509	2515	3522	4528	5031	276	459	643	827	918	8,2
479	1456	2427	3397	4368	4853	505	1518	2531	3543	4555	5061	277	462	647	832	924	8,2
507	1506	2510	3514	4518	5019	534	1571	2618	3665	4712	5235	287	478	669	860	956	8,6
535	1648	2747	3846	4945	5495	564	1719	2865	4011	5157	5731	314	523	732	942	1046	8,9
562	1833	3056	4278	5500	6111	593	1912	3187	4461	5736	6373	349	582	814	1047	1164	9,6
590	1842	3069	4297	5525	6139	622	1921	3201	4482	5762	6402	351	584	818	1052	1169	9,6
618	1884	3140	4396	5652	6280	651	1965	3275	4585	5895	6550	359	598	837	1076	1196	11,8
645	2027	3379	4731	6082	6758	680	2114	3524	4934	6343	7048	386	643	901	1158	1287	12,0
673	2170	3617	5064	6511	7234	710	2263	3772	5281	6790	7545	413	689	964	1240	1377	12,2
701	2178	3630	5083	6535	7261	739	2272	3786	5301	6815	7573	415	691	968	1244	1382	12,2
728	2229	3714	5200	6686	7429	768	2324	3874	5423	6973	7748	424	707	990	1273	1414	12,7
756	2371	3952	5533	7114	7905	797	2473	4122	5771	7420	8244	452	753	1054	1355	1505	13,0
682	1895	3158	4421	5684	6316	719	1976	3294	4611	5929	6587	361	601	842	1082	1203	12,8
709	2002	3336	4671	6005	6672	748	2088	3479	4871	6263	6959	381	635	889	1143	1270	13,4
737	2108	3514	4920	6325	7028	777	2199	3665	5131	6597	7330	401	669	937	1204	1338	14,1
765	2216	3693	5171	6648	7387	806	2311	3852	5393	6934	7704	422	703	984	1266	1406	14,7
792	2324	3873	5422	6971	7745	835	2423	4039	5655	7270	8078	442	737	1032	1327	1475	15,4
820	2466	4111	5755	7399	8221	865	2572	4287	6002	7717	8574	470	783	1096	1409	1565	15,6
848	2609	4349	6088	7828	8697	894	2721	4535	6350	8164	9071	497	828	1159	1490	1656	15,8
875	2752	4586	6421	8255	9172	923	2870	4783	6696	8610	9566	524	873	1222	1572	1746	16,1
903	2894	4824	6753	8683	9648	952	3019	5031	7043	9056	10062	551	918	1286	1653	1837	16,3
931	2903	4838	6774	8709	9677	981	3028	5046	7065	9083	10092	553	921	1290	1658	1842	16,3
958	2912	4853	6794	8736	9706	1011	3037	5061	7086	9111	10123	554	924	1294	1663	1848	16,3
986	2962	4936	6911	8885	9873	1040	3089	5148	7208	9267	10296	564	940	1316	1692	1880	16,8
1014	3012	5019	7027	9035	10039	1069	3141	5235	7329	9423	10470	573	956	1338	1720	1911	17,3
1041	3154	5257	7360	9463	10514	1098	3290	5483	7676	9869	10966	601	1001	1401	1802	2002	17,5
1069	3297	5495	7692	9890	10989	1127	3438	5731	8023	10315	11461	628	1046	1465	1883	2092	17,8
1097	3482	5803	8124	10445	11606	1157	3631	6052	8473	10894	12104	663	1105	1547	1989	2210	18,5
1124	3667	6111	8555	11000	12222	1186	3824	6373	8923	11472	12747	698	1164	1629	2094	2327	19,2
1152	3675	6125	8575	11025	12250	1215	3833	6388	8943	11498	12776	700	1166	1633	2099	2332	19,2
1180	3683	6139	8594	11050	12277	1244	3841	6402	8963	11524	12804	701	1169	1636	2104	2338	19,2
1207	3726	6210	8693	11177	12419	1273	3886	6476	9067	11657	12952	709	1182	1655	2128	2365	21,4
1235	3768	6280	8793	11305	12561	1302	3930	6550	9170	11790	13100	717	1196	1674	2152	2392	23,5
1263	3912	6519	9127	11735	13038	1332	4079	6799	9519	12238	13598	745	1241	1738	2234	2482	23,8
1291	4055	6758	9461	12164	13516	1361	4229	7048	9868	12687	14096	772	1287	1801	2316	2573	24,0
1318	4198	6996	9794	12593	13992	1390	4378	7296	10215	13134	14593	799	1332	1865	2398	2664	24,2
1346	4340	7234	10128	13021	14468	1419	4527	7545	10562	13580	15089	826	1377	1928	2479	2755	24,5
1374	4348	7247	10146	13045	14495	1448	4535	7559	10582	13605	15117	828	1380	1932	2484	2760	24,5
1401	4356	7261	10165	13069	14522	1478	4544	7573	10602	13631	15145	829	1382	1935	2488	2765	24,5
1429	4407	7345	10283	13221	14690	1507	4596	7660	10724	13788	15320	839	1398	1958	2517	2797	25,0
1457	4457	7429	10400	13372	14858	1536	4649	7748	10847	13946	15496	849	1414	1980	2546	2829	25,4

Таблица 16. Теплопроизводительность Гольфстрим-24В КВК24 24.08 и КВОК24 24.09 при теплоносителе 90/70°С при разной скорости вращения вентилятора

КВК24 24.08	Длина L, мм	Теплопроизводительность (Вт) при расходе теплоносителя 0,1 кг/с, при температуре воздуха в помещении tп: 20°С и теплоносителе 90/70 °С при разной скорости вращения вентилятора						22°С и теплоносителе 90/70 °С при разной скорости вращения вентилятора					
		0	1 30% min	2 50%	3 70%	4 90%	5 max	0	1 30% min	2 50%	3 70%	4 90%	5 max
24.08.060	600	49	162	269	377	485	539	47	156	260	364	468	520
24.08.070	700	71	244	407	570	733	815	68	236	393	551	708	787
24.08.080	800	94	251	418	586	753	837	90	242	404	566	727	808
24.08.090	900	115	338	563	788	1013	1126	110	326	544	761	979	1087
24.08.100	1000	138	393	656	918	1180	1311	132	380	633	887	1140	1266
24.08.110	1100	160	482	803	1125	1446	1607	153	465	776	1086	1396	1551
24.08.120	1200	181	601	1001	1402	1802	2002	173	580	967	1354	1740	1934
24.08.130	1300	203	608	1013	1418	1823	2025	195	587	978	1369	1760	1956
24.08.140	1400	225	760	1267	1774	2281	2534	215	734	1224	1713	2202	2447
24.08.150	1500	247	768	1279	1791	2303	2558	236	741	1235	1729	2224	2471
24.08.160	1600	269	785	1309	1832	2356	2617	257	758	1264	1769	2275	2528
24.08.170	1700	291	874	1456	2039	2621	2912	278	844	1406	1969	2531	2813
24.08.180	1800	313	963	1605	2247	2889	3210	299	930	1550	2170	2790	3099
24.08.190	1900	334	1081	1802	2523	3244	3604	320	1044	1740	2436	3132	3480
24.08.200	2000	356	1199	1999	2799	3598	3998	341	1158	1930	2702	3475	3861
24.08.210	2100	378	1207	2011	2816	3620	4022	362	1165	1942	2719	3496	3884
24.08.220	2200	400	1248	2080	2912	3744	4160	383	1205	2009	2812	3616	4017
24.08.230	2300	422	1366	2277	3188	4098	4554	404	1319	2199	3078	3958	4398
24.08.240	2400	444	1519	2532	3545	4558	5065	424	1467	2445	3424	4402	4891
24.08.250	2500	465	1526	2544	3561	4579	5088	445	1474	2457	3439	4422	4913
24.08.260	2600	487	1562	2603	3644	4685	5205	466	1508	2513	3519	4524	5026
24.08.270	2700	509	1680	2800	3921	5041	5601	487	1623	2704	3786	4868	5409
24.08.280	2800	531	1799	2998	4197	5396	5995	508	1737	2895	4053	5211	5790
24.08.290	2900	553	1805	3009	4212	5416	6018	529	1743	2906	4068	5230	5811
24.08.300	3000	575	1847	3078	4310	5541	6157	550	1784	2973	4162	5351	5946
24.08.310	3100	596	1965	3276	4586	5896	6551	571	1898	3163	4429	5694	6327
24.08.320	3200(1600, 1600)	538	1570	2617	3664	4711	5235	515	1517	2528	3539	4550	5055
24.08.330	3300(1700, 1600)	560	1659	2765	3871	4977	5530	535	1602	2670	3738	4806	5340
24.08.340	3400(1700, 1700)	581	1747	2912	4077	5242	5825	556	1688	2813	3938	5063	5625
24.08.350	3500(1800, 1700)	603	1837	3061	4285	5510	6122	577	1774	2956	4138	5321	5912
24.08.360	3600(1800, 1800)	625	1926	3210	4493	5777	6419	598	1860	3099	4339	5579	6199
24.08.370	3700(1900, 1800)	647	2044	3407	4770	6132	6814	619	1974	3290	4606	5922	6580
24.08.380	3800(1900, 1900)	669	2162	3604	5046	6487	7208	640	2088	3480	4873	6265	6961
24.08.390	3900(2000, 1900)	691	2281	3801	5321	6842	7602	661	2202	3671	5139	6607	7341
24.08.400	4000(2000, 2000)	712	2399	3998	5597	7196	7996	682	2316	3861	5405	6949	7721
24.08.410	4100(2100, 2000)	734	2406	4010	5614	7218	8020	703	2323	3872	5421	6970	7745
24.08.420	4200(2100, 2100)	756	2413	4022	5631	7240	8044	724	2330	3884	5438	6991	7768
24.08.430	4300(2200, 2100)	778	2455	4091	5728	7364	8182	744	2370	3951	5531	7111	7901
24.08.440	4400(2200, 2200)	800	2496	4160	5824	7488	8320	765	2410	4017	5624	7231	8035
24.08.450	4500(2300, 2200)	822	2614	4357	6100	7843	8714	786	2524	4207	5890	7573	8415
24.08.460	4600(2300, 2300)	843	2732	4554	6375	8197	9108	807	2639	4398	6157	7916	8795
24.08.470	4700(2400, 2300)	865	2886	4809	6733	8657	9619	828	2787	4644	6502	8360	9289
24.08.480	4800(2400, 2400)	887	3039	5065	7091	9117	10129	849	2935	4891	6847	8804	9782
24.08.490	4900(2500, 2400)	909	3046	5076	7107	9137	10152	870	2941	4902	6863	8824	9804
24.08.500	5000(2500, 2500)	931	3053	5088	7123	9158	10175	891	2948	4913	6878	8843	9826
24.08.510	5100(2600, 2500)	953	3088	5146	7205	9263	10293	912	2982	4970	6958	8946	9940
24.08.520	5200(2600, 2600)	975	3123	5205	7287	9369	10410	933	3016	5026	7037	9048	10053
24.08.530	5300(2700, 2600)	996	3242	5403	7564	9725	10806	953	3131	5218	7305	9392	10435
24.08.540	5400(2700, 2700)	1018	3361	5601	7841	10082	11202	974	3245	5409	7572	9736	10818
24.08.550	5500(2800, 2700)	1040	3479	5798	8117	10437	11596	995	3360	5599	7839	10079	11198
24.08.560	5600(2800, 2800)	1062	3597	5995	8394	10792	11991	1016	3474	5790	8106	10421	11579
24.08.570	5700(2900, 2800)	1084	3604	6007	8409	10812	12013	1037	3480	5800	8121	10441	11601
24.08.580	5800(2900, 2900)	1106	3611	6018	8425	10832	12035	1058	3487	5811	8136	10460	11622
24.08.590	5900(3000, 2900)	1127	3652	6087	8522	10957	12175	1079	3527	5878	8230	10581	11757
24.08.600	6000(3000, 3000)	1149	3694	6157	8620	11082	12314	1100	3567	5946	8324	10702	11891

Таблица 16. Теплопроизводительность Гольфстрим-24В КВК24 24.08 и КВОК24 24.09 при теплоносителе 90/70°С при разной скорости вращения вентилятора

18°С и теплоносителе 90/70 °С при разной скорости вращения вентилятора						15°С и теплоносителе 90/70 °С при разной скорости вращения вентилятора					
0	1 30% min	2 50%	3 70%	4 90%	5 max	0	1 30% min	2 50%	3 70%	4 90%	5 max
51	167	279	390	501	557	54	175	292	409	526	585
75	253	421	590	758	843	79	265	442	619	796	885
98	260	433	606	779	866	104	273	454	636	818	909
120	349	582	815	1048	1165	128	367	611	856	1100	1223
144	407	678	950	1221	1356	153	427	712	997	1282	1424
167	499	831	1163	1496	1662	178	523	872	1221	1570	1745
189	621	1036	1450	1864	2071	201	652	1087	1522	1957	2174
212	628	1047	1466	1885	2095	226	660	1100	1540	1979	2199
235	786	1311	1835	2359	2621	250	826	1376	1926	2477	2752
258	794	1323	1852	2382	2646	274	833	1389	1945	2500	2778
281	812	1354	1895	2437	2707	298	853	1421	1990	2558	2842
303	904	1506	2109	2711	3012	323	949	1581	2214	2846	3163
326	996	1660	2324	2988	3320	347	1046	1743	2440	3137	3485
349	1118	1864	2610	3355	3728	371	1174	1957	2740	3522	3914
372	1241	2068	2895	3722	4135	395	1302	2171	3039	3907	4341
395	1248	2080	2912	3744	4160	420	1310	2184	3057	3931	4368
417	1291	2151	3012	3873	4303	444	1355	2259	3162	4066	4518
440	1413	2355	3297	4239	4710	468	1484	2473	3462	4451	4945
463	1572	2619	3667	4715	5239	492	1650	2750	3850	4950	5500
486	1579	2631	3684	4736	5262	516	1657	2762	3867	4972	5525
508	1615	2692	3769	4846	5384	541	1696	2826	3957	5087	5652
531	1738	2897	4055	5214	5793	565	1825	3041	4258	5474	6082
554	1860	3101	4341	5581	6201	589	1953	3255	4557	5860	6511
577	1867	3112	4357	5602	6224	613	1960	3267	4574	5881	6535
600	1911	3184	4458	5732	6368	638	2006	3343	4680	6017	6686
622	2033	3388	4744	6099	6776	662	2134	3557	4980	6403	7114
561	1624	2707	3790	4873	5415	597	1705	2842	3979	5116	5685
584	1716	2860	4004	5148	5720	621	1802	3003	4204	5405	6005
607	1807	3012	4217	5422	6025	645	1898	3163	4428	5693	6325
630	1900	3166	4433	5699	6332	669	1994	3324	4654	5983	6648
652	1992	3320	4648	5976	6640	694	2091	3485	4880	6274	6971
675	2114	3524	4933	6343	7048	718	2220	3700	5180	6659	7399
698	2237	3728	5219	6710	7456	742	2348	3914	5479	7045	7828
721	2359	3932	5504	7077	7863	766	2477	4128	5779	7430	8255
743	2481	4135	5789	7443	8270	791	2605	4341	6078	7815	8683
766	2489	4148	5807	7466	8296	815	2613	4355	6096	7838	8709
789	2496	4160	5824	7489	8321	839	2621	4368	6115	7862	8736
812	2539	4232	5924	7617	8463	863	2666	4443	6220	7997	8885
835	2582	4303	6024	7745	8606	888	2711	4518	6325	8132	9035
857	2704	4507	6309	8112	9013	912	2839	4731	6624	8516	9463
880	2826	4710	6594	8478	9421	936	2967	4945	6923	8901	9890
903	2985	4974	6964	8954	9949	960	3134	5223	7312	9401	10445
926	3143	5239	7334	9430	10477	984	3300	5500	7700	9900	11000
949	3150	5251	7351	9451	10501	1009	3307	5512	7717	9922	11025
971	3157	5262	7367	9472	10525	1033	3315	5525	7735	9945	11050
994	3194	5323	7452	9582	10646	1057	3353	5589	7824	10060	11177
1017	3230	5384	7537	9691	10768	1081	3391	5652	7913	10174	11305
1040	3353	5589	7824	10060	11177	1106	3520	5867	8214	10561	11735
1063	3476	5793	8111	10428	11587	1130	3649	6082	8515	10948	12165
1085	3598	5997	8396	10795	11995	1154	3778	6296	8815	11334	12593
1108	3721	6201	8682	11162	12403	1178	3906	6511	9115	11719	13021
1131	3728	6213	8698	11183	12426	1203	3914	6523	9132	11741	13045
1154	3735	6224	8714	11204	12449	1227	3921	6535	9149	11763	13070
1176	3778	6296	8815	11333	12593	1251	3966	6610	9255	11899	13221
1199	3821	6368	8916	11463	12737	1275	4012	6686	9360	12035	13372

Таблица 17. Теплопроизводительность Гольфстрим-24В КВК24 24.08 и КВОК24 24.09 при теплоносителе 75/65°С при разной скорости вращения вентилятора

КВК24 24.08	Длина L, мм	Теплопроизводительность (Вт) при расходе теплоносителя 0,1 кг/с, при температуре воздуха в помещении tп: 20°С и теплоносителе 75/65°С при разной скорости вращения вентилятора						22°С и теплоносителе 75/65 °С при разной скорости вращения вентилятора					
		0	1 30% min	2 50%	3 70%	4 90%	5 max	0	1 30% min	2 50%	3 70%	4 90%	5 max
24.08.060	600	39	134	223	312	402	446	37	128	214	300	385	428
24.08.070	700	56	203	338	473	608	675	53	194	324	453	583	647
24.08.080	800	74	208	347	486	624	694	70	200	333	466	599	665
24.08.090	900	91	280	467	653	840	933	86	268	447	626	805	895
24.08.100	1000	109	326	543	761	978	1087	103	313	521	730	938	1042
24.08.110	1100	126	399	666	932	1198	1331	120	383	638	894	1149	1277
24.08.120	1200	143	498	830	1162	1494	1660	136	477	796	1114	1432	1591
24.08.130	1300	160	504	839	1175	1511	1679	152	483	805	1127	1448	1609
24.08.140	1400	178	630	1050	1470	1890	2100	168	604	1007	1410	1812	2014
24.08.150	1500	195	636	1060	1484	1908	2120	185	610	1017	1423	1830	2033
24.08.160	1600	212	651	1085	1518	1952	2169	201	624	1040	1456	1872	2080
24.08.170	1700	229	724	1207	1690	2172	2414	218	694	1157	1620	2083	2314
24.08.180	1800	247	798	1330	1862	2394	2660	234	765	1275	1785	2296	2551
24.08.190	1900	264	896	1494	2091	2688	2987	250	859	1432	2005	2578	2864
24.08.200	2000	281	994	1657	2319	2982	3313	267	953	1588	2224	2859	3177
24.08.210	2100	298	1000	1667	2333	3000	3334	283	959	1598	2237	2877	3196
24.08.220	2200	316	1034	1724	2413	3103	3448	299	992	1653	2314	2975	3306
24.08.230	2300	333	1132	1887	2642	3397	3774	316	1086	1809	2533	3257	3619
24.08.240	2400	350	1259	2099	2938	3778	4198	332	1207	2012	2817	3622	4025
24.08.250	2500	367	1265	2108	2952	3795	4217	348	1213	2021	2830	3639	4043
24.08.260	2600	384	1294	2157	3020	3883	4314	365	1241	2068	2895	3723	4136
24.08.270	2700	402	1393	2321	3249	4178	4642	381	1335	2225	3116	4006	4451
24.08.280	2800	419	1491	2484	3478	4472	4969	397	1429	2382	3335	4288	4764
24.08.290	2900	436	1496	2494	3491	4489	4987	414	1435	2391	3347	4304	4782
24.08.300	3000	453	1531	2551	3572	4593	5103	430	1468	2446	3425	4403	4893
24.08.310	3100	471	1629	2715	3801	4887	5430	446	1562	2603	3644	4686	5206
24.08.320	3200(1600, 1600)	424	1302	2169	3037	3905	4338	402	1248	2080	2912	3744	4160
24.08.330	3300(1700, 1600)	441	1375	2292	3208	4125	4583	419	1318	2197	3076	3955	4394
24.08.340	3400(1700, 1700)	459	1448	2414	3379	4345	4828	435	1389	2314	3240	4166	4629
24.08.350	3500(1800, 1700)	476	1522	2537	3552	4567	5074	451	1459	2432	3405	4378	4865
24.08.360	3600(1800, 1800)	493	1596	2660	3724	4788	5320	468	1530	2551	3571	4591	5101
24.08.370	3700(1900, 1800)	510	1694	2824	3953	5082	5647	484	1624	2707	3790	4873	5415
24.08.380	3800(1900, 1900)	528	1792	2987	4182	5377	5974	500	1718	2864	4010	5155	5728
24.08.390	3900(2000, 1900)	545	1890	3150	4410	5670	6300	517	1812	3021	4229	5437	6041
24.08.400	4000(2000, 2000)	562	1988	3313	4639	5964	6627	533	1906	3177	4448	5719	6354
24.08.410	4100(2100, 2000)	579	1994	3323	4653	5982	6647	549	1912	3187	4461	5736	6373
24.08.420	4200(2100, 2100)	597	2000	3334	4667	6000	6667	566	1918	3196	4475	5753	6393
24.08.430	4300(2200, 2100)	614	2034	3391	4747	6103	6781	582	1951	3251	4551	5852	6502
24.08.440	4400(2200, 2200)	631	2069	3448	4827	6206	6896	598	1984	3306	4628	5951	6612
24.08.450	4500(2300, 2200)	648	2167	3611	5055	6500	7222	615	2077	3462	4847	6232	6925
24.08.460	4600(2300, 2300)	665	2265	3774	5284	6794	7548	631	2171	3619	5066	6514	7238
24.08.470	4700(2400, 2300)	683	2392	3986	5580	7175	7972	647	2293	3822	5350	6879	7644
24.08.480	4800(2400, 2400)	700	2519	4198	5877	7556	8395	664	2415	4025	5635	7245	8049
24.08.490	4900(2500, 2400)	717	2524	4207	5890	7573	8414	680	2420	4034	5647	7261	8068
24.08.500	5000(2500, 2500)	734	2530	4217	5903	7590	8433	696	2426	4043	5660	7277	8086
24.08.510	5100(2600, 2500)	752	2559	4265	5971	7677	8530	713	2454	4090	5725	7361	8179
24.08.520	5200(2600, 2600)	769	2588	4314	6039	7765	8628	729	2482	4136	5791	7445	8273
24.08.530	5300(2700, 2600)	786	2687	4478	6269	8060	8956	745	2576	4294	6011	7728	8587
24.08.540	5400(2700, 2700)	803	2785	4642	6499	8356	9284	762	2671	4451	6231	8012	8902
24.08.550	5500(2800, 2700)	821	2883	4805	6728	8650	9611	778	2765	4608	6451	8294	9215
24.08.560	5600(2800, 2800)	838	2981	4969	6957	8944	9938	794	2859	4764	6670	8576	9529
24.08.570	5700(2900, 2800)	855	2987	4978	6969	8961	9956	811	2864	4773	6682	8592	9546
24.08.580	5800(2900, 2900)	872	2992	4987	6982	8977	9975	827	2869	4782	6695	8608	9564
24.08.590	5900(3000, 2900)	889	3027	5045	7063	9081	10090	844	2902	4837	6772	8707	9675
24.08.600	6000(3000, 3000)	907	3062	5103	7144	9185	10206	860	2936	4893	6850	8807	9785

Таблица 17. Теплопроизводительность Гольфстрим-24В КВК24 24.08 и КВОК24 24.09 при теплоносителе 75/65°С при разной скорости вращения вентилятора

18°С и теплоносителе 75/65 °С при разной скорости вращения вентилятора						15°С и теплоносителе 75/65 °С при разной скорости вращения вентилятора					
0	1 30% min	2 50%	3 70%	4 90%	5 max	0	1 30% min	2 50%	3 70%	4 90%	5 max
41	139	232	325	418	465	44	148	246	345	443	492
59	211	352	492	633	703	64	223	372	521	670	745
78	217	361	506	650	722	84	230	383	536	689	765
96	291	486	680	874	972	103	309	515	721	926	1029
114	340	566	792	1019	1132	123	360	600	839	1079	1199
133	416	693	970	1248	1386	143	441	734	1028	1322	1469
151	518	864	1210	1555	1728	162	549	915	1282	1648	1831
169	524	874	1223	1573	1748	182	556	926	1296	1667	1852
187	656	1093	1531	1968	2187	201	695	1158	1622	2085	2317
205	662	1104	1545	1987	2208	221	702	1170	1637	2105	2339
223	678	1129	1581	2033	2259	240	718	1196	1675	2154	2393
241	754	1257	1759	2262	2513	260	799	1331	1864	2397	2663
259	831	1385	1939	2493	2770	279	880	1467	2054	2641	2934
278	933	1555	2177	2799	3110	299	989	1648	2307	2966	3295
296	1035	1725	2415	3105	3450	318	1097	1828	2559	3290	3655
314	1041	1735	2430	3124	3471	338	1103	1839	2574	3310	3677
332	1077	1795	2513	3231	3590	357	1141	1902	2662	3423	3803
350	1179	1965	2751	3537	3930	377	1249	2082	2914	3747	4163
368	1311	2185	3059	3934	4371	396	1389	2315	3241	4168	4631
386	1317	2195	3073	3951	4390	416	1395	2326	3256	4186	4651
405	1348	2246	3144	4043	4492	435	1428	2379	3331	4283	4759
423	1450	2417	3383	4350	4833	455	1536	2560	3585	4609	5121
441	1552	2587	3622	4656	5174	474	1644	2741	3837	4933	5481
459	1558	2596	3635	4674	5193	494	1651	2751	3851	4952	5502
477	1594	2657	3719	4782	5313	513	1689	2815	3940	5066	5629
495	1696	2827	3957	5088	5654	533	1797	2995	4193	5391	5990
446	1355	2259	3162	4066	4517	480	1436	2393	3350	4307	4786
465	1432	2386	3340	4295	4772	500	1517	2528	3539	4550	5056
483	1508	2513	3519	4524	5027	519	1598	2663	3728	4793	5326
501	1585	2642	3698	4755	5283	539	1679	2799	3918	5038	5597
519	1662	2770	3878	4986	5540	558	1761	2934	4108	5282	5869
537	1764	2940	4116	5292	5880	578	1869	3115	4361	5607	6230
555	1866	3110	4354	5598	6220	597	1977	3295	4613	5931	6590
573	1968	3280	4592	5904	6560	617	2085	3475	4865	6255	6950
592	2070	3450	4830	6210	6900	636	2193	3655	5117	6579	7310
610	2076	3460	4845	6229	6921	656	2200	3666	5133	6599	7333
628	2083	3471	4859	6248	6942	675	2206	3677	5148	6619	7355
646	2118	3530	4943	6355	7061	695	2244	3740	5237	6733	7481
664	2154	3590	5026	6462	7180	714	2282	3803	5325	6846	7607
682	2256	3760	5264	6768	7520	734	2390	3983	5577	7170	7967
700	2358	3930	5502	7074	7860	753	2498	4163	5829	7494	8327
718	2490	4150	5810	7470	8300	773	2638	4397	6156	7915	8794
737	2622	4371	6119	7867	8741	792	2778	4631	6483	8335	9261
755	2628	4381	6133	7885	8761	812	2785	4641	6497	8354	9282
773	2634	4390	6147	7903	8781	831	2791	4651	6512	8373	9303
791	2665	4441	6218	7994	8882	851	2823	4705	6587	8469	9410
809	2695	4492	6288	8085	8984	870	2855	4759	6662	8566	9518
827	2798	4663	6528	8393	9325	890	2964	4940	6916	8892	9880
845	2900	4833	6767	8700	9667	909	3072	5121	7169	9217	10242
863	3002	5004	7005	9006	10007	929	3181	5301	7422	9542	10602
882	3104	5174	7243	9313	10348	948	3289	5481	7674	9867	10963
900	3110	5183	7257	9330	10367	968	3295	5492	7688	9885	10983
918	3116	5193	7270	9347	10386	987	3301	5502	7702	9903	11004
936	3152	5253	7354	9455	10506	1007	3339	5565	7792	10018	11131
954	3188	5313	7438	9564	10626	1026	3377	5629	7881	10132	11258

Размеры конвектора Гольфстрим-12В/24В
КВК12(24) 30.08.060…600-ВКП(ВУП, ВРП)

КВК12(24) 30.08.060…310-Л

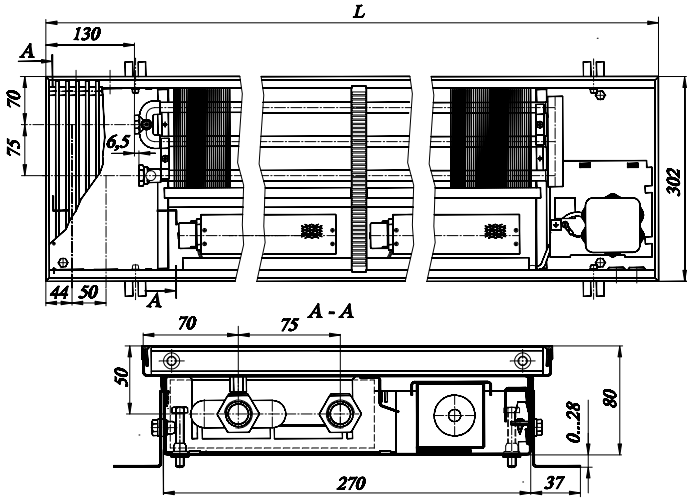

КВК12(24) 30.08.320…600 ВКП (ВУП, ВРП)-ПП

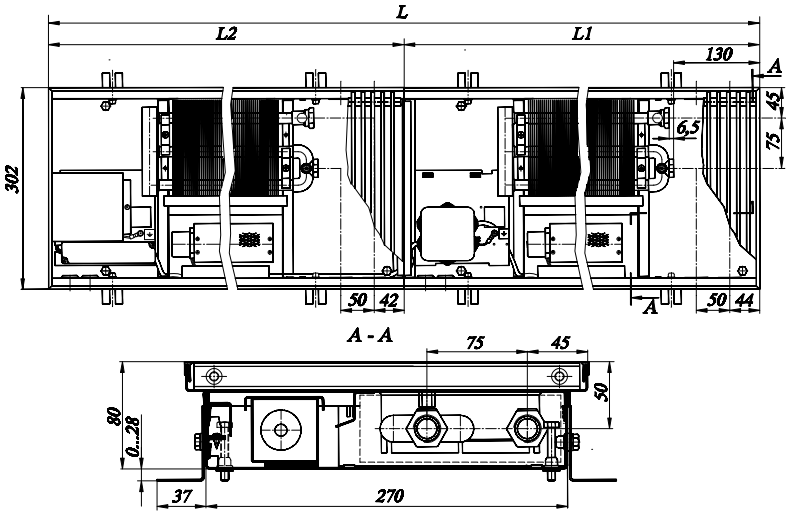

КВК12(24) 30.08.320…600 ВКП (ВУП, ВРП)-ЛП

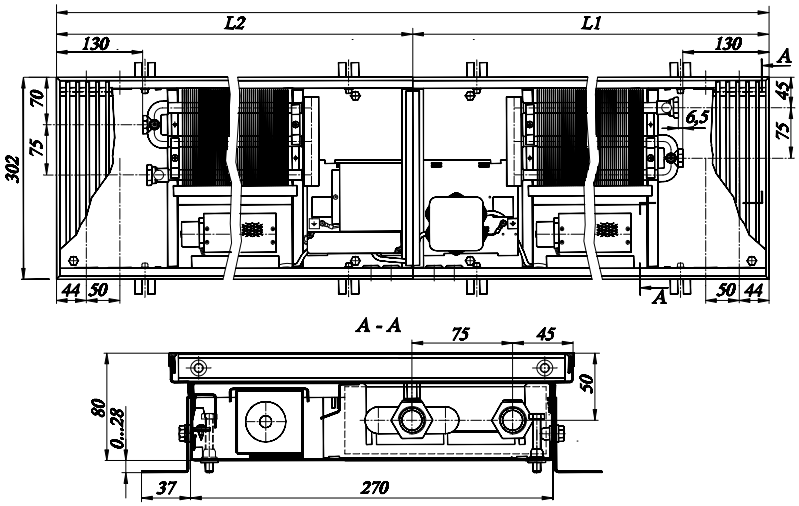

Таблица 18. Теплопроизводительность Гольфстрим-12В КВК12 30.08 и КВОК12 30.09 при теплоносителе 95/85°С при разной скорости вращения вентилятора

КВК12 30.08	Длина L, мм	Теплопроизводительность (Вт) при расходе теплоносителя 0,1 кг/с, при температуре воздуха в помещении tп:											
		20°С и теплоносителе 95/85 °С при разной скорости вращения вентилятора						22°С и теплоносителе 95/85 °С при разной скорости вращения вентилятора					
		0	1 30% min	2 50%	3 70%	4 90%	5 max	0	1 30% min	2 50%	3 70%	4 90%	5 max
30.08.060	600	84	242	403	556	709	782	81	235	391	540	689	759
30.08.070	700	122	332	554	764	974	1074	118	323	538	741	946	1043
30.08.080	800	161	343	571	787	1005	1107	155	333	554	764	975	1075
30.08.090	900	197	492	820	1131	1442	1590	190	478	796	1097	1400	1543
30.08.100	1000	235	582	971	1338	1707	1882	227	565	942	1299	1657	1827
30.08.110	1100	274	672	1121	1545	1971	2173	264	653	1088	1500	1913	2109
30.08.120	1200	310	684	1139	1571	2004	2210	299	664	1106	1525	1945	2145
30.08.130	1300	348	832	1387	1913	2440	2690	335	808	1346	1856	2369	2611
30.08.140	1400	385	922	1537	2120	2704	2982	371	895	1492	2057	2625	2894
30.08.150	1500	423	1013	1689	2329	2971	3276	407	984	1639	2260	2884	3179
30.08.160	1600	460	1162	1937	2671	3407	3756	443	1128	1880	2592	3307	3646
30.08.170	1700	497	1252	2087	2877	3671	4047	479	1215	2026	2793	3563	3928
30.08.180	1800	535	1343	2239	3087	3938	4342	515	1304	2173	2996	3822	4214
30.08.190	1900	572	1354	2256	3111	3969	4376	551	1314	2190	3019	3852	4247
30.08.200	2000	609	1502	2504	3452	4404	4856	587	1458	2430	3350	4275	4713
30.08.210	2100	647	1593	2655	3661	4671	5150	623	1546	2577	3553	4534	4998
30.08.220	2200	684	1684	2806	3869	4936	5442	659	1634	2723	3755	4791	5282
30.08.230	2300	721	1694	2823	3892	4966	5475	695	1644	2740	3778	4820	5314
30.08.240	2400	759	1843	3072	4236	5404	5958	731	1789	2982	4111	5245	5783
30.08.250	2500	796	1934	3223	4443	5669	6250	767	1877	3128	4313	5502	6066
30.08.260	2600	834	2024	3373	4650	5933	6541	803	1964	3273	4513	5758	6349
30.08.270	2700	871	2173	3622	4993	6371	7024	839	2109	3515	4847	6183	6817
30.08.280	2800	908	2263	3772	5201	6636	7316	875	2197	3661	5048	6440	7101
30.08.290	2900	946	2353	3922	5408	6900	7607	911	2284	3807	5249	6697	7383
30.08.300	3000	983	2365	3941	5434	6933	7643	947	2295	3825	5274	6729	7418
30.08.310	3100	1020	2513	4189	5776	7369	8124	983	2439	4066	5606	7152	7885
30.08.320	3200(1600, 1600)	920	2324	3874	5341	6814	7513	886	2256	3760	5184	6614	7292
30.08.330	3300(1700, 1600)	957	2414	4024	5548	7078	7804	922	2343	3905	5385	6870	7574
30.08.340	3400(1700, 1700)	995	2504	4174	5755	7342	8095	958	2431	4051	5586	7126	7857
30.08.350	3500(1800, 1700)	1032	2595	4326	5964	7609	8389	994	2519	4198	5789	7385	8142
30.08.360	3600(1800, 1800)	1069	2686	4477	6173	7876	8683	1030	2607	4346	5992	7644	8428
30.08.370	3700(1900, 1800)	1107	2697	4495	6198	7907	8717	1066	2618	4363	6015	7674	8461
30.08.380	3800(1900, 1900)	1144	2708	4513	6222	7938	8752	1102	2628	4380	6039	7705	8494
30.08.390	3900(2000, 1900)	1181	2856	4760	6563	8373	9231	1138	2772	4620	6370	8127	8960
30.08.400	4000(2000, 2000)	1219	3004	5007	6904	8808	9711	1174	2916	4860	6701	8549	9425
30.08.410	4100(2100, 2000)	1256	3095	5159	7113	9075	10005	1210	3004	5007	6904	8808	9711
30.08.420	4200(2100, 2100)	1293	3186	5311	7322	9342	10299	1246	3093	5154	7107	9067	9996
30.08.430	4300(2200, 2100)	1331	3277	5461	7530	9607	10591	1282	3180	5301	7308	9324	10280
30.08.440	4400(2200, 2200)	1368	3367	5612	7738	9872	10884	1318	3268	5447	7510	9581	10563
30.08.450	4500(2300, 2200)	1406	3377	5629	7761	9902	10917	1354	3278	5463	7533	9611	10596
30.08.460	4600(2300, 2300)	1443	3388	5646	7785	9932	10950	1390	3288	5480	7556	9640	10628
30.08.470	4700(2400, 2300)	1480	3537	5895	8128	10370	11433	1426	3433	5722	7889	10065	11097
30.08.480	4800(2400, 2400)	1518	3686	6144	8471	10808	11916	1461	3578	5963	8222	10490	11565
30.08.490	4900(2500, 2400)	1555	3777	6295	8679	11073	12208	1497	3666	6109	8424	10747	11849
30.08.500	5000(2500, 2500)	1592	3867	6445	8887	11338	12500	1533	3753	6256	8625	11004	12132
30.08.510	5100(2600, 2500)	1630	3957	6595	9093	11602	12791	1569	3841	6401	8826	11260	12415
30.08.520	5200(2600, 2600)	1667	4047	6745	9300	11866	13082	1605	3928	6547	9027	11517	12697
30.08.530	5300(2700, 2600)	1704	4197	6994	9644	12304	13565	1641	4073	6789	9360	11942	13166
30.08.540	5400(2700, 2700)	1742	4346	7243	9987	12741	14047	1677	4218	7030	9693	12367	13634
30.08.550	5500(2800, 2700)	1779	4436	7394	10194	13006	14339	1713	4306	7176	9895	12624	13918
30.08.560	5600(2800, 2800)	1816	4527	7544	10402	13271	14632	1749	4393	7322	10096	12881	14201
30.08.570	5700(2900, 2800)	1854	4617	7694	10609	13535	14923	1785	4481	7468	10297	13137	14484
30.08.580	5800(2900, 2900)	1891	4707	7845	10816	13799	15214	1821	4568	7614	10498	13393	14766
30.08.590	5900(3000, 2900)	1929	4718	7863	10842	13832	15250	1857	4579	7632	10523	13425	14801
30.08.600	6000(3000, 3000)	1966	4729	7882	10868	13865	15286	1893	4590	7650	10548	13457	14837

Таблица 18. Теплопроизводительность Гольфстрим-12В КВК12 30.08 и КВОК12 30.09 при теплоносителе 95/85°С при разной скорости вращения вентилятора

18°С и теплоносителе 95/85 °С при разной скорости вращения вентилятора						15°С и теплоносителе 95/85 °С при разной скорости вращения вентилятора						24°С и теплоносителе 7/11 °С (режим охлаж.) КВОК12 при разной скорости вращения вентилятора					Потребляемая мощность вентиляторов, Вт
0	1 30% min	2 50%	3 70%	4 90%	5 max	0	1 30% min	2 50%	3 70%	4 90%	5 max	1 30% min	2 50%	3 70%	4 90%	5 max	
87	249	415	572	730	805	92	260	433	597	762	840	47	79	109	139	153	3,2
127	342	570	786	1003	1106	134	357	595	820	1046	1153	65	109	150	191	211	3,1
167	353	588	811	1034	1140	176	368	613	845	1079	1189	67	112	154	197	217	3,1
204	506	844	1164	1485	1637	215	528	880	1214	1549	1707	96	161	222	283	312	6,5
244	599	999	1378	1758	1938	257	625	1042	1437	1833	2021	114	190	262	335	369	6,4
284	692	1154	1591	2029	2237	300	722	1203	1659	2117	2333	132	220	303	386	426	6,2
322	704	1173	1617	2063	2275	339	734	1223	1687	2152	2373	134	223	308	393	433	6,2
361	857	1428	1969	2512	2770	380	894	1489	2054	2620	2889	163	272	375	478	527	9,6
400	950	1583	2182	2784	3069	421	990	1651	2276	2903	3201	181	301	415	530	584	9,5
438	1043	1739	2397	3059	3372	462	1088	1813	2500	3190	3517	199	331	456	582	642	9,4
477	1196	1994	2749	3507	3867	503	1248	2080	2867	3658	4033	228	380	523	668	736	12,7
516	1289	2148	2962	3779	4167	544	1344	2241	3089	3941	4345	245	409	564	720	793	12,6
555	1383	2305	3177	4054	4469	585	1442	2403	3314	4228	4661	263	439	605	772	851	12,5
593	1394	2323	3203	4086	4505	626	1453	2422	3340	4261	4698	265	442	610	778	858	12,5
632	1546	2577	3554	4534	4998	667	1613	2688	3706	4728	5213	294	491	677	863	952	15,8
671	1640	2733	3769	4808	5301	707	1711	2851	3931	5015	5529	312	520	718	916	1009	15,7
710	1733	2889	3983	5081	5602	748	1808	3013	4154	5299	5843	330	550	758	967	1067	15,6
748	1744	2906	4007	5112	5636	789	1819	3031	4179	5332	5878	332	553	763	973	1073	15,6
787	1897	3162	4360	5563	6133	830	1979	3298	4548	5802	6397	361	602	830	1059	1168	19,0
826	1990	3317	4574	5836	6434	871	2076	3460	4771	6086	6710	379	632	871	1111	1225	18,8
865	2083	3472	4787	6108	6734	912	2173	3621	4993	6370	7023	397	661	911	1163	1282	18,7
903	2237	3728	5140	6558	7230	953	2333	3888	5361	6840	7541	426	710	979	1249	1377	22,1
942	2330	3883	5354	6831	7531	993	2430	4050	5584	7124	7855	444	739	1019	1301	1434	22,0
981	2423	4038	5567	7103	7831	1034	2527	4211	5806	7408	8167	461	769	1060	1352	1491	21,8
1020	2434	4057	5594	7137	7868	1075	2539	4231	5834	7443	8206	463	772	1065	1359	1498	21,8
1058	2587	4312	5946	7586	8363	1116	2698	4497	6201	7911	8722	493	821	1132	1444	1592	25,2
954	2393	3988	5498	7015	7734	1006	2495	4159	5734	7316	8066	456	759	1047	1336	1472	25,4
993	2485	4142	5711	7287	8033	1047	2592	4320	5957	7600	8378	473	789	1087	1387	1530	25,3
1032	2578	4297	5924	7558	8333	1088	2689	4481	6179	7883	8691	491	818	1128	1439	1587	25,2
1070	2672	4453	6140	7833	8636	1129	2786	4644	6403	8169	9007	509	848	1169	1491	1644	25,1
1109	2765	4609	6355	8108	8939	1170	2884	4807	6628	8456	9323	527	878	1210	1544	1702	25,0
1148	2776	4627	6380	8140	8974	1210	2896	4826	6654	8489	9359	529	881	1215	1550	1709	25,0
1187	2787	4645	6405	8172	9009	1251	2907	4845	6680	8523	9396	531	884	1220	1556	1715	25,0
1225	2940	4900	6756	8620	9503	1292	3066	5111	7046	8990	9911	560	933	1286	1641	1809	28,3
1264	3093	5155	7107	9068	9997	1333	3226	5376	7412	9457	10426	589	981	1353	1726	1903	31,7
1303	3186	5311	7322	9342	10300	1374	3323	5539	7637	9743	10742	607	1011	1394	1779	1961	31,6
1342	3280	5467	7538	9617	10603	1415	3421	5702	7861	10030	11058	625	1041	1435	1831	2019	31,4
1380	3373	5622	7752	9890	10903	1456	3518	5863	8084	10314	11371	642	1070	1476	1883	2076	31,3
1419	3466	5777	7965	10162	11204	1497	3615	6025	8307	10599	11685	660	1100	1517	1935	2133	31,2
1458	3477	5795	7990	10193	11238	1537	3626	6044	8333	10631	11721	662	1103	1521	1941	2140	31,2
1497	3487	5812	8014	10225	11273	1578	3637	6062	8358	10664	11757	664	1107	1526	1947	2146	31,2
1535	3641	6069	8367	10675	11769	1619	3798	6329	8727	11134	12275	693	1155	1593	2033	2241	34,6
1574	3795	6325	8721	11126	12266	1660	3958	6597	9095	11604	12793	723	1204	1660	2118	2335	37,9
1613	3888	6480	8934	11399	12567	1701	4055	6758	9318	11888	13107	740	1234	1701	2170	2393	37,8
1652	3981	6635	9148	11672	12868	1742	4152	6920	9541	12173	13420	758	1263	1742	2222	2450	37,7
1690	4074	6789	9361	11943	13167	1783	4249	7081	9763	12456	13733	776	1293	1782	2274	2507	37,6
1729	4166	6944	9574	12215	13467	1823	4345	7242	9985	12740	14045	793	1322	1823	2326	2564	37,4
1768	4320	7200	9928	12666	13964	1864	4506	7509	10354	13210	14564	823	1371	1890	2411	2659	40,8
1807	4474	7456	10281	13117	14461	1905	4666	7777	10722	13680	15082	852	1420	1957	2497	2753	44,2
1845	4567	7611	10495	13389	14762	1946	4763	7938	10945	13964	15396	870	1449	1998	2549	2811	44,0
1884	4660	7767	10708	13662	15062	1987	4860	8100	11168	14249	15709	887	1479	2039	2601	2868	43,9
1923	4753	7921	10921	13934	15362	2028	4957	8261	11390	14532	16022	905	1508	2079	2653	2925	43,8
1962	4845	8075	11134	14205	15662	2069	5053	8422	11613	14816	16334	923	1538	2120	2705	2982	43,7
2001	4857	8095	11161	14240	15699	2110	5065	8442	11640	14851	16373	925	1541	2125	2711	2989	43,7
2039	4868	8114	11188	14274	15737	2150	5078	8463	11668	14886	16412	927	1545	2130	2718	2996	43,7

Таблица 19. Теплопроизводительность Гольфстрим-12В КВК12 30.08 и КВОК12 30.09 при теплоносителе 90/70°С при разной скорости вращения вентилятора

КВК12 30.08	Длина L, мм	Теплопроизводительность (Вт) при расходе теплоносителя 0,1 кг/с, при температуре воздуха в помещении tп: 20°С и теплоносителе 90/70 °С при разной скорости вращения вентилятора						22°С и теплоносителе 90/70 °С при разной скорости вращения вентилятора					
		0	1 30% min	2 50%	3 70%	4 90%	5 max	0	1 30% min	2 50%	3 70%	4 90%	5 max
30.08.060	600	68	206	344	474	605	667	66	199	332	458	584	644
30.08.070	700	100	284	473	652	831	916	96	274	456	629	803	885
30.08.080	800	131	292	487	672	857	945	126	282	470	649	828	912
30.08.090	900	161	420	700	965	1231	1357	154	405	676	931	1188	1310
30.08.100	1000	193	497	828	1142	1457	1606	184	480	800	1103	1407	1551
30.08.110	1100	224	574	956	1318	1682	1854	214	554	923	1273	1624	1791
30.08.120	1200	254	583	972	1340	1710	1885	243	563	939	1294	1651	1821
30.08.130	1300	285	710	1184	1632	2082	2295	272	686	1143	1576	2011	2217
30.08.140	1400	315	787	1312	1808	2307	2544	302	760	1267	1746	2228	2457
30.08.150	1500	346	865	1441	1987	2535	2795	331	835	1392	1919	2448	2699
30.08.160	1600	376	992	1653	2278	2907	3205	360	957	1596	2200	2807	3095
30.08.170	1700	407	1068	1781	2455	3132	3453	389	1032	1719	2371	3025	3335
30.08.180	1800	438	1146	1910	2633	3360	3704	419	1107	1844	2543	3244	3577
30.08.190	1900	468	1155	1925	2654	3386	3733	448	1115	1859	2563	3270	3605
30.08.200	2000	499	1282	2136	2945	3758	4143	477	1238	2063	2844	3629	4001
30.08.210	2100	529	1359	2265	3124	3985	4394	506	1313	2188	3016	3848	4243
30.08.220	2200	560	1436	2394	3301	4211	4643	536	1387	2312	3188	4067	4484
30.08.230	2300	590	1445	2409	3321	4237	4671	565	1396	2326	3207	4092	4511
30.08.240	2400	621	1573	2621	3614	4611	5083	594	1519	2531	3490	4452	4909
30.08.250	2500	652	1650	2749	3791	4837	5332	623	1593	2655	3661	4671	5149
30.08.260	2600	682	1727	2878	3967	5062	5581	653	1667	2779	3831	4888	5389
30.08.270	2700	713	1854	3090	4260	5435	5993	682	1790	2984	4114	5249	5787
30.08.280	2800	743	1931	3218	4437	5661	6242	711	1865	3108	4285	5467	6028
30.08.290	2900	774	2008	3346	4614	5887	6490	741	1939	3232	4456	5685	6267
30.08.300	3000	804	2017	3362	4636	5915	6521	770	1948	3247	4477	5712	6297
30.08.310	3100	835	2144	3574	4928	6287	6931	799	2071	3451	4759	6071	6693
30.08.320	3200(1600, 1600)	753	1983	3305	4557	5814	6410	720	1915	3192	4401	5614	6190
30.08.330	3300(1700, 1600)	783	2060	3433	4733	6039	6658	750	1989	3315	4571	5832	6430
30.08.340	3400(1700, 1700)	814	2137	3561	4910	6264	6906	779	2063	3439	4742	6049	6669
30.08.350	3500(1800, 1700)	845	2214	3691	5088	6492	7157	808	2138	3564	4914	6269	6912
30.08.360	3600(1800, 1800)	875	2292	3820	5267	6720	7408	837	2213	3689	5086	6489	7154
30.08.370	3700(1900, 1800)	906	2301	3835	5288	6746	7438	867	2222	3703	5106	6515	7182
30.08.380	3800(1900, 1900)	936	2310	3850	5309	6773	7467	896	2231	3718	5126	6540	7211
30.08.390	3900(2000, 1900)	967	2437	4061	5599	7144	7876	925	2353	3922	5407	6899	7606
30.08.400	4000(2000, 2000)	997	2563	4272	5890	7515	8285	954	2475	4126	5688	7257	8001
30.08.410	4100(2100, 2000)	1028	2641	4402	6069	7743	8536	984	2550	4251	5861	7477	8243
30.08.420	4200(2100, 2100)	1059	2719	4531	6247	7970	8787	1013	2625	4375	6033	7697	8486
30.08.430	4300(2200, 2100)	1089	2796	4659	6424	8196	9036	1042	2700	4500	6204	7915	8726
30.08.440	4400(2200, 2200)	1120	2873	4788	6602	8422	9286	1071	2774	4624	6375	8133	8967
30.08.450	4500(2300, 2200)	1150	2882	4803	6622	8448	9314	1101	2783	4638	6395	8158	8994
30.08.460	4600(2300, 2300)	1181	2890	4817	6642	8474	9343	1130	2791	4652	6414	8183	9022
30.08.470	4700(2400, 2300)	1211	3018	5030	6935	8848	9754	1159	2914	4857	6697	8544	9420
30.08.480	4800(2400, 2400)	1242	3145	5242	7228	9221	10166	1188	3037	5062	6980	8905	9817
30.08.490	4900(2500, 2400)	1273	3222	5370	7405	9447	10415	1218	3112	5186	7151	9123	10058
30.08.500	5000(2500, 2500)	1303	3299	5499	7582	9673	10665	1247	3186	5310	7322	9341	10299
30.08.510	5100(2600, 2500)	1334	3376	5627	7758	9898	10913	1276	3260	5434	7492	9559	10538
30.08.520	5200(2600, 2600)	1364	3453	5755	7935	10124	11161	1306	3335	5558	7663	9776	10778
30.08.530	5300(2700, 2600)	1395	3580	5967	8228	10497	11573	1335	3458	5763	7945	10137	11176
30.08.540	5400(2700, 2700)	1425	3708	6180	8521	10871	11985	1364	3581	5968	8228	10498	11574
30.08.550	5500(2800, 2700)	1456	3785	6308	8698	11097	12234	1393	3655	6092	8399	10716	11814
30.08.560	5600(2800, 2800)	1487	3862	6437	8875	11323	12483	1423	3730	6216	8570	10934	12055
30.08.570	5700(2900, 2800)	1517	3939	6565	9051	11548	12732	1452	3804	6340	8741	11152	12295
30.08.580	5800(2900, 2900)	1548	4016	6693	9228	11773	12980	1481	3878	6463	8911	11369	12535
30.08.590	5900(3000, 2900)	1578	4025	6709	9250	11802	13011	1510	3887	6479	8933	11397	12565
30.08.600	6000(3000, 3000)	1609	4035	6725	9272	11830	13042	1540	3896	6494	8954	11424	12595

Таблица 19. Теплопроизводительность Гольфстрим-12В КВК12 30.08 и КВОК12 30.09 при теплоносителе 90/70°С при разной скорости вращения вентилятора

18°С и теплоносителе 90/70 °С при разной скорости вращения вентилятора						15°С и теплоносителе 90/70 °С при разной скорости вращения вентилятора					
0	1 30% min	2 50%	3 70%	4 90%	5 max	0	1 30% min	2 50%	3 70%	4 90%	5 max
71	214	356	491	626	690	76	224	374	515	657	725
104	293	489	674	860	948	111	308	513	708	903	995
137	302	504	695	886	977	146	317	529	729	931	1026
168	434	724	998	1273	1403	179	456	760	1047	1336	1473
201	514	857	1181	1507	1661	214	540	899	1240	1582	1744
234	593	989	1364	1740	1918	249	623	1038	1432	1826	2014
265	603	1006	1386	1769	1950	282	633	1056	1456	1857	2047
297	735	1224	1688	2154	2374	316	771	1285	1772	2261	2493
329	814	1357	1871	2387	2631	350	855	1424	1964	2506	2762
361	894	1491	2055	2622	2891	384	939	1565	2158	2753	3035
393	1026	1709	2357	3007	3315	418	1077	1795	2474	3157	3480
425	1105	1842	2539	3240	3572	452	1160	1934	2666	3401	3750
457	1185	1976	2724	3475	3831	486	1244	2074	2860	3649	4022
489	1195	1991	2745	3503	3862	519	1254	2090	2882	3677	4054
520	1326	2209	3046	3887	4285	553	1392	2320	3198	4080	4499
552	1406	2343	3231	4122	4545	587	1476	2460	3392	4328	4771
584	1486	2476	3414	4356	4802	621	1560	2600	3584	4573	5042
616	1495	2491	3435	4383	4832	655	1569	2616	3606	4601	5073
648	1627	2711	3738	4769	5258	689	1708	2846	3924	5007	5520
680	1706	2844	3921	5003	5516	723	1791	2986	4117	5252	5791
712	1786	2976	4104	5236	5772	757	1875	3125	4308	5497	6060
744	1918	3196	4407	5622	6198	791	2013	3355	4626	5903	6508
776	1997	3329	4590	5856	6456	825	2097	3495	4819	6148	6778
808	2077	3461	4773	6089	6713	859	2180	3634	5011	6393	7048
839	2087	3478	4795	6118	6745	893	2191	3651	5035	6423	7082
871	2218	3697	5097	6503	7169	927	2329	3881	5351	6827	7527
786	2051	3419	4713	6014	6630	835	2153	3589	4949	6313	6961
818	2131	3551	4896	6247	6887	869	2237	3728	5140	6558	7230
849	2210	3683	5079	6479	7144	903	2320	3867	5332	6803	7500
881	2290	3817	5263	6715	7403	937	2405	4008	5526	7050	7772
913	2371	3951	5448	6950	7663	971	2489	4148	5719	7297	8045
945	2380	3967	5469	6978	7693	1005	2499	4165	5742	7326	8077
977	2389	3982	5491	7005	7723	1039	2509	4181	5765	7355	8109
1009	2520	4201	5792	7389	8147	1073	2646	4410	6081	7758	8553
1041	2651	4419	6093	7773	8570	1107	2784	4639	6397	8161	8997
1073	2732	4553	6277	8009	8830	1141	2868	4780	6590	8408	9270
1105	2812	4687	6462	8244	9089	1175	2952	4920	6784	8655	9542
1137	2892	4819	6645	8478	9347	1209	3036	5060	6976	8901	9813
1168	2971	4952	6828	8712	9605	1243	3120	5199	7169	9146	10084
1200	2981	4968	6849	8738	9634	1276	3129	5215	7191	9174	10115
1232	2990	4983	6870	8765	9663	1310	3139	5231	7213	9202	10145
1264	3121	5202	7173	9151	10089	1344	3277	5462	7531	9608	10593
1296	3253	5422	7476	9538	10516	1378	3415	5692	7849	10014	11040
1328	3333	5555	7659	9772	10773	1412	3499	5832	8041	10259	11311
1360	3413	5688	7842	10005	11031	1446	3583	5972	8233	10504	11581
1392	3492	5820	8025	10238	11288	1480	3666	6111	8425	10749	11851
1424	3572	5953	8208	10471	11545	1514	3750	6250	8617	10994	12120
1456	3703	6172	8510	10858	11971	1548	3888	6480	8935	11399	12568
1488	3835	6392	8813	11244	12397	1582	4027	6711	9253	11805	13015
1519	3915	6525	8997	11478	12655	1616	4110	6850	9445	12051	13286
1551	3995	6658	9180	11712	12912	1650	4194	6990	9638	12296	13556
1583	4074	6790	9362	11945	13169	1684	4277	7129	9829	12541	13826
1615	4154	6923	9545	12178	13426	1718	4361	7268	10021	12785	14096
1647	4164	6939	9568	12207	13458	1751	4371	7285	10045	12816	14129
1679	4174	6956	9591	12236	13490	1785	4382	7303	10069	12846	14163

Таблица 20. Теплопроизводительность Гольфстрим-12В КВК12 30.08 и КВОК12 30.09 при теплоносителе 75/65°С при разной скорости вращения вентилятора

КВК12 30.08	Длина L, мм	Теплопроизводительность (Вт) при расходе теплоносителя 0,1 кг/с, при температуре воздуха в помещении tп: 20°С и теплоносителе 75/65°С при разной скорости вращения вентилятора						22°С и теплоносителе 75/65 °С при разной скорости вращения вентилятора					
		0	1 30% min	2 50%	3 70%	4 90%	5 max	0	1 30% min	2 50%	3 70%	4 90%	5 max
30.08.060	600	54	171	285	393	502	553	51	164	273	377	481	530
30.08.070	700	79	235	392	540	689	760	75	225	376	518	661	728
30.08.080	800	104	242	404	557	710	783	98	232	387	534	681	751
30.08.090	900	127	348	580	799	1020	1124	121	334	556	767	978	1078
30.08.100	1000	152	412	686	946	1207	1331	144	395	658	907	1158	1276
30.08.110	1100	177	475	792	1093	1394	1537	168	456	760	1048	1337	1474
30.08.120	1200	200	483	806	1111	1417	1563	190	464	773	1065	1359	1498
30.08.130	1300	225	589	981	1353	1726	1902	213	564	941	1297	1655	1824
30.08.140	1400	249	652	1087	1499	1912	2108	236	625	1042	1437	1834	2021
30.08.150	1500	273	717	1194	1647	2101	2316	259	687	1145	1579	2014	2221
30.08.160	1600	297	822	1370	1888	2409	2656	282	788	1313	1811	2310	2547
30.08.170	1700	321	885	1476	2035	2596	2862	305	849	1415	1951	2489	2744
30.08.180	1800	345	950	1583	2183	2785	3070	327	911	1518	2093	2670	2944
30.08.190	1900	369	957	1595	2200	2807	3094	350	918	1530	2109	2691	2967
30.08.200	2000	393	1062	1770	2441	3114	3433	373	1018	1697	2340	2986	3292
30.08.210	2100	418	1127	1878	2589	3303	3641	396	1080	1800	2482	3167	3491
30.08.220	2200	442	1190	1984	2736	3490	3848	419	1141	1902	2623	3346	3689
30.08.230	2300	466	1198	1996	2752	3512	3871	442	1148	1914	2639	3367	3712
30.08.240	2400	490	1303	2172	2995	3821	4213	465	1250	2083	2872	3664	4039
30.08.250	2500	514	1367	2279	3142	4009	4419	488	1311	2185	3013	3843	4237
30.08.260	2600	538	1431	2385	3288	4195	4625	510	1372	2287	3153	4022	4435
30.08.270	2700	562	1537	2561	3531	4505	4967	533	1473	2455	3386	4319	4762
30.08.280	2800	586	1600	2667	3678	4692	5173	556	1535	2558	3526	4499	4960
30.08.290	2900	611	1664	2773	3824	4879	5379	579	1596	2659	3667	4678	5157
30.08.300	3000	635	1672	2787	3842	4902	5405	602	1603	2672	3684	4700	5182
30.08.310	3100	659	1777	2962	4084	5210	5745	625	1704	2840	3916	4996	5508
30.08.320	3200(1600, 1600)	594	1644	2739	3777	4818	5312	563	1576	2626	3621	4620	5094
30.08.330	3300(1700, 1600)	618	1707	2845	3923	5005	5518	586	1637	2728	3762	4799	5291
30.08.340	3400(1700, 1700)	642	1771	2951	4069	5192	5724	609	1698	2830	3902	4978	5488
30.08.350	3500(1800, 1700)	666	1835	3059	4217	5380	5932	632	1760	2933	4044	5159	5688
30.08.360	3600(1800, 1800)	690	1900	3166	4365	5569	6140	655	1821	3036	4185	5340	5887
30.08.370	3700(1900, 1800)	715	1907	3178	4382	5591	6164	678	1829	3048	4202	5361	5910
30.08.380	3800(1900, 1900)	739	1915	3191	4400	5613	6188	701	1836	3060	4218	5382	5934
30.08.390	3900(2000, 1900)	763	2019	3366	4641	5921	6528	723	1936	3227	4450	5677	6259
30.08.400	4000(2000, 2000)	787	2124	3541	4882	6228	6867	746	2037	3395	4681	5972	6584
30.08.410	4100(2100, 2000)	811	2189	3648	5030	6417	7075	769	2099	3498	4823	6153	6784
30.08.420	4200(2100, 2100)	835	2253	3755	5178	6606	7283	792	2160	3601	4964	6334	6983
30.08.430	4300(2200, 2100)	859	2317	3862	5324	6793	7489	815	2222	3703	5105	6513	7181
30.08.440	4400(2200, 2200)	883	2381	3968	5471	6980	7696	838	2283	3805	5246	6693	7379
30.08.450	4500(2300, 2200)	908	2388	3980	5488	7002	7719	861	2290	3816	5262	6713	7402
30.08.460	4600(2300, 2300)	932	2395	3992	5505	7023	7743	884	2297	3828	5278	6734	7424
30.08.470	4700(2400, 2300)	956	2501	4168	5747	7333	8084	906	2398	3997	5511	7031	7751
30.08.480	4800(2400, 2400)	980	2607	4345	5990	7642	8426	929	2499	4166	5744	7328	8079
30.08.490	4900(2500, 2400)	1004	2671	4451	6137	7830	8632	952	2561	4268	5884	7507	8277
30.08.500	5000(2500, 2500)	1028	2734	4557	6284	8017	8839	975	2622	4370	6025	7687	8475
30.08.510	5100(2600, 2500)	1052	2798	4664	6430	8204	9045	998	2683	4472	6165	7866	8672
30.08.520	5200(2600, 2600)	1076	2862	4770	6576	8390	9250	1021	2744	4573	6306	8045	8869
30.08.530	5300(2700, 2600)	1101	2967	4946	6819	8700	9592	1044	2845	4742	6538	8342	9197
30.08.540	5400(2700, 2700)	1125	3073	5122	7062	9010	9933	1067	2947	4911	6771	8639	9524
30.08.550	5500(2800, 2700)	1149	3137	5228	7209	9197	10140	1089	3008	5013	6912	8818	9722
30.08.560	5600(2800, 2800)	1173	3201	5335	7355	9384	10346	1112	3069	5115	7053	8998	9920
30.08.570	5700(2900, 2800)	1197	3265	5441	7502	9571	10552	1135	3130	5217	7193	9177	10117
30.08.580	5800(2900, 2900)	1221	3328	5547	7648	9758	10758	1158	3191	5319	7333	9356	10315
30.08.590	5900(3000, 2900)	1245	3336	5560	7666	9781	10783	1181	3199	5331	7351	9378	10339
30.08.600	6000(3000, 3000)	1269	3344	5574	7685	9804	10809	1204	3206	5344	7368	9401	10364

Таблица 20. Теплопроизводительность Гольфстрим-12В КВК12 30.08 и КВОК12 30.09 при теплоносителе 75/65°С при разной скорости вращения вентилятора

18°С и теплоносителе 75/65 °С при разной скорости вращения вентилятора						15°С и теплоносителе 75/65 °С при разной скорости вращения вентилятора					
0	1 30% min	2 50%	3 70%	4 90%	5 max	0	1 30% min	2 50%	3 70%	4 90%	5 max
57	178	297	409	522	576	61	189	315	434	553	610
83	245	408	562	717	791	89	259	432	596	760	838
109	252	420	580	740	815	117	267	445	614	784	864
134	362	604	832	1062	1171	144	384	640	882	1125	1240
160	429	715	985	1257	1386	172	454	757	1044	1332	1468
186	495	825	1138	1451	1600	200	524	874	1205	1538	1695
211	503	839	1157	1476	1627	227	533	889	1225	1563	1724
236	613	1021	1408	1797	1981	254	649	1082	1492	1904	2099
262	679	1132	1561	1991	2195	282	720	1199	1653	2110	2326
287	746	1244	1715	2188	2412	309	791	1318	1817	2318	2555
313	856	1426	1966	2509	2766	336	907	1511	2083	2658	2930
338	922	1537	2119	2703	2980	363	977	1628	2245	2864	3157
363	989	1648	2273	2899	3197	391	1048	1746	2408	3072	3387
389	997	1661	2290	2922	3222	418	1056	1760	2427	3096	3413
414	1106	1843	2542	3243	3575	445	1172	1953	2693	3435	3788
439	1173	1955	2696	3439	3792	473	1243	2071	2856	3644	4017
465	1240	2066	2848	3634	4007	500	1313	2189	3018	3850	4245
490	1247	2079	2866	3656	4031	527	1321	2202	3036	3874	4271
516	1357	2262	3119	3979	4387	555	1438	2396	3304	4215	4647
541	1424	2373	3271	4174	4602	582	1508	2514	3466	4422	4875
566	1490	2483	3424	4368	4816	609	1579	2631	3627	4628	5102
592	1600	2666	3676	4691	5171	637	1695	2825	3895	4969	5479
617	1666	2777	3829	4886	5386	664	1766	2943	4057	5176	5707
643	1733	2888	3982	5080	5601	691	1836	3060	4218	5382	5934
668	1741	2902	4001	5104	5627	718	1845	3074	4239	5408	5962
693	1850	3084	4252	5425	5981	746	1961	3268	4505	5748	6337
625	1711	2852	3932	5017	5531	672	1813	3022	4166	5315	5860
650	1778	2963	4085	5211	5746	700	1883	3139	4328	5521	6087
676	1844	3073	4237	5406	5960	727	1953	3256	4489	5727	6314
701	1911	3185	4391	5602	6176	754	2024	3374	4652	5935	6544
727	1978	3296	4545	5799	6393	782	2095	3492	4815	6144	6773
752	1986	3309	4563	5822	6418	809	2104	3506	4834	6168	6800
777	1993	3322	4581	5845	6444	836	2112	3520	4853	6192	6827
803	2103	3505	4832	6165	6797	863	2228	3713	5119	6532	7201
828	2212	3687	5083	6485	7150	891	2344	3906	5385	6871	7575
853	2279	3798	5237	6682	7366	918	2415	4024	5549	7079	7805
879	2346	3910	5391	6878	7583	945	2486	4143	5712	7287	8034
904	2413	4021	5544	7073	7798	973	2556	4260	5874	7494	8262
930	2479	4132	5697	7268	8013	1000	2626	4377	6036	7700	8490
955	2487	4144	5714	7290	8038	1027	2635	4391	6054	7724	8516
980	2494	4157	5732	7313	8062	1055	2643	4404	6073	7748	8542
1006	2604	4340	5984	7635	8418	1082	2759	4598	6340	8089	8918
1031	2714	4524	6237	7957	8773	1109	2876	4793	6608	8431	9295
1057	2781	4634	6390	8152	8988	1136	2946	4910	6770	8637	9523
1082	2847	4745	6543	8348	9203	1164	3017	5028	6932	8844	9750
1107	2914	4856	6695	8542	9417	1191	3087	5145	7093	9050	9977
1133	2980	4966	6848	8736	9632	1218	3157	5262	7255	9256	10205
1158	3090	5150	7100	9059	9987	1246	3274	5456	7522	9597	10581
1183	3200	5333	7353	9381	10343	1273	3390	5650	7790	9939	10958
1209	3266	5444	7506	9576	10558	1300	3461	5768	7952	10146	11186
1234	3333	5555	7659	9771	10773	1328	3531	5885	8114	10352	11413
1260	3399	5665	7811	9965	10987	1355	3601	6002	8276	10558	11640
1285	3465	5776	7963	10160	11201	1382	3671	6119	8437	10764	11867
1310	3474	5789	7982	10184	11228	1410	3680	6134	8457	10790	11896
1336	3482	5803	8001	10208	11255	1437	3689	6148	8477	10816	11924

Таблица 21. Теплопроизводительность Гольфстрим-24В КВК24 30.08 и КВОК24 30.09 при теплоносителе 95/85°С при разной скорости вращения вентилятора

КВК24 30.08	Длина L, мм	Теплопроизводительность (Вт) при расходе теплоносителя 0,1 кг/с, при температуре воздуха в помещении tп:											
		20°С и теплоносителе 95/85 °С при разной скорости вращения вентилятора						22°С и теплоносителе 95/85 °С при разной скорости вращения вентилятора					
		0	1 30% min	2 50%	3 70%	4 90%	5 max	0	1 30% min	2 50%	3 70%	4 90%	5 max
30.08.060	600	84	250	417	583	750	833	81	243	404	566	728	809
30.08.070	700	122	378	630	882	1134	1260	118	367	612	856	1101	1223
30.08.080	800	161	388	647	906	1165	1295	155	377	628	880	1131	1257
30.08.090	900	197	523	871	1219	1568	1742	190	507	845	1183	1522	1691
30.08.100	1000	235	609	1014	1420	1826	2029	227	591	985	1379	1772	1969
30.08.110	1100	274	746	1243	1740	2237	2486	264	724	1206	1689	2171	2412
30.08.120	1200	310	929	1549	2169	2788	3098	299	902	1503	2105	2706	3007
30.08.130	1300	348	940	1567	2193	2820	3133	335	912	1521	2129	2737	3041
30.08.140	1400	385	1176	1960	2744	3529	3921	371	1142	1903	2664	3425	3805
30.08.150	1500	423	1187	1979	2771	3562	3958	407	1153	1921	2689	3458	3842
30.08.160	1600	460	1215	2025	2835	3644	4049	443	1179	1965	2751	3537	3930
30.08.170	1700	497	1352	2253	3154	4055	4506	479	1312	2187	3061	3936	4373
30.08.180	1800	535	1490	2483	3476	4469	4966	515	1446	2410	3374	4338	4820
30.08.190	1900	572	1673	2788	3903	5018	5576	551	1624	2706	3788	4871	5412
30.08.200	2000	609	1856	3093	4330	5567	6185	587	1801	3002	4202	5403	6003
30.08.210	2100	647	1867	3111	4356	5601	6223	623	1812	3020	4228	5436	6040
30.08.220	2200	684	1931	3218	4505	5793	6436	659	1874	3123	4373	5622	6247
30.08.230	2300	721	2114	3523	4932	6341	7045	695	2051	3419	4787	6154	6838
30.08.240	2400	759	2351	3918	5485	7052	7836	731	2282	3803	5324	6845	7605
30.08.250	2500	796	2361	3936	5510	7084	7871	767	2292	3820	5348	6876	7640
30.08.260	2600	834	2416	4027	5637	7248	8053	803	2345	3908	5471	7035	7816
30.08.270	2700	871	2600	4333	6066	7799	8665	839	2523	4205	5887	7570	8411
30.08.280	2800	908	2783	4638	6493	8348	9276	875	2701	4501	6302	8103	9003
30.08.290	2900	946	2793	4655	6517	8379	9310	911	2711	4518	6325	8133	9036
30.08.300	3000	983	2858	4763	6668	8573	9526	947	2774	4623	6472	8321	9245
30.08.310	3100	1020	3041	5068	7095	9122	10136	983	2951	4919	6886	8854	9838
30.08.320	3200(1600, 1600)	920	2430	4049	5669	7289	8099	886	2358	3930	5502	7075	7861
30.08.330	3300(1700, 1600)	957	2567	4278	5989	7700	8555	922	2491	4152	5813	7473	8304
30.08.340	3400(1700, 1700)	995	2704	4506	6308	8111	9012	958	2624	4373	6123	7872	8747
30.08.350	3500(1800, 1700)	1032	2842	4736	6630	8525	9472	994	2758	4597	6435	8274	9193
30.08.360	3600(1800, 1800)	1069	2979	4966	6952	8938	9931	1030	2892	4820	6748	8675	9639
30.08.370	3700(1900, 1800)	1107	3163	5271	7379	9488	10542	1066	3070	5116	7162	9209	10232
30.08.380	3800(1900, 1900)	1144	3346	5576	7806	10037	11152	1102	3247	5412	7577	9742	10824
30.08.390	3900(2000, 1900)	1181	3528	5881	8233	10585	11761	1138	3425	5708	7991	10274	11415
30.08.400	4000(2000, 2000)	1219	3711	6185	8659	11133	12371	1174	3602	6003	8405	10806	12007
30.08.410	4100(2100, 2000)	1256	3722	6204	8686	11167	12408	1210	3613	6022	8430	10839	12043
30.08.420	4200(2100, 2100)	1293	3734	6223	8712	11201	12446	1246	3624	6040	8456	10872	12080
30.08.430	4300(2200, 2100)	1331	3798	6330	8861	11393	12659	1282	3686	6143	8601	11058	12287
30.08.440	4400(2200, 2200)	1368	3862	6436	9011	11585	12872	1318	3748	6247	8746	11244	12494
30.08.450	4500(2300, 2200)	1406	4044	6741	9437	12133	13482	1354	3926	6543	9160	11777	13085
30.08.460	4600(2300, 2300)	1443	4227	7045	9864	12682	14091	1390	4103	6838	9573	12309	13676
30.08.470	4700(2400, 2300)	1480	4464	7441	10417	13393	14881	1426	4333	7222	10110	12999	14444
30.08.480	4800(2400, 2400)	1518	4701	7836	10970	14104	15672	1461	4563	7605	10647	13690	15211
30.08.490	4900(2500, 2400)	1555	4712	7854	10995	14136	15707	1497	4574	7623	10672	13721	15245
30.08.500	5000(2500, 2500)	1592	4723	7871	11020	14168	15742	1533	4584	7640	10696	13751	15279
30.08.510	5100(2600, 2500)	1630	4777	7962	11147	14332	15924	1569	4637	7728	10819	13910	15456
30.08.520	5200(2600, 2600)	1667	4832	8053	11274	14495	16106	1605	4690	7816	10943	14069	15632
30.08.530	5300(2700, 2600)	1704	5016	8359	11703	15047	16718	1641	4868	8113	11359	14604	16227
30.08.540	5400(2700, 2700)	1742	5199	8665	12132	15598	17331	1677	5046	8411	11775	15139	16821
30.08.550	5500(2800, 2700)	1779	5382	8971	12559	16147	17941	1713	5224	8707	12189	15672	17413
30.08.560	5600(2800, 2800)	1816	5565	9276	12986	16696	18552	1749	5402	9003	12604	16205	18006
30.08.570	5700(2900, 2800)	1854	5576	9293	13010	16727	18586	1785	5412	9020	12627	16235	18039
30.08.580	5800(2900, 2900)	1891	5586	9310	13034	16758	18620	1821	5422	9036	12651	16265	18072
30.08.590	5900(3000, 2900)	1929	5651	9418	13185	16952	18836	1857	5484	9141	12797	16453	18282
30.08.600	6000(3000, 3000)	1966	5715	9526	13336	17146	19051	1893	5547	9245	12944	16642	18491

Таблица 21. Теплопроизводительность Гольфстрим-24В КВК24 30.08 и КВОК24 30.09 при теплоносителе 95/85°С при разной скорости вращения вентилятора

18°С и теплоносителе 95/85 °С при разной скорости вращения вентилятора						15°С и теплоносителе 95/85 °С при разной скорости вращения вентилятора						24°С и теплоносителе 7/11 °С (режим охлаж.) КВОК24 при разной скорости вращения вентилятора					Потребляемая мощность вентиляторов, Вт
0	1 30% min	2 50%	3 70%	4 90%	5 max	0	1 30% min	2 50%	3 70%	4 90%	5 max	1 30% min	2 50%	3 70%	4 90%	5 max	
87	257	429	601	772	858	92	268	447	626	805	895	49	82	114	147	163	2,6
127	389	649	908	1168	1298	134	406	677	947	1218	1353	74	124	173	222	247	2,9
167	400	666	933	1200	1333	176	417	695	973	1251	1390	76	127	178	228	254	2,9
204	538	897	1255	1614	1793	215	561	935	1309	1683	1870	102	171	239	307	341	3,1
244	627	1044	1462	1880	2089	257	654	1089	1525	1961	2178	119	199	278	358	398	3,2
284	768	1279	1791	2303	2559	300	801	1334	1868	2402	2669	146	244	341	438	487	3,8
322	957	1595	2232	2870	3189	339	998	1663	2328	2994	3326	182	304	425	546	607	4,1
361	968	1613	2258	2903	3226	380	1009	1682	2355	3028	3364	184	307	430	553	614	4,1
400	1211	2018	2825	3632	4036	421	1263	2105	2947	3788	4209	231	384	538	692	768	4,8
438	1222	2037	2852	3667	4075	462	1275	2125	2975	3825	4250	233	388	543	698	776	4,8
477	1251	2084	2918	3752	4169	503	1304	2174	3043	3913	4348	238	397	556	714	794	6,4
516	1392	2319	3247	4175	4639	544	1451	2419	3386	4354	4838	265	442	618	795	883	7,0
555	1534	2556	3578	4601	5112	585	1599	2666	3732	4798	5331	292	487	681	876	973	7,7
593	1722	2870	4018	5166	5740	626	1796	2993	4191	5388	5987	328	546	765	984	1093	7,9
632	1910	3184	4457	5731	6367	667	1992	3320	4649	5977	6641	364	606	849	1091	1212	8,2
671	1922	3203	4484	5765	6406	707	2004	3341	4677	6013	6681	366	610	854	1098	1220	8,2
710	1988	3313	4638	5963	6626	748	2073	3455	4837	6219	6910	378	631	883	1135	1261	8,6
748	2176	3626	5077	6528	7253	789	2269	3782	5295	6808	7564	414	690	967	1243	1381	8,9
787	2420	4033	5647	7260	8067	830	2524	4206	5889	7572	8413	461	768	1075	1382	1536	9,6
826	2431	4051	5672	7293	8103	871	2535	4225	5916	7606	8451	463	771	1080	1388	1543	9,6
865	2487	4145	5803	7461	8290	912	2594	4323	6052	7781	8646	474	789	1105	1421	1578	11,8
903	2676	4460	6244	8029	8921	953	2791	4652	6513	8373	9304	510	849	1189	1529	1698	12,0
942	2865	4774	6684	8594	9549	993	2988	4979	6971	8963	9959	545	909	1273	1636	1818	12,2
981	2875	4792	6709	8626	9584	1034	2999	4998	6997	8996	9996	547	912	1277	1642	1825	12,2
1020	2942	4903	6864	8825	9806	1075	3068	5114	7159	9204	10227	560	934	1307	1680	1867	12,7
1058	3130	5217	7304	9391	10434	1116	3265	5441	7618	9794	10882	596	993	1391	1788	1987	13,0
954	2501	4169	5836	7504	8337	1006	2609	4348	6087	7826	8695	476	794	1111	1429	1587	12,8
993	2642	4404	6165	7927	8807	1047	2756	4593	6430	8267	9185	503	838	1174	1509	1677	13,4
1032	2783	4639	6494	8350	9277	1088	2903	4838	6773	8708	9676	530	883	1236	1590	1766	14,1
1070	2925	4875	6825	8776	9751	1129	3051	5085	7118	9152	10169	557	928	1300	1671	1856	14,7
1109	3067	5112	7157	9201	10224	1170	3199	5331	7464	9597	10663	584	973	1363	1752	1947	15,4
1148	3256	5426	7597	9767	10852	1210	3395	5659	7923	10186	11318	620	1033	1446	1860	2066	15,6
1187	3444	5740	8036	10332	11480	1251	3592	5987	8381	10776	11973	656	1093	1530	1967	2186	15,8
1225	3632	6054	8475	10897	12108	1292	3788	6314	8839	11365	12628	692	1153	1614	2075	2305	16,1
1264	3820	6367	8914	11461	12735	1333	3984	6641	9297	11953	13282	727	1212	1697	2182	2425	16,3
1303	3832	6387	8941	11496	12773	1374	3997	6661	9325	11990	13322	730	1216	1702	2189	2432	16,3
1342	3844	6406	8968	11531	12812	1415	4009	6681	9354	12026	13362	732	1220	1708	2195	2439	16,3
1380	3910	6516	9122	11729	13032	1456	4077	6796	9514	12232	13591	744	1241	1737	2233	2481	16,8
1419	3975	6626	9276	11926	13251	1497	4146	6910	9674	12438	13820	757	1261	1766	2271	2523	17,3
1458	4164	6939	9715	12491	13879	1537	4342	7237	10132	13027	14475	793	1321	1850	2378	2642	17,5
1497	4352	7253	10154	13055	14506	1578	4539	7564	10590	13616	15129	829	1381	1933	2486	2762	17,8
1535	4596	7660	10724	13787	15319	1619	4793	7989	11184	14380	15977	875	1458	2042	2625	2917	18,5
1574	4840	8067	11293	14520	16133	1660	5048	8413	11778	15143	16826	921	1536	2150	2764	3072	19,2
1613	4851	8085	11319	14553	16170	1701	5059	8432	11805	15177	16864	924	1539	2155	2771	3079	19,2
1652	4862	8103	11344	14585	16206	1742	5071	8451	11831	15212	16902	926	1543	2160	2777	3086	19,2
1690	4918	8197	11475	14754	16393	1783	5129	8549	11968	15387	17097	936	1561	2185	2809	3121	21,4
1729	4974	8290	11606	14922	16580	1823	5188	8646	12105	15563	17292	947	1578	2210	2841	3157	23,5
1768	5163	8605	12047	15490	17211	1864	5385	8975	12565	16155	17950	983	1638	2294	2949	3277	23,8
1807	5352	8921	12489	16057	17841	1905	5582	9304	13025	16747	18607	1019	1698	2378	3057	3397	24,0
1845	5541	9235	12929	16622	18469	1946	5779	9631	13484	17336	19263	1055	1758	2462	3165	3516	24,2
1884	5729	9549	13368	17188	19098	1987	5975	9959	13942	17926	19918	1091	1818	2545	3272	3636	24,5
1923	5740	9567	13393	17220	19133	2028	5986	9977	13968	17959	19955	1093	1821	2550	3279	3643	24,5
1962	5751	9584	13418	17252	19168	2069	5997	9996	13994	17992	19992	1095	1825	2555	3285	3650	24,5
2001	5817	9695	13573	17451	19390	2110	6067	10111	14156	18201	20223	1108	1846	2584	3323	3692	25,0
2039	5884	9806	13728	17651	19612	2150	6136	10227	14318	18409	20454	1120	1867	2614	3361	3734	25,4

Таблица 22. Теплопроизводительность Гольфстрим-24В КВК24 30.08 и КВОК24 30.09 при теплоносителе 90/70°С при разной скорости вращения вентилятора

КВК24 30.08	Длина L, мм	Теплопроизводительность (Вт) при расходе теплоносителя 0,1 кг/с, при температуре воздуха в помещении tп: 20°С и теплоносителе 90/70 °С при разной скорости вращения вентилятора						22°С и теплоносителе 90/70 °С при разной скорости вращения вентилятора					
		0	1 30% min	2 50%	3 70%	4 90%	5 max	0	1 30% min	2 50%	3 70%	4 90%	5 max
30.08.060	600	68	213	355	498	640	711	66	206	343	481	618	687
30.08.070	700	100	323	538	753	968	1075	96	312	519	727	935	1038
30.08.080	800	131	331	552	773	994	1105	126	320	533	747	960	1067
30.08.090	900	161	446	743	1040	1338	1486	154	431	718	1005	1292	1435
30.08.100	1000	193	519	866	1212	1558	1731	184	502	836	1170	1505	1672
30.08.110	1100	224	636	1060	1484	1909	2121	214	614	1024	1434	1843	2048
30.08.120	1200	254	793	1322	1850	2379	2643	243	766	1276	1787	2297	2552
30.08.130	1300	285	802	1337	1871	2406	2673	272	774	1291	1807	2323	2582
30.08.140	1400	315	1004	1673	2342	3011	3345	302	969	1615	2261	2907	3230
30.08.150	1500	346	1013	1689	2364	3039	3377	331	978	1631	2283	2935	3261
30.08.160	1600	376	1036	1727	2418	3109	3455	360	1001	1668	2335	3003	3336
30.08.170	1700	407	1153	1922	2691	3460	3844	389	1114	1856	2599	3341	3713
30.08.180	1800	438	1271	2118	2966	3813	4237	419	1227	2046	2864	3682	4091
30.08.190	1900	468	1427	2379	3330	4282	4757	448	1378	2297	3216	4135	4594
30.08.200	2000	499	1583	2639	3694	4749	5277	477	1529	2548	3567	4586	5096
30.08.210	2100	529	1593	2655	3716	4778	5309	506	1538	2564	3589	4614	5127
30.08.220	2200	560	1647	2746	3844	4942	5491	536	1591	2651	3712	4773	5303
30.08.230	2300	590	1803	3006	4208	5410	6011	565	1741	2902	4063	5224	5805
30.08.240	2400	621	2006	3343	4680	6017	6685	594	1937	3228	4519	5810	6456
30.08.250	2500	652	2015	3358	4701	6044	6716	623	1946	3243	4540	5837	6485
30.08.260	2600	682	2061	3435	4810	6184	6871	653	1990	3317	4644	5971	6635
30.08.270	2700	713	2218	3697	5175	6654	7393	682	2142	3570	4998	6426	7140
30.08.280	2800	743	2374	3957	5540	7123	7914	711	2293	3821	5350	6878	7642
30.08.290	2900	774	2383	3972	5560	7149	7943	741	2301	3835	5369	6904	7671
30.08.300	3000	804	2438	4064	5689	7314	8127	770	2354	3924	5494	7063	7848
30.08.310	3100	835	2594	4324	6053	7783	8648	799	2505	4176	5846	7516	8351
30.08.320	3200(1600, 1600)	753	2073	3455	4837	6219	6910	720	2002	3336	4671	6005	6673
30.08.330	3300(1700, 1600)	783	2190	3650	5110	6569	7299	750	2115	3524	4934	6344	7049
30.08.340	3400(1700, 1700)	814	2307	3844	5382	6920	7689	779	2228	3713	5198	6683	7425
30.08.350	3500(1800, 1700)	845	2424	4041	5657	7273	8081	808	2341	3902	5463	7023	7804
30.08.360	3600(1800, 1800)	875	2542	4237	5931	7626	8473	837	2455	4091	5728	7364	8183
30.08.370	3700(1900, 1800)	906	2698	4497	6296	8095	8994	867	2606	4343	6080	7817	8685
30.08.380	3800(1900, 1900)	936	2854	4757	6660	8563	9515	896	2756	4594	6432	8269	9188
30.08.390	3900(2000, 1900)	967	3010	5017	7024	9031	10035	925	2907	4845	6783	8721	9690
30.08.400	4000(2000, 2000)	997	3166	5277	7388	9499	10554	954	3058	5096	7135	9173	10192
30.08.410	4100(2100, 2000)	1028	3176	5293	7411	9528	10586	984	3067	5112	7156	9201	10223
30.08.420	4200(2100, 2100)	1059	3186	5309	7433	9557	10618	1013	3076	5127	7178	9229	10254
30.08.430	4300(2200, 2100)	1089	3240	5400	7560	9720	10801	1042	3129	5215	7301	9387	10430
30.08.440	4400(2200, 2200)	1120	3295	5491	7688	9884	10983	1071	3182	5303	7424	9545	10606
30.08.450	4500(2300, 2200)	1150	3451	5751	8052	10352	11502	1101	3332	5554	7775	9997	11108
30.08.460	4600(2300, 2300)	1181	3607	6011	8416	10820	12022	1130	3483	5805	8127	10449	11610
30.08.470	4700(2400, 2300)	1211	3809	6348	8888	11427	12697	1159	3678	6130	8583	11035	12261
30.08.480	4800(2400, 2400)	1242	4011	6685	9360	12034	13371	1188	3874	6456	9038	11621	12912
30.08.490	4900(2500, 2400)	1273	4020	6701	9381	12061	13401	1218	3882	6471	9059	11647	12941
30.08.500	5000(2500, 2500)	1303	4029	6716	9402	12088	13431	1247	3891	6485	9079	11673	12970
30.08.510	5100(2600, 2500)	1334	4076	6793	9510	12228	13586	1276	3936	6560	9184	11808	13120
30.08.520	5200(2600, 2600)	1364	4122	6871	9619	12367	13741	1306	3981	6635	9289	11943	13270
30.08.530	5300(2700, 2600)	1395	4279	7132	9985	12838	14264	1335	4132	6887	9642	12397	13775
30.08.540	5400(2700, 2700)	1425	4436	7393	10351	13308	14787	1364	4284	7140	9995	12851	14279
30.08.550	5500(2800, 2700)	1456	4592	7654	10715	13777	15307	1393	4435	7391	10347	13304	14782
30.08.560	5600(2800, 2800)	1487	4748	7914	11080	14245	15828	1423	4585	7642	10699	13756	15285
30.08.570	5700(2900, 2800)	1517	4757	7929	11100	14272	15857	1452	4594	7657	10719	13782	15313
30.08.580	5800(2900, 2900)	1548	4766	7943	11121	14298	15887	1481	4602	7671	10739	13807	15341
30.08.590	5900(3000, 2900)	1578	4821	8035	11249	14463	16070	1510	4656	7759	10863	13967	15519
30.08.600	6000(3000, 3000)	1609	4876	8127	11378	14629	16254	1540	4709	7848	10988	14127	15697

Таблица 22. Теплопроизводительность Гольфстрим-24В КВК24 30.08 и КВОК24 30.09 при теплоносителе 90/70°С при разной скорости вращения вентилятора

18°С и теплоносителе 90/70 °С при разной скорости вращения вентилятора						15°С и теплоносителе 90/70 °С при разной скорости вращения вентилятора					
0	1 30% min	2 50%	3 70%	4 90%	5 max	0	1 30% min	2 50%	3 70%	4 90%	5 max
71	221	368	515	662	735	76	232	386	540	695	772
104	334	556	779	1001	1112	111	350	584	817	1051	1168
137	343	571	800	1028	1143	146	360	600	840	1080	1200
168	461	769	1076	1384	1537	179	484	807	1130	1453	1614
201	537	895	1253	1612	1791	214	564	940	1316	1692	1880
234	658	1097	1535	1974	2193	249	691	1151	1612	2073	2303
265	820	1367	1914	2461	2734	282	861	1435	2009	2583	2870
297	830	1383	1936	2489	2765	316	871	1452	2032	2613	2903
329	1038	1730	2422	3114	3460	350	1090	1816	2543	3269	3632
361	1048	1747	2445	3144	3493	384	1100	1834	2567	3301	3667
393	1072	1787	2502	3216	3574	418	1126	1876	2626	3377	3752
425	1193	1988	2784	3579	3976	452	1252	2087	2922	3757	4175
457	1315	2191	3068	3944	4382	486	1380	2300	3221	4141	4601
489	1476	2460	3445	4429	4921	519	1550	2583	3616	4650	5166
520	1638	2729	3821	4913	5458	553	1719	2865	4011	5158	5731
552	1647	2746	3844	4942	5492	587	1730	2883	4036	5189	5766
584	1704	2840	3976	5112	5680	621	1789	2982	4174	5367	5963
616	1865	3109	4352	5596	6218	655	1958	3264	4569	5875	6528
648	2075	3458	4841	6224	6915	689	2178	3630	5082	6534	7260
680	2084	3473	4862	6252	6946	723	2188	3646	5105	6564	7293
712	2132	3553	4975	6396	7107	757	2238	3731	5223	6715	7461
744	2294	3824	5353	6883	7647	791	2409	4014	5620	7226	8029
776	2456	4093	5730	7367	8186	825	2578	4297	6016	7735	8594
808	2465	4108	5751	7395	8216	859	2588	4313	6038	7763	8626
839	2522	4203	5884	7566	8406	893	2648	4413	6178	7943	8826
871	2683	4472	6261	8050	8945	927	2817	4696	6574	8452	9391
786	2144	3574	5003	6432	7147	835	2251	3752	5253	6753	7504
818	2265	3775	5285	6795	7550	869	2378	3963	5549	7134	7927
849	2386	3976	5567	7158	7953	903	2505	4175	5845	7515	8350
881	2508	4179	5851	7523	8359	937	2633	4388	6143	7898	8776
913	2629	4382	6135	7888	8764	971	2760	4601	6441	8281	9202
945	2791	4652	6512	8373	9303	1005	2930	4884	6837	8790	9767
977	2952	4921	6889	8857	9842	1039	3100	5166	7233	9299	10333
1009	3114	5190	7266	9341	10379	1073	3269	5448	7628	9807	10897
1041	3275	5458	7642	9825	10917	1107	3438	5731	8023	10315	11461
1073	3285	5475	7665	9855	10950	1141	3449	5748	8047	10347	11496
1105	3295	5492	7688	9885	10983	1175	3459	5766	8072	10378	11531
1137	3351	5586	7820	10054	11172	1209	3519	5864	8210	10556	11729
1168	3408	5680	7952	10224	11360	1243	3578	5963	8348	10734	11926
1200	3569	5949	8328	10708	11897	1276	3747	6245	8744	11242	12491
1232	3731	6218	8705	11192	12435	1310	3917	6528	9139	11750	13055
1264	3940	6566	9193	11819	13133	1344	4136	6894	9651	12409	13788
1296	4149	6915	9681	12447	13830	1378	4356	7260	10164	13068	14520
1328	4158	6931	9703	12475	13861	1412	4366	7276	10187	13097	14553
1360	4168	6946	9725	12503	13893	1446	4376	7293	10210	13127	14586
1392	4216	7027	9837	12648	14053	1480	4426	7377	10328	13279	14754
1424	4264	7107	9949	12792	14213	1514	4477	7461	10446	13430	14922
1456	4426	7377	10328	13279	14754	1548	4647	7745	10843	13941	15490
1488	4588	7647	10706	13765	15294	1582	4817	8029	11240	14452	16057
1519	4750	7917	11083	14250	15833	1616	4987	8311	11636	14960	16623
1551	4911	8186	11460	14734	16372	1650	5156	8594	12032	15469	17188
1583	4921	8201	11481	14762	16402	1684	5166	8610	12054	15498	17220
1615	4930	8216	11503	14789	16432	1718	5176	8626	12076	15527	17252
1647	4987	8311	11636	14960	16622	1751	5235	8726	12216	15706	17451
1679	5044	8406	11769	15131	16813	1785	5295	8826	12356	15886	17651

Таблица 23. Теплопроизводительность Гольфстрим-24В КВК24 30.08 и КВОК24 30.09 при теплоносителе 75/65°С при разной скорости вращения вентилятора

КВК24 30.08	Длина L, мм	Теплопроизводительность (Вт) при расходе теплоносителя 0,1 кг/с, при температуре воздуха в помещении tп: 20°С и теплоносителе 75/65°С при разной скорости вращения вентилятора						22°С и теплоносителе 75/65 °С при разной скорости вращения вентилятора					
		0	1 30% min	2 50%	3 70%	4 90%	5 max	0	1 30% min	2 50%	3 70%	4 90%	5 max
30.08.060	600	54	177	295	412	530	589	51	169	282	395	508	565
30.08.070	700	79	267	446	624	802	891	75	256	427	598	769	855
30.08.080	800	104	275	458	641	824	916	98	263	439	614	790	878
30.08.090	900	127	370	616	862	1109	1232	121	354	591	827	1063	1181
30.08.100	1000	152	430	717	1004	1291	1435	144	413	688	963	1238	1376
30.08.110	1100	177	527	879	1230	1582	1758	168	506	843	1180	1517	1685
30.08.120	1200	200	657	1095	1533	1972	2191	190	630	1050	1470	1890	2100
30.08.130	1300	225	665	1108	1551	1994	2216	213	637	1062	1487	1912	2124
30.08.140	1400	249	832	1386	1941	2495	2772	236	797	1329	1861	2392	2658
30.08.150	1500	273	840	1399	1959	2519	2799	259	805	1342	1879	2415	2684
30.08.160	1600	297	859	1432	2004	2577	2863	282	824	1373	1922	2471	2745
30.08.170	1700	321	956	1593	2230	2868	3186	305	917	1528	2139	2750	3055
30.08.180	1800	345	1053	1756	2458	3160	3511	327	1010	1683	2357	3030	3367
30.08.190	1900	369	1183	1971	2760	3549	3943	350	1134	1890	2646	3402	3781
30.08.200	2000	393	1312	2187	3062	3936	4374	373	1258	2097	2936	3774	4194
30.08.210	2100	418	1320	2200	3080	3960	4400	396	1266	2110	2953	3797	4219
30.08.220	2200	442	1365	2276	3186	4096	4551	419	1309	2182	3055	3927	4364
30.08.230	2300	466	1495	2491	3487	4484	4982	442	1433	2388	3344	4299	4777
30.08.240	2400	490	1662	2770	3879	4987	5541	465	1594	2656	3719	4781	5313
30.08.250	2500	514	1670	2783	3896	5009	5566	488	1601	2668	3736	4803	5337
30.08.260	2600	538	1708	2847	3986	5125	5694	510	1638	2730	3822	4914	5460
30.08.270	2700	562	1838	3064	4289	5515	6127	533	1763	2938	4113	5288	5875
30.08.280	2800	586	1968	3279	4591	5903	6559	556	1887	3144	4402	5660	6289
30.08.290	2900	611	1975	3292	4608	5925	6583	579	1894	3156	4419	5681	6312
30.08.300	3000	635	2021	3368	4715	6062	6736	602	1938	3229	4521	5813	6458
30.08.310	3100	659	2150	3584	5017	6451	7167	625	2062	3436	4810	6185	6872
30.08.320	3200(1600, 1600)	594	1718	2863	4009	5154	5727	563	1647	2745	3844	4942	5491
30.08.330	3300(1700, 1600)	618	1815	3025	4235	5445	6050	586	1740	2900	4060	5220	5801
30.08.340	3400(1700, 1700)	642	1912	3186	4461	5735	6372	609	1833	3055	4277	5499	6110
30.08.350	3500(1800, 1700)	666	2009	3349	4688	6028	6698	632	1927	3211	4495	5780	6422
30.08.360	3600(1800, 1800)	690	2107	3511	4916	6320	7023	655	2020	3367	4713	6060	6734
30.08.370	3700(1900, 1800)	715	2236	3727	5218	6709	7454	678	2144	3574	5003	6433	7147
30.08.380	3800(1900, 1900)	739	2366	3943	5520	7097	7886	701	2268	3781	5293	6805	7561
30.08.390	3900(2000, 1900)	763	2495	4158	5822	7485	8317	723	2392	3987	5582	7177	7974
30.08.400	4000(2000, 2000)	787	2624	4374	6123	7873	8747	746	2516	4194	5871	7548	8387
30.08.410	4100(2100, 2000)	811	2632	4387	6142	7897	8774	769	2524	4206	5889	7571	8413
30.08.420	4200(2100, 2100)	835	2640	4400	6160	7920	8800	792	2531	4219	5907	7594	8438
30.08.430	4300(2200, 2100)	859	2685	4476	6266	8056	8951	815	2575	4291	6008	7725	8583
30.08.440	4400(2200, 2200)	883	2731	4551	6372	8192	9102	838	2618	4364	6109	7855	8727
30.08.450	4500(2300, 2200)	908	2860	4767	6673	8580	9533	861	2742	4570	6398	8226	9140
30.08.460	4600(2300, 2300)	932	2989	4982	6975	8967	9964	884	2866	4777	6687	8598	9554
30.08.470	4700(2400, 2300)	956	3157	5261	7366	9470	10523	906	3027	5045	7063	9080	10089
30.08.480	4800(2400, 2400)	980	3324	5541	7757	9973	11082	929	3188	5313	7438	9563	10625
30.08.490	4900(2500, 2400)	1004	3332	5553	7775	9996	11107	952	3195	5325	7455	9584	10649
30.08.500	5000(2500, 2500)	1028	3340	5566	7792	10019	11132	975	3202	5337	7471	9606	10673
30.08.510	5100(2600, 2500)	1052	3378	5630	7882	10134	11260	998	3239	5398	7558	9717	10797
30.08.520	5200(2600, 2600)	1076	3417	5694	7972	10250	11389	1021	3276	5460	7644	9828	10920
30.08.530	5300(2700, 2600)	1101	3547	5911	8275	10640	11822	1044	3401	5668	7935	10202	11335
30.08.540	5400(2700, 2700)	1125	3676	6127	8578	11029	12255	1067	3525	5875	8225	10575	11750
30.08.550	5500(2800, 2700)	1149	3806	6343	8881	11418	12686	1089	3649	6082	8515	10948	12164
30.08.560	5600(2800, 2800)	1173	3935	6559	9183	11806	13118	1112	3773	6289	8805	11320	12578
30.08.570	5700(2900, 2800)	1197	3943	6571	9200	11828	13142	1135	3780	6301	8821	11341	12601
30.08.580	5800(2900, 2900)	1221	3950	6583	9217	11850	13167	1158	3787	6312	8837	11362	12624
30.08.590	5900(3000, 2900)	1245	3996	6659	9323	11987	13319	1181	3831	6385	8939	11493	12771
30.08.600	6000(3000, 3000)	1269	4041	6736	9430	12124	13471	1204	3875	6458	9042	11625	12917

Таблица 23. Теплопроизводительность Гольфстрим-24В КВК24 30.08 и КВОК24 30.09 при теплоносителе 75/65°С при разной скорости вращения вентилятора

18°С и теплоносителе 75/65 °С при разной скорости вращения вентилятора						15°С и теплоносителе 75/65 °С при разной скорости вращения вентилятора					
0	1 30% min	2 50%	3 70%	4 90%	5 max	0	1 30% min	2 50%	3 70%	4 90%	5 max
57	184	307	429	552	614	61	195	325	455	585	650
83	278	464	650	835	928	89	295	492	688	885	983
109	286	477	667	858	953	117	303	505	707	909	1010
134	385	641	898	1154	1283	144	408	679	951	1223	1359
160	448	747	1046	1344	1494	172	475	791	1108	1424	1583
186	549	915	1281	1647	1830	200	582	969	1357	1745	1939
211	684	1140	1597	2053	2281	227	725	1208	1692	2175	2417
236	692	1154	1615	2076	2307	254	733	1222	1711	2200	2444
262	866	1443	2021	2598	2887	282	917	1529	2141	2752	3058
287	874	1457	2040	2623	2914	309	926	1544	2161	2779	3088
313	894	1491	2087	2683	2981	336	948	1579	2211	2843	3159
338	995	1659	2322	2986	3318	363	1054	1757	2460	3163	3515
363	1097	1828	2559	3290	3656	391	1162	1937	2711	3486	3874
389	1232	2053	2874	3695	4105	418	1305	2175	3045	3915	4350
414	1366	2277	3188	4099	4554	445	1447	2412	3377	4342	4825
439	1374	2291	3207	4123	4582	473	1456	2427	3398	4369	4854
465	1422	2369	3317	4265	4739	500	1506	2510	3514	4519	5021
490	1556	2594	3631	4669	5187	527	1649	2748	3847	4946	5496
516	1731	2885	4038	5192	5769	555	1834	3056	4279	5501	6112
541	1739	2898	4057	5216	5795	582	1842	3070	4298	5526	6140
566	1779	2965	4150	5336	5929	609	1885	3141	4397	5654	6282
592	1914	3190	4466	5742	6380	637	2028	3380	4732	6084	6759
617	2049	3415	4781	6146	6829	664	2171	3618	5065	6512	7236
643	2056	3427	4798	6169	6855	691	2179	3631	5084	6536	7262
668	2104	3507	4909	6312	7013	718	2229	3715	5201	6687	7430
693	2239	3731	5224	6716	7463	746	2372	3953	5535	7116	7907
625	1789	2981	4174	5367	5963	672	1895	3159	4422	5686	6317
650	1890	3149	4409	5669	6299	700	2002	3337	4672	6006	6674
676	1991	3318	4645	5972	6635	727	2109	3515	4921	6327	7030
701	2092	3487	4882	6276	6974	754	2217	3694	5172	6650	7388
727	2194	3656	5119	6581	7312	782	2324	3874	5423	6972	7747
752	2328	3881	5433	6985	7762	809	2467	4112	5756	7401	8223
777	2463	4105	5748	7390	8211	836	2610	4350	6089	7829	8699
803	2598	4330	6062	7793	8659	863	2752	4587	6422	8257	9174
828	2732	4554	6376	8197	9108	891	2895	4825	6755	8685	9650
853	2741	4568	6395	8222	9136	918	2904	4839	6775	8711	9679
879	2749	4582	6414	8247	9163	945	2912	4854	6796	8737	9708
904	2796	4660	6524	8388	9320	973	2962	4937	6912	8887	9875
930	2843	4739	6634	8530	9477	1000	3012	5021	7029	9037	10041
955	2978	4963	6948	8933	9926	1027	3155	5258	7361	9465	10516
980	3112	5187	7262	9337	10375	1055	3297	5496	7694	9892	10992
1006	3287	5478	7670	9861	10957	1082	3482	5804	8126	10447	11608
1031	3462	5769	8077	10385	11538	1109	3667	6112	8557	11002	12225
1057	3469	5782	8095	10408	11565	1136	3676	6126	8577	11027	12252
1082	3477	5795	8113	10432	11591	1164	3684	6140	8596	11052	12280
1107	3517	5862	8207	10552	11724	1191	3727	6211	8695	11180	12422
1133	3557	5929	8301	10672	11858	1218	3769	6282	8794	11307	12564
1158	3693	6155	8616	11078	12309	1246	3912	6521	9129	11737	13041
1183	3828	6380	8932	11484	12760	1273	4056	6759	9463	12167	13519
1209	3963	6605	9247	11888	13209	1300	4199	6998	9797	12596	13995
1234	4098	6829	9561	12293	13659	1328	4341	7236	10130	13024	14471
1260	4105	6842	9579	12316	13684	1355	4349	7249	10149	13048	14498
1285	4113	6855	9597	12338	13709	1382	4357	7262	10167	13072	14525
1310	4160	6934	9708	12481	13868	1410	4408	7346	10285	13224	14693
1336	4208	7013	9819	12624	14027	1437	4458	7430	10403	13375	14861

Размеры конвектора Гольфстрим-12В/24В
КВК12(24) 34.08.060…600 ВКП (ВУП, ВРП)

КВК12(24) 34.08.060…310 ВКП (ВУП, ВРП)-П

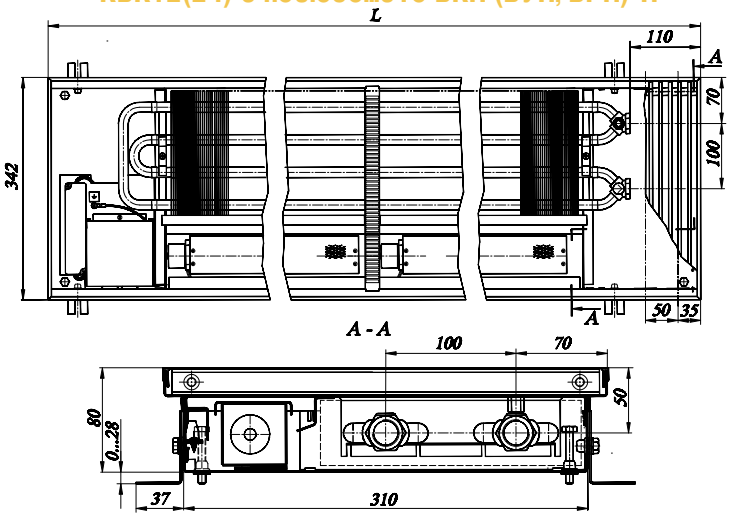

КВК12(24) 34.08.320…600 ВКП (ВУП, ВРП)-ПП

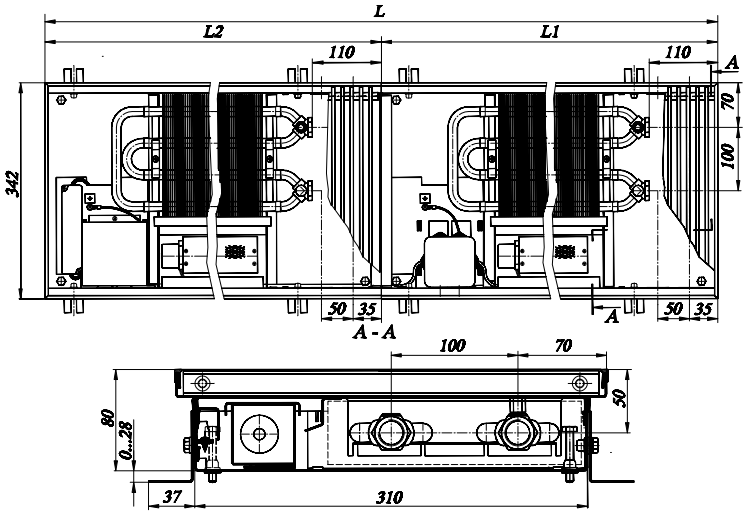

КВК12(24) 34.08.320…600-ЛП

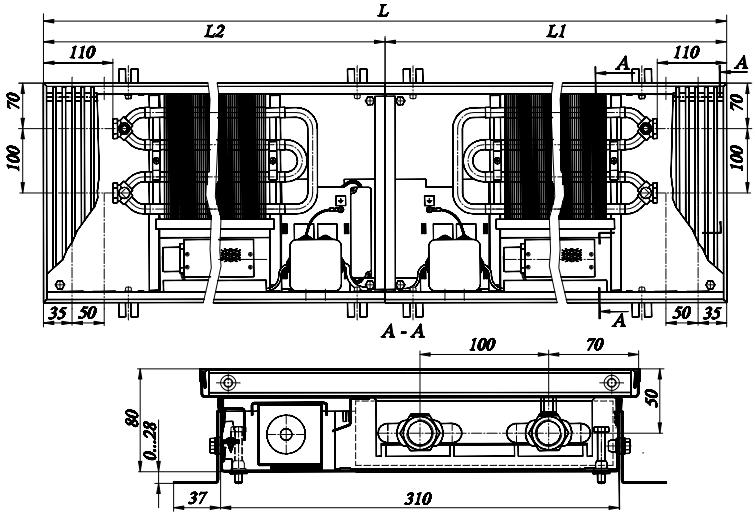

Таблица 24. Теплопроизводительность Гольфстрим-12В КВК12 34.08 и КВОК12 34.09 при теплоносителе 95/85°С при разной скорости вращения вентилятора

КВК12 34.08	Длина L, мм	Теплопроизводительность (Вт) при расходе теплоносителя 0,1 кг/с, при температуре воздуха в помещении tп:											
		20°С и теплоносителе 95/85 °С при разной скорости вращения вентилятора						22°С и теплоносителе 95/85 °С при разной скорости вращения вентилятора					
		0	1 30% min	2 50%	3 70%	4 90%	5 max	0	1 30% min	2 50%	3 70%	4 90%	5 max
34.08.060	600	96	280	464	633	814	892	92	272	451	614	790	866
34.08.070	700	140	385	638	869	1118	1225	134	374	619	844	1085	1189
34.08.080	800	184	397	658	896	1152	1263	177	385	638	870	1119	1226
34.08.090	900	225	570	944	1287	1655	1814	217	553	916	1249	1606	1761
34.08.100	1000	269	675	1118	1524	1959	2147	259	655	1085	1479	1901	2084
34.08.110	1100	313	779	1290	1759	2262	2479	301	756	1252	1707	2195	2406
34.08.120	1200	354	792	1312	1789	2300	2521	341	769	1273	1736	2232	2446
34.08.130	1300	398	965	1597	2178	2800	3069	383	936	1550	2114	2717	2979
34.08.140	1400	440	1069	1770	2413	3103	3401	424	1038	1718	2342	3011	3301
34.08.150	1500	483	1175	1945	2651	3409	3736	465	1140	1888	2573	3308	3626
34.08.160	1600	526	1347	2230	3040	3909	4285	506	1307	2165	2951	3794	4159
34.08.170	1700	568	1451	2403	3276	4212	4617	547	1409	2332	3179	4088	4481
34.08.180	1800	611	1557	2578	3514	4518	4952	588	1511	2502	3411	4385	4806
34.08.190	1900	654	1569	2598	3542	4554	4991	630	1523	2522	3438	4420	4844
34.08.200	2000	696	1741	2883	3930	5053	5538	671	1690	2798	3814	4904	5375
34.08.210	2100	739	1847	3058	4168	5359	5874	712	1792	2968	4045	5201	5701
34.08.220	2200	782	1951	3231	4404	5663	6207	753	1894	3136	4275	5496	6024
34.08.230	2300	825	1963	3251	4431	5697	6245	794	1906	3155	4301	5530	6061
34.08.240	2400	867	2136	3537	4822	6200	6796	835	2074	3433	4680	6017	6596
34.08.250	2500	910	2241	3711	5059	6504	7129	876	2175	3602	4910	6312	6919
34.08.260	2600	953	2346	3884	5294	6807	7461	917	2277	3769	5138	6606	7241
34.08.270	2700	995	2519	4170	5685	7309	8011	958	2445	4048	5518	7094	7776
34.08.280	2800	1038	2623	4344	5921	7613	8345	1000	2546	4216	5747	7389	8099
34.08.290	2900	1081	2728	4517	6157	7916	8677	1041	2648	4384	5976	7683	8421
34.08.300	3000	1123	2741	4538	6186	7954	8718	1082	2660	4405	6004	7720	8462
34.08.310	3100	1166	2913	4824	6575	8454	9266	1123	2827	4682	6382	8205	8994
34.08.320	3200(1600, 1600)	1051	2694	4461	6081	7818	8569	1012	2615	4329	5902	7588	8317
34.08.330	3300(1700, 1600)	1094	2798	4633	6316	8121	8901	1053	2716	4497	6130	7882	8639
34.08.340	3400(1700, 1700)	1137	2903	4806	6552	8424	9233	1095	2817	4665	6359	8176	8962
34.08.350	3500(1800, 1700)	1179	3008	4981	6790	8730	9569	1136	2920	4834	6590	8473	9287
34.08.360	3600(1800, 1800)	1222	3114	5156	7028	9036	9904	1177	3022	5004	6821	8770	9613
34.08.370	3700(1900, 1800)	1265	3126	5176	7056	9072	9943	1218	3034	5024	6848	8805	9651
34.08.380	3800(1900, 1900)	1307	3138	5196	7083	9107	9982	1259	3046	5044	6875	8839	9689
34.08.390	3900(2000, 1900)	1350	3310	5481	7472	9606	10530	1300	3213	5320	7252	9324	10220
34.08.400	4000(2000, 2000)	1393	3482	5766	7860	10106	11077	1341	3380	5596	7629	9808	10751
34.08.410	4100(2100, 2000)	1436	3588	5941	8098	10412	11412	1382	3482	5766	7860	10105	11076
34.08.420	4200(2100, 2100)	1478	3693	6115	8336	10718	11748	1424	3585	5935	8091	10403	11402
34.08.430	4300(2200, 2100)	1521	3798	6289	8572	11022	12081	1465	3686	6104	8320	10698	11725
34.08.440	4400(2200, 2200)	1564	3903	6462	8809	11326	12414	1506	3788	6272	8550	10993	12049
34.08.450	4500(2300, 2200)	1606	3915	6482	8836	11360	12452	1547	3800	6291	8576	11026	12086
34.08.460	4600(2300, 2300)	1649	3927	6502	8863	11395	12490	1588	3811	6310	8602	11060	12123
34.08.470	4700(2400, 2300)	1692	4100	6788	9253	11897	13041	1629	3979	6589	8981	11547	12657
34.08.480	4800(2400, 2400)	1734	4273	7075	9644	12400	13591	1670	4147	6867	9361	12035	13191
34.08.490	4900(2500, 2400)	1777	4378	7248	9881	12704	13924	1711	4249	7035	9590	12330	13515
34.08.500	5000(2500, 2500)	1820	4482	7422	10117	13008	14258	1753	4350	7203	9819	12625	13838
34.08.510	5100(2600, 2500)	1863	4587	7595	10353	13310	14590	1794	4452	7371	10048	12919	14160
34.08.520	5200(2600, 2600)	1905	4691	7767	10588	13613	14922	1835	4553	7539	10277	13213	14483
34.08.530	5300(2700, 2600)	1948	4864	8054	10979	14116	15472	1876	4721	7817	10656	13700	15017
34.08.540	5400(2700, 2700)	1991	5037	8341	11370	14618	16023	1917	4889	8095	11035	14188	15551
34.08.550	5500(2800, 2700)	2033	5142	8514	11606	14922	16356	1958	4991	8264	11265	14483	15875
34.08.560	5600(2800, 2800)	2076	5247	8687	11842	15226	16689	1999	5092	8432	11494	14778	16198
34.08.570	5700(2900, 2800)	2119	5351	8860	12078	15529	17021	2040	5194	8600	11723	15072	16520
34.08.580	5800(2900, 2900)	2161	5456	9033	12314	15832	17353	2081	5295	8767	11951	15366	16843
34.08.590	5900(3000, 2900)	2204	5469	9055	12343	15870	17395	2123	5308	8788	11980	15403	16883
34.08.600	6000(3000, 3000)	2247	5482	9076	12372	15907	17436	2164	5320	8809	12009	15440	16923

Таблица 24. Теплопроизводительность Гольфстрим-12В КВК12 34.08 и КВОК12 34.09 при теплоносителе 95/85°С при разной скорости вращения вентилятора

18°С и теплоносителе 95/85 °С при разной скорости вращения вентилятора						15°С и теплоносителе 95/85 °С при разной скорости вращения вентилятора						24°С и теплоносителе 7/11 °С (режим охлаж.) КВОК12 при разной скорости вращения вентилятора					Потребляемая мощность вентиляторов, Вт
0	1 30% min	2 50%	3 70%	4 90%	5 max	0	1 30% min	2 50%	3 70%	4 90%	5 max	1 30% min	2 50%	3 70%	4 90%	5 max	
99	289	478	652	838	918	105	301	499	680	874	958	55	91	124	160	175	3,2
145	397	657	895	1151	1261	153	414	685	933	1200	1315	75	125	170	219	240	3,1
190	409	677	923	1186	1300	201	426	706	962	1237	1356	78	129	176	226	248	3,1
233	587	972	1325	1704	1867	246	612	1014	1382	1777	1947	112	185	252	324	356	6,5
279	695	1151	1568	2016	2210	294	725	1200	1636	2103	2305	132	219	299	384	421	6,4
325	802	1328	1811	2328	2552	342	837	1385	1889	2428	2662	153	253	345	443	486	6,2
368	816	1351	1841	2367	2595	388	851	1409	1920	2469	2706	155	257	351	451	494	6,2
412	993	1645	2242	2882	3159	435	1036	1715	2338	3006	3295	189	313	427	549	601	9,6
457	1101	1822	2484	3194	3501	482	1148	1901	2591	3331	3651	210	347	473	608	667	9,5
501	1209	2002	2729	3509	3846	528	1261	2088	2847	3660	4011	230	381	520	668	732	9,4
545	1387	2296	3130	4024	4411	575	1446	2395	3264	4197	4600	264	437	596	766	840	12,7
590	1494	2474	3372	4336	4752	622	1558	2580	3517	4522	4957	284	471	642	826	905	12,6
634	1603	2654	3617	4651	5098	668	1672	2768	3773	4851	5317	305	505	689	886	971	12,5
678	1615	2675	3646	4688	5138	715	1685	2790	3803	4889	5359	308	509	694	893	978	12,5
722	1792	2968	4046	5202	5701	762	1869	3095	4219	5425	5946	341	565	770	990	1086	15,8
767	1901	3148	4291	5517	6047	808	1983	3283	4475	5754	6306	362	599	817	1050	1151	15,7
811	2009	3326	4534	5830	6390	855	2095	3469	4729	6080	6664	382	633	863	1110	1217	15,6
855	2021	3347	4562	5865	6429	902	2108	3490	4758	6117	6705	385	637	869	1117	1224	15,6
900	2199	3642	4964	6382	6996	949	2294	3798	5177	6656	7296	419	693	945	1215	1332	19,0
944	2307	3820	5207	6695	7339	995	2406	3984	5431	6983	7654	439	727	991	1275	1397	18,8
988	2415	3998	5450	7007	7680	1042	2518	4170	5684	7308	8010	460	761	1038	1334	1462	18,7
1032	2593	4293	5852	7524	8247	1089	2704	4477	6103	7847	8601	494	817	1114	1433	1570	22,1
1077	2701	4472	6096	7837	8590	1135	2817	4664	6357	8174	8959	514	851	1161	1492	1636	22,0
1121	2808	4650	6338	8149	8932	1182	2929	4849	6610	8499	9316	535	885	1207	1552	1701	21,8
1165	2822	4672	6368	8188	8975	1229	2943	4872	6642	8540	9360	537	889	1213	1559	1709	21,8
1210	2999	4966	6769	8703	9539	1276	3128	5179	7060	9077	9949	571	945	1289	1657	1816	25,2
1090	2773	4592	6260	8048	8821	1150	2892	4789	6528	8394	9200	528	874	1192	1532	1680	25,4
1135	2881	4770	6502	8360	9163	1197	3004	4975	6781	8719	9557	548	908	1238	1592	1745	25,3
1179	2988	4948	6745	8672	9505	1243	3117	5160	7034	9044	9913	569	942	1284	1651	1810	25,2
1223	3097	5128	6990	8987	9850	1290	3230	5348	7290	9373	10273	590	976	1331	1711	1875	25,1
1268	3205	5307	7235	9302	10196	1337	3343	5535	7545	9701	10634	610	1010	1377	1771	1941	25,0
1312	3218	5328	7263	9339	10236	1383	3356	5557	7575	9740	10676	613	1014	1383	1778	1949	25,0
1356	3231	5349	7292	9375	10276	1430	3369	5579	7605	9778	10718	615	1018	1388	1785	1957	25,0
1400	3408	5643	7692	9889	10840	1477	3554	5885	8022	10314	11305	649	1074	1464	1883	2064	28,3
1445	3585	5936	8091	10403	11403	1524	3739	6191	8439	10850	11892	683	1130	1541	1981	2171	31,7
1489	3693	6115	8336	10718	11748	1570	3852	6378	8694	11178	12253	703	1164	1587	2041	2237	31,6
1533	3802	6295	8581	11033	12094	1617	3965	6566	8950	11507	12613	724	1199	1634	2101	2303	31,4
1578	3910	6474	8825	11346	12437	1664	4078	6752	9204	11833	12971	744	1233	1680	2160	2368	31,3
1622	4018	6652	9068	11659	12779	1710	4190	6938	9458	12160	13328	765	1267	1727	2220	2433	31,2
1666	4030	6673	9096	11695	12819	1757	4203	6959	9487	12197	13369	767	1270	1732	2227	2441	31,2
1711	4042	6693	9124	11730	12858	1804	4216	6980	9515	12234	13410	770	1274	1737	2233	2448	31,2
1755	4220	6988	9526	12248	13425	1850	4402	7288	9935	12774	14001	804	1331	1814	2332	2556	34,6
1799	4399	7283	9928	12765	13991	1897	4588	7596	10355	13313	14592	837	1387	1890	2430	2664	37,9
1843	4506	7462	10172	13078	14334	1944	4700	7782	10608	13639	14950	858	1421	1937	2490	2729	37,8
1888	4614	7640	10415	13391	14677	1991	4812	7968	10862	13966	15308	879	1455	1983	2549	2794	37,7
1932	4722	7818	10657	13702	15019	2037	4925	8154	11115	14291	15664	899	1489	2029	2609	2860	37,6
1976	4829	7996	10900	14014	15361	2084	5037	8339	11368	14616	16020	919	1522	2075	2668	2925	37,4
2021	5007	8291	11302	14531	15928	2131	5222	8647	11787	15155	16612	953	1579	2152	2767	3033	40,8
2065	5186	8586	11704	15048	16495	2177	5408	8955	12207	15695	17203	987	1635	2228	2865	3140	44,2
2109	5293	8765	11948	15361	16838	2224	5521	9141	12461	16021	17561	1008	1669	2275	2925	3206	44,0
2153	5401	8943	12191	15674	17180	2271	5633	9327	12715	16347	17918	1028	1703	2321	2984	3271	43,9
2198	5509	9121	12434	15986	17522	2317	5745	9513	12967	16672	18275	1049	1737	2367	3044	3336	43,8
2242	5616	9299	12676	16298	17864	2364	5857	9698	13220	16998	18631	1069	1770	2413	3103	3401	43,7
2286	5630	9321	12706	16337	17907	2411	5871	9722	13252	17038	18676	1072	1775	2419	3110	3409	43,7
2331	5643	9344	12737	16376	17949	2458	5885	9745	13284	17079	18720	1074	1779	2425	3118	3417	43,7

Таблица 25. Теплопроизводительность Гольфстрим-12В КВК12 34.08 и КВОК12 34.09 при теплоносителе 90/70°С при разной скорости вращения вентилятора

КВК12 34.08	Длина L, мм	Теплопроизводительность (Вт) при расходе теплоносителя 0,1 кг/с, при температуре воздуха в помещении tп: 20°С и теплоносителе 90/70 °С при разной скорости вращения вентилятора						22°С и теплоносителе 90/70 °С при разной скорости вращения вентилятора					
		0	1 30% min	2 50%	3 70%	4 90%	5 max	0	1 30% min	2 50%	3 70%	4 90%	5 max
34.08.060	600	78	239	396	540	694	761	75	231	383	522	671	735
34.08.070	700	114	329	544	742	954	1045	109	317	525	716	921	1010
34.08.080	800	150	339	561	765	983	1078	144	327	542	739	950	1041
34.08.090	900	184	487	806	1098	1412	1548	176	470	778	1060	1363	1494
34.08.100	1000	220	576	954	1300	1671	1832	211	556	921	1255	1614	1769
34.08.110	1100	256	665	1101	1501	1930	2115	245	642	1063	1449	1863	2042
34.08.120	1200	290	676	1119	1526	1962	2151	278	653	1081	1474	1895	2077
34.08.130	1300	325	823	1363	1858	2389	2618	311	795	1316	1794	2307	2528
34.08.140	1400	360	912	1510	2059	2647	2902	345	881	1459	1988	2556	2802
34.08.150	1500	395	1002	1659	2262	2908	3188	378	968	1602	2184	2808	3078
34.08.160	1600	430	1149	1903	2594	3335	3656	412	1110	1838	2505	3221	3530
34.08.170	1700	465	1238	2050	2795	3593	3939	445	1196	1980	2699	3470	3804
34.08.180	1800	500	1328	2199	2998	3855	4225	479	1283	2124	2895	3722	4080
34.08.190	1900	535	1339	2217	3022	3885	4258	512	1293	2141	2918	3752	4112
34.08.200	2000	570	1486	2460	3353	4311	4725	545	1435	2375	3238	4163	4563
34.08.210	2100	605	1576	2609	3556	4572	5012	579	1521	2519	3434	4415	4840
34.08.220	2200	640	1665	2757	3758	4831	5296	612	1608	2662	3629	4666	5114
34.08.230	2300	675	1675	2774	3781	4861	5328	646	1618	2678	3651	4694	5145
34.08.240	2400	710	1823	3018	4114	5290	5798	679	1760	2915	3973	5108	5599
34.08.250	2500	745	1912	3166	4316	5549	6082	713	1847	3057	4168	5359	5873
34.08.260	2600	780	2001	3314	4517	5807	6365	746	1933	3200	4362	5608	6147
34.08.270	2700	815	2149	3558	4850	6236	6835	779	2075	3436	4684	6022	6601
34.08.280	2800	850	2238	3706	5052	6495	7119	813	2161	3579	4879	6272	6875
34.08.290	2900	884	2327	3853	5253	6754	7403	846	2247	3721	5073	6522	7149
34.08.300	3000	919	2338	3872	5278	6786	7438	880	2258	3739	5097	6553	7183
34.08.310	3100	954	2485	4115	5610	7213	7906	913	2400	3974	5417	6965	7635
34.08.320	3200(1600, 1600)	860	2298	3806	5188	6670	7311	823	2220	3675	5010	6441	7060
34.08.330	3300(1700, 1600)	895	2388	3953	5389	6929	7594	857	2306	3818	5204	6691	7334
34.08.340	3400(1700, 1700)	930	2477	4101	5590	7187	7878	890	2392	3960	5398	6940	7607
34.08.350	3500(1800, 1700)	965	2567	4250	5793	7448	8164	924	2479	4104	5594	7193	7884
34.08.360	3600(1800, 1800)	1000	2657	4399	5996	7709	8450	957	2565	4248	5790	7445	8160
34.08.370	3700(1900, 1800)	1035	2667	4416	6020	7740	8484	990	2576	4265	5813	7474	8192
34.08.380	3800(1900, 1900)	1070	2678	4433	6044	7770	8517	1024	2586	4281	5836	7504	8225
34.08.390	3900(2000, 1900)	1105	2824	4676	6375	8196	8984	1057	2727	4516	6156	7915	8675
34.08.400	4000(2000, 2000)	1140	2971	4919	6706	8622	9450	1091	2869	4751	6476	8326	9126
34.08.410	4100(2100, 2000)	1175	3061	5068	6909	8883	9737	1124	2956	4895	6672	8578	9403
34.08.420	4200(2100, 2100)	1210	3151	5217	7112	9144	10023	1158	3043	5038	6868	8830	9679
34.08.430	4300(2200, 2100)	1245	3240	5365	7314	9404	10307	1191	3129	5181	7063	9081	9954
34.08.440	4400(2200, 2200)	1280	3330	5513	7516	9663	10591	1225	3216	5324	7258	9331	10228
34.08.450	4500(2300, 2200)	1315	3340	5530	7539	9692	10624	1258	3225	5340	7280	9360	10259
34.08.460	4600(2300, 2300)	1350	3350	5547	7562	9722	10656	1291	3235	5357	7302	9388	10291
34.08.470	4700(2400, 2300)	1385	3498	5792	7895	10151	11126	1325	3378	5593	7624	9802	10744
34.08.480	4800(2400, 2400)	1419	3646	6036	8228	10579	11596	1358	3520	5829	7946	10216	11198
34.08.490	4900(2500, 2400)	1454	3735	6184	8430	10839	11880	1392	3607	5972	8141	10467	11472
34.08.500	5000(2500, 2500)	1489	3824	6332	8632	11098	12164	1425	3693	6115	8336	10717	11747
34.08.510	5100(2600, 2500)	1524	3913	6480	8833	11356	12448	1459	3779	6257	8530	10967	12020
34.08.520	5200(2600, 2600)	1559	4002	6627	9034	11615	12731	1492	3865	6400	8724	11216	12294
34.08.530	5300(2700, 2600)	1594	4150	6872	9367	12043	13201	1525	4008	6636	9046	11630	12748
34.08.540	5400(2700, 2700)	1629	4298	7116	9700	12472	13670	1559	4150	6872	9368	12044	13201
34.08.550	5500(2800, 2700)	1664	4387	7264	9902	12731	13955	1592	4237	7015	9562	12294	13476
34.08.560	5600(2800, 2800)	1699	4476	7412	10104	12991	14239	1626	4323	7158	9757	12545	13750
34.08.570	5700(2900, 2800)	1734	4566	7559	10305	13249	14522	1659	4409	7300	9951	12794	14024
34.08.580	5800(2900, 2900)	1769	4655	7707	10506	13507	14805	1693	4495	7442	10145	13044	14297
34.08.590	5900(3000, 2900)	1804	4666	7725	10531	13540	14841	1726	4506	7460	10170	13075	14332
34.08.600	6000(3000, 3000)	1839	4677	7744	10556	13572	14876	1759	4516	7478	10194	13106	14366

Таблица 25. Теплопроизводительность Гольфстрим-12В КВК12 34.08 и КВОК12 34.09 при теплоносителе 90/70°С при разной скорости вращения вентилятора

18°С и теплоносителе 90/70 °С при разной скорости вращения вентилятора						15°С и теплоносителе 90/70 °С при разной скорости вращения вентилятора					
0	1 30% min	2 50%	3 70%	4 90%	5 max	0	1 30% min	2 50%	3 70%	4 90%	5 max
82	248	410	559	718	787	87	260	430	587	754	827
119	340	563	767	986	1081	127	357	591	806	1036	1135
157	350	580	791	1017	1115	167	368	609	831	1068	1170
192	503	833	1136	1460	1601	204	528	875	1193	1533	1681
230	596	986	1344	1729	1895	244	625	1036	1412	1815	1989
267	688	1139	1552	1996	2188	284	722	1196	1630	2095	2297
303	699	1158	1578	2029	2224	322	734	1216	1657	2131	2335
340	851	1410	1922	2471	2708	361	894	1480	2018	2594	2843
376	944	1562	2130	2738	3001	400	991	1640	2236	2875	3151
412	1037	1716	2340	3008	3297	439	1088	1802	2456	3158	3462
449	1189	1968	2683	3450	3781	477	1248	2066	2817	3622	3970
485	1281	2121	2891	3717	4074	516	1345	2227	3035	3902	4277
522	1374	2275	3101	3987	4370	555	1442	2388	3256	4186	4588
558	1385	2293	3126	4019	4405	594	1454	2407	3281	4219	4624
595	1537	2544	3468	4459	4888	632	1613	2671	3641	4681	5131
631	1630	2698	3678	4729	5184	671	1711	2833	3862	4965	5442
668	1722	2851	3887	4997	5478	710	1808	2994	4081	5247	5751
704	1733	2869	3911	5028	5511	749	1819	3012	4106	5279	5786
741	1885	3122	4255	5471	5997	788	1979	3277	4468	5744	6296
777	1978	3275	4464	5740	6291	826	2076	3438	4687	6026	6605
814	2070	3427	4672	6007	6584	865	2173	3598	4905	6306	6912
850	2223	3680	5017	6450	7070	904	2334	3864	5267	6772	7423
886	2315	3833	5225	6718	7364	943	2431	4025	5486	7053	7731
923	2407	3986	5433	6986	7657	981	2527	4185	5704	7334	8039
959	2419	4005	5459	7019	7694	1020	2539	4205	5732	7369	8077
996	2571	4257	5803	7461	8178	1059	2699	4469	6092	7833	8585
898	2377	3937	5366	6899	7562	955	2496	4133	5634	7243	7939
934	2470	4089	5574	7167	7855	993	2593	4293	5852	7524	8247
971	2562	4242	5782	7434	8148	1032	2689	4453	6070	7805	8555
1007	2655	4396	5992	7704	8444	1071	2787	4615	6291	8088	8865
1044	2748	4550	6202	7974	8740	1110	2885	4777	6511	8372	9176
1080	2759	4568	6227	8006	8775	1149	2896	4796	6537	8405	9213
1117	2770	4586	6251	8037	8810	1187	2908	4814	6563	8438	9249
1153	2921	4837	6594	8478	9292	1226	3067	5078	6923	8900	9756
1190	3073	5088	6936	8918	9775	1265	3226	5342	7282	9363	10263
1226	3166	5243	7146	9188	10071	1304	3324	5504	7503	9647	10574
1262	3259	5397	7357	9458	10367	1342	3422	5666	7723	9930	10884
1299	3352	5550	7565	9727	10661	1381	3519	5827	7942	10212	11193
1335	3444	5703	7774	9995	10955	1420	3616	5987	8161	10493	11502
1372	3455	5720	7798	10025	10989	1459	3627	6006	8186	10525	11537
1408	3465	5738	7821	10056	11022	1498	3638	6024	8211	10558	11572
1445	3618	5991	8166	10499	11508	1536	3798	6289	8573	11023	12082
1481	3771	6244	8511	10943	11994	1575	3959	6555	8935	11488	12592
1518	3863	6397	8720	11211	12288	1614	4056	6716	9154	11770	12901
1554	3956	6550	8928	11479	12582	1653	4153	6876	9374	12052	13210
1591	4048	6702	9136	11746	12875	1691	4250	7036	9592	12332	13517
1627	4140	6855	9344	12014	13168	1730	4346	7197	9810	12613	13825
1664	4293	7108	9689	12457	13654	1769	4507	7462	10172	13078	14335
1700	4445	7361	10034	12900	14140	1808	4667	7728	10534	13544	14845
1737	4538	7514	10242	13169	14434	1847	4764	7888	10753	13825	15154
1773	4630	7667	10451	13437	14728	1885	4861	8049	10972	14107	15463
1809	4722	7819	10659	13704	15021	1924	4958	8209	11190	14388	15770
1846	4814	7972	10867	13971	15314	1963	5055	8369	11409	14668	16078
1882	4826	7991	10893	14005	15351	2002	5067	8389	11436	14703	16116
1919	4838	8010	10919	14038	15387	2040	5079	8409	11463	14738	16155

Таблица 26. Теплопроизводительность Гольфстрим-12В КВК12 34.08 и КВОК12 34.09 при теплоносителе 75/65°С при разной скорости вращения вентилятора

КВК12 34.08	Длина L, мм	Теплопроизводительность (Вт) при расходе теплоносителя 0,1 кг/с, при температуре воздуха в помещении tп: 20°С и теплоносителе 75/65°С при разной скорости вращения вентилятора						22°С и теплоносителе 75/65 °С при разной скорости вращения вентилятора					
		0	1 30% min	2 50%	3 70%	4 90%	5 max	0	1 30% min	2 50%	3 70%	4 90%	5 max
34.08.060	600	62	198	328	448	576	631	59	190	315	429	552	605
34.08.070	700	90	272	451	615	790	866	85	261	432	589	758	831
34.08.080	800	119	281	465	634	815	893	112	269	446	608	781	856
34.08.090	900	145	403	668	910	1170	1283	138	387	640	873	1122	1230
34.08.100	1000	174	477	790	1077	1385	1518	165	458	758	1033	1328	1456
34.08.110	1100	202	551	912	1244	1599	1753	192	528	875	1193	1533	1681
34.08.120	1200	229	560	928	1265	1626	1782	217	537	890	1213	1559	1709
34.08.130	1300	257	682	1130	1540	1980	2170	243	654	1083	1476	1898	2081
34.08.140	1400	284	756	1252	1706	2194	2405	270	725	1200	1636	2104	2306
34.08.150	1500	312	831	1375	1875	2410	2642	296	796	1319	1798	2311	2533
34.08.160	1600	339	952	1577	2150	2764	3030	322	913	1512	2061	2650	2905
34.08.170	1700	367	1026	1699	2316	2978	3264	348	984	1629	2221	2856	3130
34.08.180	1800	395	1101	1823	2485	3195	3502	374	1056	1748	2382	3063	3357
34.08.190	1900	422	1110	1837	2504	3220	3529	400	1064	1762	2401	3087	3384
34.08.200	2000	450	1231	2039	2779	3573	3916	426	1181	1955	2664	3426	3755
34.08.210	2100	477	1306	2162	2947	3789	4153	453	1252	2073	2826	3633	3982
34.08.220	2200	505	1380	2285	3114	4004	4389	479	1323	2191	2986	3839	4208
34.08.230	2300	532	1388	2299	3133	4029	4416	505	1331	2204	3004	3863	4234
34.08.240	2400	560	1511	2501	3410	4384	4805	531	1448	2398	3269	4203	4607
34.08.250	2500	588	1585	2624	3577	4599	5041	557	1520	2516	3430	4410	4833
34.08.260	2600	615	1659	2746	3743	4813	5276	583	1590	2633	3589	4615	5058
34.08.270	2700	643	1781	2949	4020	5168	5665	609	1708	2827	3854	4956	5432
34.08.280	2800	670	1855	3072	4187	5383	5901	636	1779	2945	4015	5162	5658
34.08.290	2900	698	1929	3194	4354	5597	6135	662	1849	3062	4174	5367	5883
34.08.300	3000	725	1938	3209	4374	5624	6165	688	1858	3077	4194	5393	5911
34.08.310	3100	753	2060	3411	4649	5978	6552	714	1975	3270	4458	5732	6283
34.08.320	3200(1600, 1600)	679	1905	3154	4300	5528	6059	644	1827	3024	4123	5301	5810
34.08.330	3300(1700, 1600)	706	1979	3276	4466	5742	6294	670	1897	3141	4282	5506	6035
34.08.340	3400(1700, 1700)	734	2053	3399	4633	5956	6529	696	1968	3259	4442	5711	6260
34.08.350	3500(1800, 1700)	762	2127	3522	4801	6173	6766	722	2040	3377	4603	5919	6487
34.08.360	3600(1800, 1800)	789	2202	3646	4969	6389	7003	748	2111	3495	4765	6126	6715
34.08.370	3700(1900, 1800)	817	2210	3660	4989	6415	7031	774	2119	3509	4784	6150	6742
34.08.380	3800(1900, 1900)	844	2219	3674	5009	6440	7059	801	2128	3523	4803	6175	6768
34.08.390	3900(2000, 1900)	872	2341	3876	5283	6793	7446	827	2244	3716	5066	6513	7139
34.08.400	4000(2000, 2000)	899	2462	4077	5558	7146	7832	853	2361	3909	5329	6852	7510
34.08.410	4100(2100, 2000)	927	2537	4201	5726	7362	8070	879	2433	4028	5490	7059	7737
34.08.420	4200(2100, 2100)	954	2612	4324	5895	7579	8307	905	2504	4146	5652	7267	7965
34.08.430	4300(2200, 2100)	982	2686	4447	6062	7794	8543	931	2575	4264	5812	7473	8191
34.08.440	4400(2200, 2200)	1010	2760	4569	6229	8009	8778	957	2646	4381	5972	7679	8417
34.08.450	4500(2300, 2200)	1037	2768	4583	6248	8033	8805	984	2654	4395	5991	7702	8442
34.08.460	4600(2300, 2300)	1065	2777	4597	6267	8058	8832	1010	2662	4408	6009	7726	8468
34.08.470	4700(2400, 2300)	1092	2899	4800	6543	8413	9221	1036	2780	4602	6274	8066	8842
34.08.480	4800(2400, 2400)	1120	3021	5003	6820	8768	9611	1062	2897	4797	6539	8407	9215
34.08.490	4900(2500, 2400)	1147	3095	5125	6987	8983	9846	1088	2968	4914	6699	8613	9441
34.08.500	5000(2500, 2500)	1175	3170	5248	7154	9198	10082	1114	3039	5032	6859	8819	9667
34.08.510	5100(2600, 2500)	1203	3243	5370	7320	9412	10316	1140	3110	5149	7019	9024	9892
34.08.520	5200(2600, 2600)	1230	3317	5492	7487	9626	10551	1167	3181	5266	7179	9230	10117
34.08.530	5300(2700, 2600)	1258	3440	5695	7763	9981	10941	1193	3298	5461	7444	9570	10490
34.08.540	5400(2700, 2700)	1285	3562	5898	8040	10337	11330	1219	3415	5655	7709	9911	10863
34.08.550	5500(2800, 2700)	1313	3636	6020	8207	10552	11565	1245	3486	5773	7869	10117	11089
34.08.560	5600(2800, 2800)	1340	3710	6143	8374	10766	11801	1271	3557	5890	8029	10323	11315
34.08.570	5700(2900, 2800)	1368	3784	6265	8540	10981	12036	1297	3628	6007	8189	10528	11540
34.08.580	5800(2900, 2900)	1396	3858	6387	8707	11195	12271	1323	3699	6124	8349	10734	11765
34.08.590	5900(3000, 2900)	1423	3867	6403	8728	11222	12300	1350	3708	6139	8369	10760	11793
34.08.600	6000(3000, 3000)	1451	3876	6418	8749	11248	12329	1376	3717	6154	8389	10785	11822

Таблица 26. Теплопроизводительность Гольфстрим-12В КВК12 34.08 и КВОК12 34.09 при теплоносителе 75/65°С при разной скорости вращения вентилятора

18°С и теплоносителе 75/65 °С при разной скорости вращения вентилятора						15°С и теплоносителе 75/65 °С при разной скорости вращения вентилятора					
0	1 30% min	2 50%	3 70%	4 90%	5 max	0	1 30% min	2 50%	3 70%	4 90%	5 max
65	206	342	466	599	657	70	219	362	494	635	696
95	284	470	640	823	902	102	300	498	678	872	956
125	292	484	660	849	930	134	310	513	699	899	985
153	420	695	948	1218	1336	164	445	737	1004	1291	1415
183	497	823	1122	1442	1581	197	527	872	1188	1528	1675
213	574	950	1295	1665	1825	229	608	1007	1372	1764	1934
241	583	966	1317	1693	1856	259	618	1023	1395	1794	1966
270	710	1176	1603	2061	2259	291	753	1246	1699	2184	2394
299	787	1303	1777	2284	2504	322	834	1381	1882	2420	2653
328	865	1432	1952	2510	2751	353	916	1517	2068	2659	2915
357	992	1642	2238	2878	3155	384	1051	1740	2372	3049	3342
386	1069	1769	2412	3101	3399	415	1132	1875	2555	3285	3601
415	1146	1898	2587	3326	3646	447	1214	2011	2741	3524	3863
444	1155	1913	2608	3353	3675	478	1224	2027	2763	3552	3893
473	1282	2123	2893	3720	4078	509	1358	2249	3066	3941	4320
502	1360	2251	3069	3946	4325	540	1440	2385	3251	4180	4582
531	1437	2379	3243	4169	4570	571	1522	2520	3436	4417	4842
560	1446	2393	3263	4195	4598	603	1531	2536	3457	4444	4871
589	1573	2604	3550	4565	5003	634	1667	2759	3761	4836	5301
618	1650	2732	3724	4789	5249	665	1748	2895	3946	5073	5561
647	1727	2859	3898	5011	5493	696	1830	3029	4130	5310	5820
676	1854	3070	4186	5381	5898	727	1965	3253	4434	5701	6249
705	1932	3198	4360	5605	6144	759	2046	3388	4619	5939	6509
734	2008	3325	4533	5828	6388	790	2128	3523	4803	6175	6768
763	2018	3341	4555	5856	6419	821	2138	3540	4826	6204	6801
792	2145	3551	4841	6224	6822	852	2272	3763	5129	6595	7228
714	1983	3284	4477	5756	6309	768	2101	3480	4743	6098	6684
743	2060	3411	4650	5979	6554	800	2183	3614	4927	6335	6943
772	2137	3539	4824	6202	6798	831	2264	3749	5111	6571	7202
801	2215	3667	4999	6427	7045	862	2347	3885	5296	6810	7464
830	2293	3796	5174	6653	7292	893	2429	4022	5482	7048	7726
859	2302	3811	5195	6679	7321	924	2438	4038	5504	7076	7756
888	2311	3826	5215	6705	7350	956	2448	4053	5525	7104	7787
917	2437	4036	5501	7073	7753	987	2582	4276	5828	7494	8214
946	2564	4245	5787	7440	8155	1018	2716	4498	6131	7883	8640
975	2642	4374	5962	7666	8402	1049	2799	4634	6317	8122	8902
1004	2719	4502	6138	7891	8649	1080	2881	4770	6503	8360	9164
1033	2796	4630	6312	8115	8895	1112	2963	4905	6687	8597	9424
1062	2873	4758	6486	8339	9140	1143	3044	5041	6871	8835	9684
1091	2882	4772	6505	8364	9168	1174	3054	5056	6892	8862	9713
1120	2891	4787	6525	8390	9196	1205	3063	5072	6913	8889	9743
1149	3018	4998	6813	8760	9601	1236	3198	5295	7218	9281	10172
1178	3146	5209	7101	9129	10007	1268	3333	5519	7523	9672	10602
1208	3223	5337	7275	9353	10252	1299	3415	5654	7707	9909	10862
1237	3300	5464	7449	9577	10497	1330	3496	5789	7892	10147	11122
1266	3377	5592	7622	9800	10742	1361	3578	5924	8076	10383	11381
1295	3454	5719	7796	10023	10986	1392	3659	6059	8259	10619	11640
1324	3581	5930	8083	10393	11392	1424	3794	6283	8564	11011	12069
1353	3709	6141	8371	10763	11797	1455	3929	6506	8869	11403	12499
1382	3786	6269	8545	10987	12042	1486	4011	6641	9053	11640	12758
1411	3863	6396	8719	11210	12288	1517	4093	6777	9238	11877	13018
1440	3940	6523	8893	11433	12532	1548	4174	6911	9421	12113	13277
1469	4017	6651	9066	11656	12776	1580	4256	7046	9605	12350	13536
1498	4026	6667	9088	11684	12807	1611	4266	7063	9628	12379	13569
1527	4036	6683	9109	11712	12838	1642	4276	7080	9651	12409	13601

Таблица 27. Теплопроизводительность Гольфстрим-24В КВК24 34.08 и КВОК24 34.09 при теплоносителе 95/85°С при разной скорости вращения вентилятора

КВК24 34.08	Длина L, мм	Теплопроизводительность (Вт) при расходе теплоносителя 0,1 кг/с, при температуре воздуха в помещении tп:											
		20°С и теплоносителе 95/85 °С при разной скорости вращения вентилятора						22°С и теплоносителе 95/85 °С при разной скорости вращения вентилятора					
		0	1 30% min	2 50%	3 70%	4 90%	5 max	0	1 30% min	2 50%	3 70%	4 90%	5 max
34.08.060	600	96	290	480	654	841	922	92	281	466	635	816	895
34.08.070	700	140	438	726	989	1272	1394	134	425	704	960	1234	1353
34.08.080	800	184	450	745	1016	1307	1432	177	437	724	986	1268	1390
34.08.090	900	225	606	1003	1367	1758	1927	217	588	973	1327	1706	1870
34.08.100	1000	269	706	1168	1592	2047	2244	259	685	1134	1546	1987	2178
34.08.110	1100	313	864	1431	1951	2508	2749	301	839	1389	1893	2434	2668
34.08.120	1200	354	1077	1784	2431	3126	3427	341	1046	1731	2360	3034	3326
34.08.130	1300	398	1090	1804	2459	3162	3466	383	1058	1751	2387	3069	3364
34.08.140	1400	440	1363	2257	3077	3956	4336	424	1323	2191	2987	3840	4209
34.08.150	1500	483	1376	2279	3107	3994	4378	465	1336	2212	3015	3877	4249
34.08.160	1600	526	1408	2331	3178	4086	4479	506	1367	2263	3085	3966	4347
34.08.170	1700	568	1567	2594	3536	4547	4984	547	1521	2518	3432	4413	4837
34.08.180	1800	611	1727	2859	3897	5011	5492	588	1676	2775	3783	4863	5331
34.08.190	1900	654	1939	3210	4376	5627	6167	630	1882	3116	4248	5461	5986
34.08.200	2000	696	2151	3561	4854	6241	6841	671	2088	3456	4712	6058	6640
34.08.210	2100	739	2164	3583	4884	6279	6883	712	2100	3477	4740	6095	6680
34.08.220	2200	782	2238	3706	5051	6495	7119	753	2172	3597	4903	6304	6909
34.08.230	2300	825	2450	4056	5530	7109	7793	794	2378	3937	5367	6900	7563
34.08.240	2400	867	2725	4512	6150	7907	8667	835	2645	4379	5969	7674	8412
34.08.250	2500	910	2737	4532	6178	7943	8706	876	2657	4399	5996	7709	8450
34.08.260	2600	953	2800	4637	6320	8126	8907	917	2718	4500	6134	7887	8645
34.08.270	2700	995	3013	4989	6801	8744	9585	958	2925	4842	6601	8487	9303
34.08.280	2800	1038	3225	5341	7280	9360	10260	1000	3131	5183	7066	9085	9958
34.08.290	2900	1081	3237	5360	7307	9395	10298	1041	3142	5203	7092	9118	9995
34.08.300	3000	1123	3312	5484	7476	9612	10536	1082	3215	5323	7256	9329	10226
34.08.310	3100	1166	3525	5836	7955	10228	11211	1123	3421	5664	7721	9927	10881
34.08.320	3200(1600, 1600)	1051	2816	4663	6356	8172	8958	1012	2733	4526	6169	7932	8694
34.08.330	3300(1700, 1600)	1094	2975	4926	6715	8633	9463	1053	2887	4781	6517	8379	9184
34.08.340	3400(1700, 1700)	1137	3134	5189	7073	9094	9968	1095	3042	5036	6865	8826	9675
34.08.350	3500(1800, 1700)	1179	3294	5453	7434	9558	10476	1136	3197	5293	7215	9277	10168
34.08.360	3600(1800, 1800)	1222	3453	5718	7795	10022	10985	1177	3352	5550	7565	9727	10662
34.08.370	3700(1900, 1800)	1265	3666	6070	8274	10638	11660	1218	3558	5891	8030	10325	11317
34.08.380	3800(1900, 1900)	1307	3878	6421	8753	11253	12335	1259	3764	6232	8495	10922	11972
34.08.390	3900(2000, 1900)	1350	4090	6772	9231	11868	13009	1300	3969	6572	8959	11519	12626
34.08.400	4000(2000, 2000)	1393	4302	7122	9709	12483	13683	1341	4175	6913	9423	12116	13280
34.08.410	4100(2100, 2000)	1436	4315	7144	9738	12521	13724	1382	4188	6934	9452	12153	13320
34.08.420	4200(2100, 2100)	1478	4328	7166	9768	12559	13766	1424	4200	6955	9481	12189	13361
34.08.430	4300(2200, 2100)	1521	4402	7289	9935	12774	14002	1465	4272	7074	9643	12398	13590
34.08.440	4400(2200, 2200)	1564	4476	7411	10103	12989	14238	1506	4344	7193	9806	12607	13819
34.08.450	4500(2300, 2200)	1606	4688	7762	10581	13604	14912	1547	4550	7534	10270	13204	14473
34.08.460	4600(2300, 2300)	1649	4900	8113	11059	14219	15585	1588	4756	7874	10734	13801	15127
34.08.470	4700(2400, 2300)	1692	5175	8568	11680	15017	16460	1629	5022	8316	11336	14575	15975
34.08.480	4800(2400, 2400)	1734	5449	9023	12300	15814	17334	1670	5289	8758	11938	15349	16824
34.08.490	4900(2500, 2400)	1777	5462	9043	12328	15850	17373	1711	5301	8777	11965	15384	16862
34.08.500	5000(2500, 2500)	1820	5474	9064	12355	15886	17412	1753	5313	8797	11992	15418	16900
34.08.510	5100(2600, 2500)	1863	5537	9169	12498	16069	17613	1794	5374	8899	12130	15596	17095
34.08.520	5200(2600, 2600)	1905	5601	9273	12641	16252	17814	1835	5436	9000	12269	15774	17290
34.08.530	5300(2700, 2600)	1948	5813	9626	13121	16870	18492	1876	5642	9343	12735	16374	17948
34.08.540	5400(2700, 2700)	1991	6026	9978	13602	17488	19169	1917	5849	9685	13202	16974	18605
34.08.550	5500(2800, 2700)	2033	6239	10330	14081	18104	19844	1958	6055	10026	13667	17572	19260
34.08.560	5600(2800, 2800)	2076	6451	10681	14560	18720	20519	1999	6261	10367	14132	18169	19916
34.08.570	5700(2900, 2800)	2119	6463	10701	14587	18755	20557	2040	6273	10386	14158	18203	19952
34.08.580	5800(2900, 2900)	2161	6475	10721	14614	18789	20595	2081	6284	10405	14184	18237	19989
34.08.590	5900(3000, 2900)	2204	6550	10845	14783	19007	20833	2123	6357	10526	14348	18448	20221
34.08.600	6000(3000, 3000)	2247	6625	10969	14952	19224	21072	2164	6430	10646	14512	18659	20452

Таблица 27. Теплопроизводительность Гольфстрим-24В КВК24 34.08 и КВОК24 34.09 при теплоносителе 95/85°С при разной скорости вращения вентилятора

18°С и теплоносителе 95/85 °С при разной скорости вращения вентилятора						15°С и теплоносителе 95/85 °С при разной скорости вращения вентилятора						24°С и теплоносителе 7/11 °С (режим охлаж.) КВОК24 при разной скорости вращения вентилятора					Потребляемая мощность вентиляторов, Вт
0	1 30% min	2 50%	3 70%	4 90%	5 max	0	1 30% min	2 50%	3 70%	4 90%	5 max	1 30% min	2 50%	3 70%	4 90%	5 max	
99	298	494	673	866	949	105	311	515	702	903	990	57	94	128	165	181	2,6
145	451	747	1018	1309	1435	153	471	779	1062	1366	1497	86	142	194	249	273	2,9
190	463	767	1046	1345	1474	201	483	800	1091	1403	1538	88	146	199	256	281	2,9
233	624	1032	1407	1809	1983	246	650	1077	1468	1887	2069	119	197	268	345	378	3,1
279	726	1203	1639	2108	2310	294	757	1254	1710	2198	2409	138	229	312	401	440	3,2
325	890	1473	2008	2582	2830	342	928	1536	2094	2693	2952	169	280	382	492	539	3,8
368	1109	1836	2503	3218	3527	388	1157	1915	2611	3356	3679	211	350	477	613	672	4,1
412	1122	1857	2532	3255	3568	435	1170	1937	2640	3395	3721	214	354	482	620	679	4,1
457	1403	2324	3168	4073	4464	482	1464	2424	3304	4248	4656	267	442	603	775	850	4,8
501	1417	2346	3198	4112	4507	528	1478	2447	3335	4288	4700	270	447	609	783	858	4,8
545	1450	2400	3272	4207	4611	575	1512	2503	3412	4387	4809	276	457	623	801	878	6,4
590	1613	2671	3641	4681	5131	622	1682	2785	3797	4882	5351	307	508	693	891	977	7,0
634	1778	2943	4012	5158	5654	668	1854	3070	4184	5380	5897	338	560	764	982	1077	7,7
678	1996	3305	4505	5792	6349	715	2082	3447	4699	6041	6622	380	629	858	1103	1209	7,9
722	2214	3666	4997	6425	7043	762	2309	3823	5212	6701	7345	422	698	951	1223	1341	8,2
767	2228	3688	5028	6464	7085	808	2323	3847	5244	6742	7390	424	702	957	1231	1349	8,2
811	2304	3815	5200	6686	7328	855	2403	3979	5423	6973	7643	439	726	990	1273	1395	8,6
855	2522	4176	5692	7319	8022	902	2630	4355	5937	7633	8367	480	795	1084	1393	1527	8,9
900	2805	4644	6331	8140	8922	949	2925	4844	6603	8489	9305	534	884	1205	1550	1699	9,6
944	2818	4665	6360	8177	8962	995	2939	4866	6633	8528	9347	536	888	1211	1557	1706	9,6
988	2883	4773	6506	8365	9169	1042	3006	4978	6786	8725	9563	549	909	1239	1593	1746	11,8
1032	3102	5136	7001	9002	9867	1089	3235	5357	7302	9388	10290	591	978	1333	1714	1879	12,0
1077	3320	5498	7494	9636	10562	1135	3463	5734	7816	10049	11015	632	1047	1427	1835	2011	12,2
1121	3333	5518	7522	9671	10601	1182	3476	5755	7845	10087	11056	635	1051	1432	1841	2018	12,2
1165	3410	5646	7696	9895	10846	1229	3556	5888	8027	10320	11312	649	1075	1465	1884	2065	12,7
1210	3628	6008	8189	10529	11541	1276	3784	6266	8541	10981	12037	691	1144	1559	2005	2197	13,0
1090	2899	4800	6543	8413	9221	1150	3024	5006	6824	8774	9617	552	914	1246	1602	1756	12,8
1135	3063	5071	6912	8887	9741	1197	3194	5289	7209	9269	10160	583	965	1316	1692	1855	13,4
1179	3226	5341	7281	9362	10261	1243	3364	5571	7594	9764	10702	614	1017	1386	1782	1954	14,1
1223	3391	5614	7653	9839	10785	1290	3536	5855	7981	10262	11248	646	1069	1457	1873	2053	14,7
1268	3555	5886	8024	10317	11308	1337	3708	6139	8369	10760	11794	677	1121	1528	1964	2153	15,4
1312	3774	6248	8517	10951	12003	1383	3936	6517	8883	11421	12519	718	1190	1622	2085	2285	15,6
1356	3992	6610	9010	11585	12698	1430	4163	6894	9397	12082	13243	760	1258	1716	2206	2418	15,8
1400	4210	6971	9503	12218	13392	1477	4391	7270	9911	12742	13967	802	1327	1809	2326	2550	16,1
1445	4428	7332	9995	12851	14085	1524	4618	7647	10424	13402	14690	843	1396	1903	2447	2682	16,3
1489	4442	7354	10025	12890	14128	1570	4632	7670	10456	13443	14735	846	1400	1909	2454	2690	16,3
1533	4455	7377	10056	12929	14171	1617	4646	7693	10487	13484	14779	848	1404	1915	2462	2698	16,3
1578	4531	7503	10228	13150	14414	1664	4726	7825	10667	13715	15033	863	1429	1947	2504	2744	16,8
1622	4608	7630	10400	13372	14657	1710	4806	7957	10847	13946	15286	877	1453	1980	2546	2791	17,3
1666	4826	7991	10893	14005	15351	1757	5033	8334	11360	14606	16010	919	1521	2074	2666	2923	17,5
1711	5044	8352	11385	14638	16044	1804	5261	8710	11874	15266	16733	960	1590	2168	2787	3055	17,8
1755	5327	8820	12023	15459	16944	1850	5556	9199	12540	16122	17672	1014	1679	2289	2943	3226	18,5
1799	5610	9289	12662	16280	17844	1897	5851	9688	13206	16979	18610	1068	1769	2411	3100	3397	19,2
1843	5623	9310	12691	16317	17884	1944	5864	9710	13236	17017	18652	1071	1773	2416	3107	3405	19,2
1888	5635	9331	12719	16353	17925	1991	5877	9731	13265	17056	18695	1073	1777	2422	3114	3413	19,2
1932	5700	9438	12866	16542	18132	2037	5945	9844	13419	17252	18910	1085	1797	2450	3150	3452	21,4
1976	5765	9546	13013	16731	18339	2084	6013	9956	13572	17449	19126	1098	1818	2478	3185	3492	23,5
2021	5985	9909	13508	17367	19036	2131	6242	10335	14088	18113	19854	1139	1887	2572	3307	3624	23,8
2065	6204	10272	14003	18003	19733	2177	6470	10713	14604	18776	20581	1181	1956	2666	3428	3757	24,0
2109	6422	10634	14496	18637	20428	2224	6698	11091	15118	19438	21306	1223	2025	2760	3548	3889	24,2
2153	6641	10996	14989	19271	21123	2271	6926	11468	15632	20099	22030	1264	2094	2854	3669	4022	24,5
2198	6653	11016	15017	19307	21162	2317	6939	11489	15661	20136	22071	1267	2097	2859	3676	4029	24,5
2242	6665	11036	15044	19343	21201	2364	6952	11510	15690	20173	22112	1269	2101	2864	3683	4037	24,5
2286	6743	11164	15218	19567	21447	2411	7032	11644	15872	20407	22368	1284	2126	2898	3725	4083	25,0
2331	6820	11292	15393	19790	21692	2458	7113	11777	16054	20640	22624	1298	2150	2931	3768	4130	25,4

Таблица 28. Теплопроизводительность Гольфстрим-24В КВК24 34.08 и КВОК24 34.09 при теплоносителе 90/70°С при разной скорости вращения вентилятора

КВК24 34.08	Длина L, мм	Теплопроизводительность (Вт) при расходе теплоносителя 0,1 кг/с, при температуре воздуха в помещении tп: 20°С и теплоносителе 90/70 °С при разной скорости вращения вентилятора						22°С и теплоносителе 90/70 °С при разной скорости вращения вентилятора					
		0	1 30% min	2 50%	3 70%	4 90%	5 max	0	1 30% min	2 50%	3 70%	4 90%	5 max
34.08.060	600	78	247	409	558	717	786	75	239	395	539	693	759
34.08.070	700	114	374	619	844	1085	1189	109	361	598	815	1048	1149
34.08.080	800	150	384	636	867	1115	1222	144	371	614	837	1076	1180
34.08.090	900	184	517	856	1166	1500	1644	176	499	826	1126	1448	1587
34.08.100	1000	220	602	997	1359	1747	1915	211	581	962	1312	1687	1849
34.08.110	1100	256	737	1221	1664	2140	2346	245	712	1179	1607	2066	2265
34.08.120	1200	290	919	1522	2074	2667	2924	278	888	1470	2003	2576	2823
34.08.130	1300	325	930	1539	2098	2698	2957	311	898	1486	2026	2605	2855
34.08.140	1400	360	1163	1926	2625	3375	3700	345	1123	1860	2535	3260	3573
34.08.150	1500	395	1174	1944	2650	3408	3735	378	1134	1878	2560	3291	3607
34.08.160	1600	430	1201	1989	2712	3486	3821	412	1160	1921	2619	3367	3690
34.08.170	1700	465	1337	2213	3017	3879	4252	445	1291	2138	2914	3746	4106
34.08.180	1800	500	1473	2439	3325	4275	4686	479	1423	2356	3211	4129	4525
34.08.190	1900	535	1654	2739	3734	4801	5262	512	1598	2645	3606	4636	5081
34.08.200	2000	570	1835	3038	4142	5325	5837	545	1772	2934	4000	5142	5637
34.08.210	2100	605	1846	3057	4167	5358	5872	579	1783	2952	4024	5174	5671
34.08.220	2200	640	1909	3162	4310	5541	6074	612	1844	3053	4162	5351	5865
34.08.230	2300	675	2090	3461	4718	6066	6649	646	2018	3342	4556	5858	6420
34.08.240	2400	710	2325	3849	5247	6746	7395	679	2245	3717	5067	6515	7141
34.08.250	2500	745	2335	3867	5271	6777	7428	713	2255	3734	5090	6544	7173
34.08.260	2600	780	2389	3956	5392	6933	7599	746	2307	3820	5207	6695	7339
34.08.270	2700	815	2571	4257	5803	7460	8177	779	2483	4111	5603	7204	7897
34.08.280	2800	850	2752	4557	6211	7986	8753	813	2657	4400	5998	7712	8453
34.08.290	2900	884	2762	4573	6234	8015	8786	846	2667	4416	6020	7740	8484
34.08.300	3000	919	2826	4679	6379	8201	8989	880	2729	4519	6160	7920	8681
34.08.310	3100	954	3007	4979	6787	8726	9565	913	2904	4808	6554	8427	9237
34.08.320	3200(1600, 1600)	860	2403	3978	5423	6973	7643	823	2320	3842	5237	6733	7380
34.08.330	3300(1700, 1600)	895	2538	4203	5729	7366	8074	857	2451	4058	5532	7113	7796
34.08.340	3400(1700, 1700)	930	2674	4427	6035	7759	8504	890	2582	4275	5828	7493	8213
34.08.350	3500(1800, 1700)	965	2810	4653	6342	8155	8938	924	2714	4493	6125	7875	8632
34.08.360	3600(1800, 1800)	1000	2946	4879	6650	8550	9372	957	2845	4711	6422	8257	9051
34.08.370	3700(1900, 1800)	1035	3128	5178	7059	9076	9948	990	3020	5001	6817	8764	9607
34.08.380	3800(1900, 1900)	1070	3309	5478	7468	9601	10524	1024	3195	5290	7211	9272	10163
34.08.390	3900(2000, 1900)	1105	3489	5778	7876	10126	11099	1057	3370	5579	7605	9778	10718
34.08.400	4000(2000, 2000)	1140	3670	6077	8284	10650	11674	1091	3544	5868	7999	10285	11273
34.08.410	4100(2100, 2000)	1175	3681	6095	8309	10683	11709	1124	3555	5886	8024	10316	11307
34.08.420	4200(2100, 2100)	1210	3692	6114	8334	10715	11745	1158	3566	5904	8048	10347	11342
34.08.430	4300(2200, 2100)	1245	3756	6218	8477	10899	11946	1191	3627	6005	8186	10525	11536
34.08.440	4400(2200, 2200)	1280	3819	6323	8620	11082	12147	1225	3688	6106	8324	10702	11731
34.08.450	4500(2300, 2200)	1315	4000	6623	9028	11607	12722	1258	3862	6395	8718	11209	12286
34.08.460	4600(2300, 2300)	1350	4180	6922	9436	12131	13297	1291	4037	6684	9112	11715	12841
34.08.470	4700(2400, 2300)	1385	4415	7310	9965	12812	14043	1325	4263	7059	9623	12372	13561
34.08.480	4800(2400, 2400)	1419	4649	7698	10494	13492	14789	1358	4490	7434	10134	13029	14282
34.08.490	4900(2500, 2400)	1454	4660	7716	10518	13523	14822	1392	4500	7451	10157	13059	14314
34.08.500	5000(2500, 2500)	1489	4670	7733	10542	13553	14856	1425	4510	7468	10180	13088	14346
34.08.510	5100(2600, 2500)	1524	4724	7822	10663	13710	15027	1459	4562	7554	10297	13239	14512
34.08.520	5200(2600, 2600)	1559	4778	7912	10785	13866	15199	1492	4614	7640	10415	13391	14677
34.08.530	5300(2700, 2600)	1594	4960	8213	11195	14394	15777	1525	4790	7931	10811	13900	15235
34.08.540	5400(2700, 2700)	1629	5142	8513	11605	14921	16355	1559	4965	8221	11207	14409	15794
34.08.550	5500(2800, 2700)	1664	5323	8813	12014	15446	16931	1592	5140	8511	11602	14916	16350
34.08.560	5600(2800, 2800)	1699	5504	9113	12423	15972	17507	1626	5315	8800	11996	15424	16906
34.08.570	5700(2900, 2800)	1734	5514	9130	12446	16001	17539	1659	5325	8817	12018	15452	16937
34.08.580	5800(2900, 2900)	1769	5524	9147	12469	16031	17571	1693	5335	8833	12041	15481	16968
34.08.590	5900(3000, 2900)	1804	5588	9253	12613	16217	17775	1726	5396	8935	12180	15660	17165
34.08.600	6000(3000, 3000)	1839	5652	9359	12757	16402	17978	1759	5458	9037	12319	15839	17361

Таблица 28. Теплопроизводительность Гольфстрим-24В КВК24 34.08 и КВОК24 34.09 при теплоносителе 90/70°С при разной скорости вращения вентилятора

18°С и теплоносителе 90/70 °С при разной скорости вращения вентилятора						15°С и теплоносителе 90/70 °С при разной скорости вращения вентилятора					
0	1 30% min	2 50%	3 70%	4 90%	5 max	0	1 30% min	2 50%	3 70%	4 90%	5 max
82	256	423	577	742	813	87	268	445	606	779	854
119	387	640	873	1122	1230	127	406	672	917	1178	1292
157	397	658	897	1153	1264	167	417	691	942	1211	1327
192	535	885	1206	1551	1700	204	561	929	1267	1629	1785
230	623	1031	1405	1807	1980	244	654	1082	1475	1897	2079
267	763	1263	1722	2213	2426	284	801	1326	1807	2324	2547
303	951	1574	2146	2759	3024	322	998	1653	2253	2896	3175
340	962	1592	2170	2790	3059	361	1010	1672	2279	2930	3211
376	1203	1992	2716	3491	3827	400	1263	2091	2851	3665	4018
412	1215	2011	2742	3525	3864	439	1275	2111	2878	3701	4056
449	1243	2058	2805	3606	3953	477	1305	2160	2945	3786	4150
485	1383	2289	3121	4013	4398	516	1452	2404	3277	4213	4618
522	1524	2523	3439	4422	4847	555	1600	2649	3611	4643	5089
558	1711	2833	3862	4966	5443	594	1796	2975	4055	5213	5714
595	1898	3143	4284	5508	6037	632	1993	3299	4498	5783	6339
631	1910	3162	4310	5542	6074	671	2005	3320	4525	5818	6377
668	1975	3270	4458	5732	6282	710	2074	3433	4680	6017	6596
704	2162	3580	4880	6274	6877	749	2270	3758	5123	6587	7220
741	2405	3981	5427	6978	7649	788	2524	4180	5698	7326	8030
777	2415	3999	5452	7009	7683	826	2536	4199	5724	7359	8066
814	2471	4092	5578	7171	7860	865	2594	4296	5856	7529	8253
850	2659	4403	6002	7717	8458	904	2792	4623	6301	8102	8880
886	2846	4713	6425	8260	9054	943	2988	4948	6745	8672	9506
923	2857	4730	6448	8291	9088	981	2999	4966	6770	8704	9541
959	2923	4840	6598	8483	9298	1020	3069	5081	6927	8906	9762
996	3110	5150	7020	9026	9894	1059	3266	5407	7371	9476	10387
898	2485	4115	5609	7212	7905	955	2609	4320	5889	7572	8299
934	2625	4347	5926	7619	8351	993	2756	4564	6221	7999	8767
971	2765	4579	6242	8025	8796	1032	2903	4807	6553	8426	9235
1007	2907	4813	6560	8435	9245	1071	3052	5053	6888	8855	9706
1044	3048	5046	6879	8844	9694	1110	3200	5298	7222	9285	10178
1080	3235	5356	7302	9388	10290	1149	3396	5623	7666	9856	10803
1117	3422	5666	7724	9931	10885	1187	3593	5949	8109	10426	11428
1153	3609	5976	8146	10474	11480	1226	3789	6274	8552	10996	12053
1190	3796	6286	8568	11016	12075	1265	3985	6599	8995	11566	12677
1226	3808	6305	8594	11050	12111	1304	3998	6619	9023	11601	12716
1262	3819	6324	8620	11083	12148	1342	4010	6639	9050	11636	12754
1299	3885	6432	8768	11273	12356	1381	4078	6753	9205	11835	12973
1335	3950	6541	8916	11463	12565	1420	4147	6867	9360	12035	13191
1372	4137	6850	9338	12006	13159	1459	4343	7192	9803	12604	13816
1408	4324	7160	9760	12548	13754	1498	4540	7517	10246	13174	14440
1445	4567	7561	10307	13252	14526	1536	4794	7938	10821	13913	15250
1481	4809	7963	10855	13956	15297	1575	5049	8360	11396	14652	16060
1518	4820	7981	10879	13987	15332	1614	5060	8379	11422	14685	16096
1554	4831	7999	10904	14019	15366	1653	5072	8398	11447	14718	16133
1591	4887	8091	11030	14181	15544	1691	5130	8495	11580	14888	16319
1627	4942	8184	11155	14343	15721	1730	5189	8592	11712	15058	16505
1664	5130	8495	11580	14888	16319	1769	5386	8918	12157	15631	17133
1700	5318	8806	12004	15433	16917	1808	5584	9245	12603	16203	17760
1737	5506	9116	12427	15977	17512	1847	5780	9571	13046	16774	18386
1773	5693	9426	12849	16520	18108	1885	5977	9896	13490	17344	19011
1809	5703	9444	12873	16551	18142	1924	5988	9915	13515	17377	19046
1846	5714	9461	12897	16582	18175	1963	5999	9933	13540	17409	19082
1882	5780	9570	13046	16774	18385	2002	6068	10048	13697	17610	19302
1919	5846	9680	13195	16965	18596	2040	6138	10163	13853	17812	19523

Таблица 29. Теплопроизводительность Гольфстрим-24В КВК24 34.08 и КВОК24 34.09 при теплоносителе 75/65°С при разной скорости вращения вентилятора

КВК24 34.08	Длина L, мм	Теплопроизводительность (Вт) при расходе теплоносителя 0,1 кг/с, при температуре воздуха в помещении tп: 20°С и теплоносителе 75/65°С при разной скорости вращения вентилятора						22°С и теплоносителе 75/65 °С при разной скорости вращения вентилятора					
		0	1 30% min	2 50%	3 70%	4 90%	5 max	0	1 30% min	2 50%	3 70%	4 90%	5 max
34.08.060	600	62	205	339	462	595	652	59	196	325	443	570	625
34.08.070	700	90	310	513	700	899	986	85	297	492	671	862	945
34.08.080	800	119	318	527	719	924	1013	112	305	505	689	886	971
34.08.090	900	145	428	709	967	1243	1362	138	411	680	927	1192	1306
34.08.100	1000	174	499	826	1126	1448	1587	165	478	792	1080	1388	1522
34.08.110	1100	202	611	1012	1379	1774	1944	192	586	970	1323	1701	1864
34.08.120	1200	229	762	1261	1719	2211	2423	217	730	1209	1649	2120	2323
34.08.130	1300	257	770	1276	1739	2236	2451	243	739	1223	1667	2144	2350
34.08.140	1400	284	964	1596	2176	2798	3066	270	924	1530	2086	2682	2940
34.08.150	1500	312	973	1611	2197	2824	3096	296	933	1545	2106	2708	2968
34.08.160	1600	339	996	1649	2247	2889	3167	322	955	1581	2155	2770	3037
34.08.170	1700	367	1108	1834	2501	3215	3524	348	1062	1759	2398	3083	3379
34.08.180	1800	395	1221	2022	2756	3543	3884	374	1171	1938	2642	3397	3724
34.08.190	1900	422	1371	2270	3095	3979	4361	400	1315	2177	2967	3815	4182
34.08.200	2000	450	1521	2518	3433	4413	4838	426	1458	2414	3291	4232	4638
34.08.210	2100	477	1530	2533	3454	4440	4867	453	1467	2429	3311	4257	4667
34.08.220	2200	505	1583	2620	3572	4592	5034	479	1517	2512	3425	4403	4827
34.08.230	2300	532	1732	2868	3910	5027	5510	505	1661	2750	3749	4820	5283
34.08.240	2400	560	1927	3190	4349	5591	6128	531	1847	3059	4170	5361	5876
34.08.250	2500	588	1935	3205	4368	5616	6156	557	1856	3073	4188	5385	5903
34.08.260	2600	615	1980	3279	4469	5746	6298	583	1899	3144	4285	5510	6039
34.08.270	2700	643	2131	3528	4809	6183	6777	609	2043	3383	4611	5929	6498
34.08.280	2800	670	2281	3776	5148	6619	7255	636	2187	3621	4936	6346	6956
34.08.290	2900	698	2289	3790	5167	6643	7282	662	2195	3634	4954	6370	6982
34.08.300	3000	725	2342	3878	5286	6797	7450	688	2246	3718	5069	6517	7143
34.08.310	3100	753	2492	4127	5625	7232	7927	714	2390	3957	5394	6935	7601
34.08.320	3200(1600, 1600)	679	1991	3297	4495	5779	6334	644	1909	3161	4310	5541	6073
34.08.330	3300(1700, 1600)	706	2104	3483	4748	6105	6691	670	2017	3340	4553	5853	6416
34.08.340	3400(1700, 1700)	734	2216	3669	5001	6430	7048	696	2125	3518	4795	6166	6758
34.08.350	3500(1800, 1700)	762	2329	3856	5257	6758	7408	722	2233	3697	5040	6480	7103
34.08.360	3600(1800, 1800)	789	2442	4043	5512	7087	7768	748	2341	3877	5285	6795	7448
34.08.370	3700(1900, 1800)	817	2592	4292	5850	7522	8245	774	2485	4115	5610	7212	7905
34.08.380	3800(1900, 1900)	844	2742	4540	6189	7957	8722	801	2629	4353	5934	7630	8363
34.08.390	3900(2000, 1900)	872	2892	4788	6527	8392	9199	827	2773	4591	6258	8047	8820
34.08.400	4000(2000, 2000)	899	3042	5036	6865	8827	9675	853	2916	4829	6583	8463	9277
34.08.410	4100(2100, 2000)	927	3051	5052	6886	8854	9704	879	2925	4844	6603	8489	9305
34.08.420	4200(2100, 2100)	954	3060	5067	6907	8880	9734	905	2934	4858	6623	8515	9333
34.08.430	4300(2200, 2100)	982	3113	5154	7025	9033	9901	931	2984	4942	6736	8661	9493
34.08.440	4400(2200, 2200)	1010	3165	5241	7144	9185	10068	957	3035	5025	6850	8807	9653
34.08.450	4500(2300, 2200)	1037	3315	5489	7482	9620	10544	984	3178	5263	7174	9224	10110
34.08.460	4600(2300, 2300)	1065	3465	5737	7820	10054	11021	1010	3322	5501	7498	9640	10567
34.08.470	4700(2400, 2300)	1092	3659	6059	8259	10618	11639	1036	3508	5809	7919	10181	11160
34.08.480	4800(2400, 2400)	1120	3853	6380	8697	11182	12257	1062	3695	6118	8339	10722	11752
34.08.490	4900(2500, 2400)	1147	3862	6395	8717	11208	12285	1088	3703	6131	8358	10746	11779
34.08.500	5000(2500, 2500)	1175	3871	6409	8737	11233	12312	1114	3711	6145	8377	10770	11805
34.08.510	5100(2600, 2500)	1203	3915	6483	8838	11363	12455	1140	3754	6216	8474	10895	11942
34.08.520	5200(2600, 2600)	1230	3960	6557	8938	11492	12597	1167	3797	6287	8570	11019	12078
34.08.530	5300(2700, 2600)	1258	4111	6807	9278	11929	13076	1193	3942	6526	8896	11438	12537
34.08.540	5400(2700, 2700)	1285	4261	7056	9618	12366	13555	1219	4086	6765	9222	11857	12997
34.08.550	5500(2800, 2700)	1313	4411	7304	9957	12802	14032	1245	4230	7004	9547	12275	13454
34.08.560	5600(2800, 2800)	1340	4561	7553	10296	13237	14509	1271	4374	7242	9872	12692	13912
34.08.570	5700(2900, 2800)	1368	4570	7567	10315	13262	14536	1297	4382	7255	9890	12716	13938
34.08.580	5800(2900, 2900)	1396	4578	7581	10334	13286	14563	1323	4390	7269	9908	12739	13963
34.08.590	5900(3000, 2900)	1423	4631	7668	10453	13440	14732	1350	4441	7353	10023	12887	14125
34.08.600	6000(3000, 3000)	1451	4684	7756	10573	13594	14900	1376	4491	7437	10138	13034	14287

Таблица 29. Теплопроизводительность Гольфстрим-24В КВК24 34.08 и КВОК24 34.09 при теплоносителе 75/65°С при разной скорости вращения вентилятора

18°С и теплоносителе 75/65 °С при разной скорости вращения вентилятора						15°С и теплоносителе 75/65 °С при разной скорости вращения вентилятора					
0	1 30% min	2 50%	3 70%	4 90%	5 max	0	1 30% min	2 50%	3 70%	4 90%	5 max
65	213	353	482	619	679	70	226	374	510	656	719
95	323	534	728	936	1026	102	342	566	772	992	1087
125	331	549	748	962	1054	134	351	582	793	1019	1117
153	446	738	1007	1294	1419	164	472	782	1066	1371	1503
183	519	860	1172	1507	1652	197	550	911	1242	1597	1751
213	636	1054	1436	1847	2024	229	674	1116	1522	1956	2144
241	793	1313	1790	2302	2523	259	840	1391	1897	2439	2673
270	802	1328	1811	2328	2552	291	850	1407	1918	2466	2703
299	1004	1662	2266	2913	3193	322	1063	1761	2400	3086	3383
328	1013	1678	2287	2941	3223	353	1074	1778	2423	3116	3415
357	1037	1717	2340	3009	3298	384	1098	1819	2479	3187	3494
386	1154	1910	2604	3348	3669	415	1222	2024	2759	3547	3888
415	1271	2105	2869	3689	4044	447	1347	2230	3040	3909	4284
444	1428	2364	3222	4143	4541	478	1512	2504	3414	4389	4811
473	1584	2622	3574	4595	5037	509	1678	2778	3787	4869	5337
502	1593	2638	3596	4623	5068	540	1688	2795	3810	4898	5369
531	1648	2728	3719	4782	5241	571	1746	2891	3940	5066	5553
560	1804	2987	4071	5234	5737	603	1911	3164	4313	5546	6079
589	2006	3322	4528	5822	6381	634	2125	3519	4797	6168	6761
618	2015	3337	4548	5848	6410	665	2135	3535	4819	6196	6791
647	2062	3414	4653	5983	6558	696	2184	3617	4930	6339	6948
676	2219	3673	5007	6438	7057	727	2350	3892	5305	6821	7476
705	2375	3932	5360	6891	7554	759	2516	4166	5679	7301	8003
734	2384	3947	5380	6917	7582	790	2525	4181	5700	7328	8033
763	2439	4038	5504	7077	7757	821	2584	4278	5832	7498	8219
792	2595	4297	5857	7531	8254	852	2749	4552	6205	7978	8745
714	2073	3433	4680	6017	6595	768	2197	3637	4958	6375	6988
743	2190	3627	4944	6356	6967	800	2321	3842	5238	6734	7381
772	2307	3820	5208	6695	7339	831	2444	4047	5517	7094	7775
801	2425	4015	5473	7037	7713	862	2569	4254	5799	7456	8172
830	2543	4210	5739	7379	8088	893	2694	4460	6080	7817	8569
859	2699	4469	6092	7832	8585	924	2859	4735	6454	8298	9095
888	2855	4727	6444	8286	9082	956	3025	5009	6828	8778	9622
917	3011	4986	6796	8738	9578	987	3190	5282	7201	9258	10147
946	3167	5244	7148	9191	10074	1018	3355	5556	7574	9737	10673
975	3177	5260	7170	9219	10105	1049	3366	5573	7597	9767	10705
1004	3186	5276	7192	9247	10135	1080	3376	5590	7619	9796	10738
1033	3241	5366	7315	9405	10309	1112	3434	5685	7750	9964	10922
1062	3296	5457	7438	9564	10483	1143	3492	5781	7881	10132	11106
1091	3452	5715	7790	10016	10979	1174	3657	6055	8254	10612	11632
1120	3608	5973	8142	10469	11475	1205	3822	6328	8627	11092	12157
1149	3810	6308	8599	11056	12119	1236	4036	6683	9111	11714	12839
1178	4012	6643	9056	11643	12762	1268	4251	7038	9595	12336	13521
1208	4021	6658	9076	11670	12791	1299	4260	7054	9616	12364	13552
1237	4030	6673	9097	11696	12820	1330	4270	7070	9638	12392	13582
1266	4077	6750	9202	11831	12968	1361	4319	7152	9749	12535	13739
1295	4123	6827	9307	11966	13116	1392	4369	7234	9860	12678	13896
1324	4280	7087	9661	12421	13615	1424	4535	7509	10235	13160	14424
1353	4437	7347	10015	12876	14113	1455	4701	7784	10610	13642	14953
1382	4593	7605	10367	13330	14610	1486	4866	8058	10984	14122	15479
1411	4750	7864	10720	13783	15107	1517	5032	8332	11358	14603	16006
1440	4758	7879	10740	13808	15135	1548	5041	8347	11379	14630	16036
1469	4767	7893	10760	13834	15163	1580	5051	8363	11400	14657	16065
1498	4822	7985	10884	13994	15339	1611	5109	8459	11532	14826	16251
1527	4877	8076	11009	14154	15514	1642	5168	8556	11664	14996	16437

Размеры конвектора Гольфстрим-12В/24В
КВК12(24) 27.11.060…600-ВКП (ВП, ВУП, ВРП)

КВК12(24) 27.11.060…310 ВКП (ВП, ВУП, ВРП)-Л

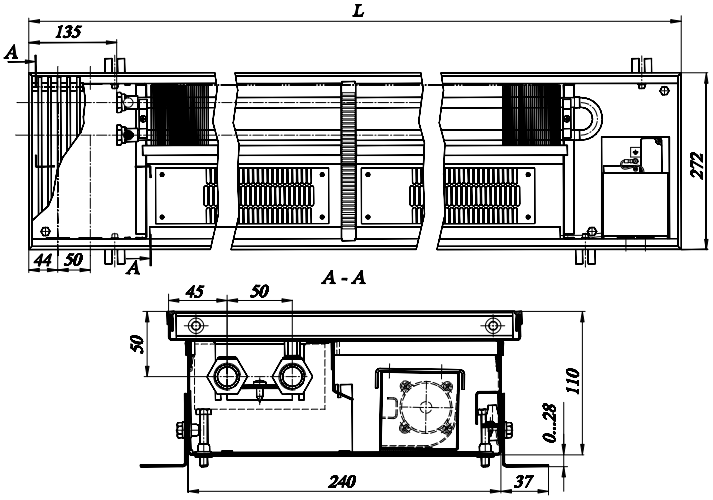

КВК12(24) 27.11.320…600 ВКП (ВП, ВУП, ВРП)-ПП

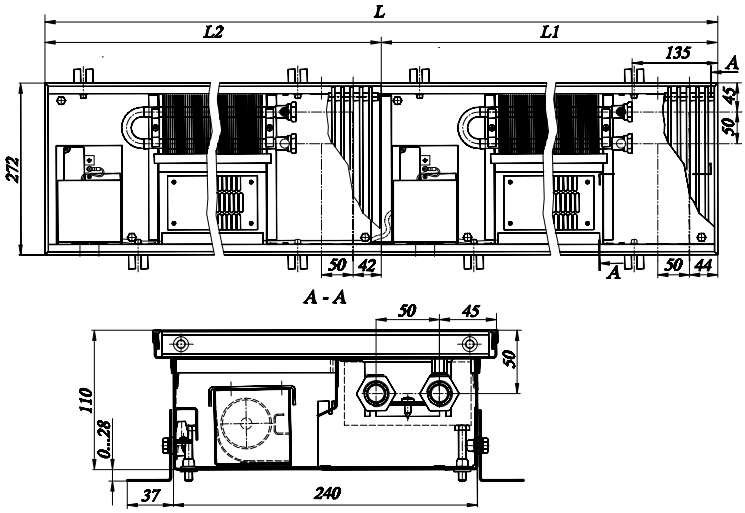

КВК12(24) 27.11.320…600 ВКП (ВП, ВУП, ВРП)-ЛП

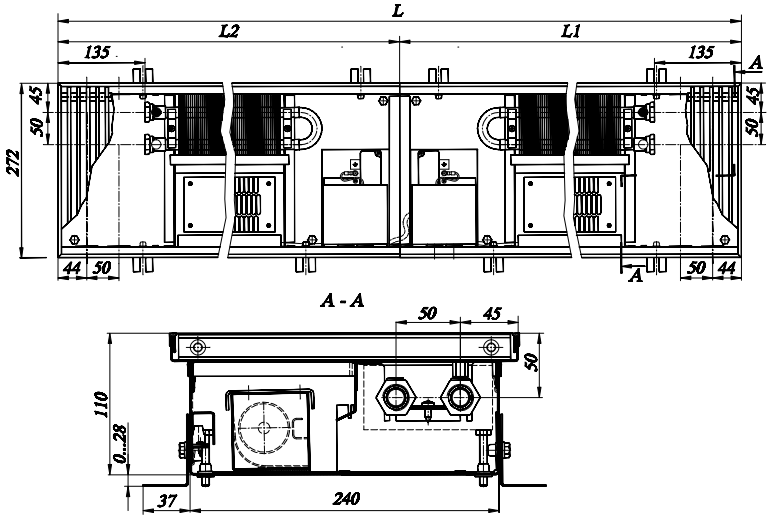

Таблица 30. Теплопроизводительность Гольфстрим-12В/24В КВК12(24) 27.11 и КВОК12(24) 27.11 при теплоносителе 95/85°С при разной скорости вращения вентилятора

КВК12(24)	Длина L, мм	Теплопроизводительность (Вт) при расходе теплоносителя 0,1 кг/с, при температуре воздуха в помещении tп:											
		20°С и теплоносителе 95/85 °С при разной скорости вращения вентилятора						22°С и теплоносителе 95/85 °С при разной скорости вращения вентилятора					
		0	1 30% min	2 50%	3 70%	4 90%	5 max	0	1 30% min	2 50%	3 70%	4 90%	5 max
27.11.060	600	95	317	511	626	694	761	92	308	496	608	674	738
27.11.070	700	128	458	748	920	1022	1122	123	444	726	893	992	1089
27.11.080	800	163	498	788	961	1064	1163	157	483	765	933	1032	1129
27.11.090	900	196	643	1030	1260	1397	1530	189	624	1000	1223	1356	1485
27.11.100	1000	229	783	1267	1554	1725	1890	220	760	1230	1509	1674	1835
27.11.110	1100	264	938	1519	1863	2067	2267	254	910	1474	1808	2007	2200
27.11.120	1200	297	964	1545	1891	2095	2295	286	936	1500	1835	2033	2227
27.11.130	1300	330	1108	1786	2189	2427	2659	317	1076	1734	2124	2356	2581
27.11.140	1400	365	1252	2027	2486	2758	3024	351	1215	1967	2413	2677	2935
27.11.150	1500	398	1393	2265	2781	3088	3386	384	1352	2198	2700	2997	3287
27.11.160	1600	431	1430	2301	2819	3125	3424	415	1388	2234	2736	3034	3324
27.11.170	1700	466	1577	2546	3121	3461	3793	449	1531	2471	3029	3359	3681
27.11.180	1800	499	1719	2784	3416	3790	4155	481	1668	2702	3315	3678	4033
27.11.190	1900	532	1859	3021	3710	4118	4516	512	1804	2932	3601	3997	4383
27.11.200	2000	567	1899	3061	3751	4159	4558	546	1843	2971	3641	4037	4424
27.11.210	2100	600	2148	3503	4306	4782	5247	578	2085	3400	4180	4642	5092
27.11.220	2200	632	2288	3740	4601	5110	5608	609	2221	3630	4465	4960	5443
27.11.230	2300	668	2436	3985	4902	5446	5976	643	2364	3867	4758	5286	5800
27.11.240	2400	701	2577	4223	5197	5775	6338	675	2501	4099	5044	5605	6152
27.11.250	2500	733	2717	4460	5491	6103	6699	706	2637	4329	5330	5923	6502
27.11.260	2600	769	2757	4500	5532	6144	6741	740	2676	4367	5370	5963	6543
27.11.270	2700	802	2902	4742	5832	6477	7107	772	2817	4602	5660	6287	6898
27.11.280	2800	834	3043	4979	6126	6805	7468	804	2953	4832	5945	6605	7249
27.11.290	2900	870	3186	5219	6423	7137	7833	838	3092	5066	6234	6927	7602
27.11.300	3000	903	3224	5257	6462	7176	7872	870	3129	5102	6272	6965	7641
27.11.310	3100	935	3472	5699	7016	7798	8560	900	3370	5531	6810	7569	8308
27.11.320	3200(1600, 1600)	861	2860	4602	5638	6251	6849	829	2776	4467	5472	6067	6647
27.11.330	3300(1700, 1600)	896	3007	4847	5940	6586	7217	863	2919	4704	5765	6393	7005
27.11.340	3400(1700, 1700)	932	3155	5091	6241	6922	7586	897	3062	4941	6057	6718	7363
27.11.350	3500(1800, 1700)	965	3296	5329	6536	7251	7948	929	3199	5172	6344	7038	7714
27.11.360	3600(1800, 1800)	998	3437	5567	6831	7580	8310	962	3336	5404	6631	7357	8066
27.11.370	3700(1900, 1800)	1031	3578	5805	7126	7908	8671	993	3472	5634	6916	7675	8416
27.11.380	3800(1900, 1900)	1063	3718	6042	7420	8236	9032	1024	3609	5864	7201	7993	8766
27.11.390	3900(2000, 1900)	1098	3758	6082	7461	8277	9074	1058	3647	5903	7241	8034	8807
27.11.400	4000(2000, 2000)	1134	3798	6121	7502	8319	9116	1092	3686	5941	7281	8074	8848
27.11.410	4100(2100, 2000)	1167	4047	6564	8057	8942	9805	1124	3928	6371	7820	8679	9516
27.11.420	4200(2100, 2100)	1200	4296	7007	8613	9565	10493	1156	4169	6801	8360	9283	10185
27.11.430	4300(2200, 2100)	1233	4436	7244	8907	9893	10854	1187	4305	7031	8645	9602	10535
27.11.440	4400(2200, 2200)	1265	4576	7481	9201	10221	11215	1218	4442	7261	8930	9920	10885
27.11.450	4500(2300, 2200)	1300	4724	7725	9503	10556	11584	1252	4585	7498	9223	10245	11243
27.11.460	4600(2300, 2300)	1336	4871	7969	9804	10891	11952	1286	4728	7735	9516	10571	11601
27.11.470	4700(2400, 2300)	1369	5012	8208	10099	11220	12314	1318	4865	7966	9802	10890	11952
27.11.480	4800(2400, 2400)	1402	5154	8446	10394	11550	12677	1350	5002	8197	10089	11210	12304
27.11.490	4900(2500, 2400)	1435	5294	8683	10689	11877	13038	1382	5138	8427	10374	11528	12654
27.11.500	5000(2500, 2500)	1467	5434	8920	10983	12205	13399	1413	5275	8658	10660	11846	13004
27.11.510	5100(2600, 2500)	1502	5474	8960	11024	12247	13440	1447	5313	8696	10699	11887	13045
27.11.520	5200(2600, 2600)	1538	5514	9000	11065	12288	13482	1481	5352	8735	10739	11927	13086
27.11.530	5300(2700, 2600)	1571	5659	9242	11364	12621	13848	1513	5493	8970	11030	12250	13441
27.11.540	5400(2700, 2700)	1604	5805	9484	11663	12954	14215	1545	5634	9205	11320	12573	13796
27.11.550	5500(2800, 2700)	1636	5945	9721	11957	13282	14576	1576	5770	9435	11605	12892	14147
27.11.560	5600(2800, 2800)	1669	6085	9958	12251	13610	14936	1607	5906	9665	11891	13210	14497
27.11.570	5700(2900, 2800)	1704	6229	10198	12549	13942	15301	1641	6046	9898	12180	13532	14851
27.11.580	5800(2900, 2900)	1739	6372	10439	12846	14273	15666	1675	6185	10132	12468	13853	15205
27.11.590	5900(3000, 2900)	1773	6410	10476	12885	14312	15705	1707	6221	10168	12506	13891	15243
27.11.600	6000(3000, 3000)	1806	6448	10514	12924	14351	15745	1739	6258	10205	12544	13929	15281

Таблица 30. Теплопроизводительность Гольфстрим-12В/24В КВК12(24) 27.11 и КВОК12(24) 27.11 при теплоносителе 95/85°С при разной скорости вращения вентилятора

18°С и теплоносителе 95/85 °С при разной скорости вращения вентилятора						15°С и теплоносителе 95/85 °С при разной скорости вращения вентилятора						24°С и теплоносителе 7/11 °С (режим охлаж.) КВОК12(24) при разной скорости вращения вентилятора					Потребляемая мощность вентиляторов, Вт
0	1 30% min	2 50%	3 70%	4 90%	5 max	0	1 30% min	2 50%	3 70%	4 90%	5 max	1 30% min	2 50%	3 70%	4 90%	5 max	
99	327	526	644	715	783	104	341	549	672	745	817	62	100	123	136	149	3,6
132	471	770	947	1052	1155	140	491	803	988	1097	1204	90	147	180	200	220	4,7
169	512	811	990	1095	1198	178	534	846	1032	1142	1249	98	154	188	208	228	4,7
204	662	1060	1297	1438	1575	215	690	1106	1353	1499	1642	126	202	247	274	300	7,2
237	806	1304	1600	1775	1946	250	841	1360	1669	1852	2030	153	248	305	338	371	8,3
274	965	1563	1918	2128	2333	289	1007	1630	2001	2220	2434	184	298	365	405	444	9,4
308	993	1591	1946	2157	2362	325	1035	1659	2030	2249	2464	189	303	371	411	450	9,4
342	1141	1839	2253	2498	2738	361	1190	1918	2350	2606	2855	217	350	429	476	521	11,9
379	1289	2086	2559	2840	3113	399	1344	2176	2669	2962	3247	245	397	487	541	593	13,0
413	1434	2331	2863	3178	3486	436	1496	2432	2986	3315	3636	273	444	545	605	664	14,0
447	1472	2369	2902	3217	3525	471	1535	2471	3027	3356	3677	280	451	553	613	671	14,0
483	1624	2620	3212	3563	3905	510	1693	2733	3350	3716	4072	309	499	612	678	743	16,6
518	1769	2866	3516	3902	4277	546	1845	2989	3667	4069	4461	337	546	669	743	814	17,6
551	1914	3110	3819	4239	4649	581	1996	3243	3983	4421	4849	364	592	727	807	885	18,7
588	1955	3151	3861	4282	4692	620	2039	3286	4027	4466	4894	372	600	735	815	893	18,7
623	2211	3606	4433	4923	5401	656	2306	3761	4624	5135	5633	421	687	844	937	1028	22,3
656	2355	3851	4736	5261	5773	692	2457	4016	4939	5487	6021	448	733	902	1002	1099	23,4
693	2507	4102	5046	5606	6152	730	2615	4278	5263	5847	6416	477	781	961	1067	1171	25,9
727	2653	4347	5350	5945	6525	767	2767	4534	5580	6200	6805	505	828	1019	1132	1242	27,0
761	2797	4591	5653	6282	6896	802	2917	4788	5896	6552	7193	533	874	1076	1196	1313	28,1
797	2838	4632	5695	6325	6940	841	2960	4831	5940	6597	7238	540	882	1084	1204	1321	28,1
832	2988	4881	6003	6668	7317	877	3116	5091	6261	6954	7631	569	929	1143	1270	1393	30,6
866	3132	5126	6306	7005	7688	913	3267	5346	6577	7306	8018	596	976	1201	1334	1464	31,7
902	3280	5373	6612	7347	8063	951	3421	5604	6896	7662	8410	624	1023	1259	1399	1535	32,8
937	3319	5412	6652	7387	8104	988	3461	5644	6938	7704	8452	632	1030	1267	1406	1543	32,8
970	3574	5867	7223	8028	8812	1023	3728	6119	7533	8372	9190	681	1117	1375	1528	1678	36,4
893	2944	4738	5804	6435	7051	942	3070	4941	6053	6711	7353	560	902	1105	1225	1342	28,0
930	3096	4989	6114	6780	7430	981	3229	5204	6377	7071	7749	589	950	1164	1291	1415	30,6
967	3248	5241	6425	7126	7809	1019	3387	5466	6701	7432	8145	618	998	1223	1357	1487	33,2
1001	3393	5486	6729	7464	8182	1056	3539	5722	7018	7785	8533	646	1045	1281	1421	1558	34,2
1036	3539	5731	7033	7803	8555	1092	3691	5977	7335	8138	8922	674	1091	1339	1486	1629	35,2
1069	3683	5975	7335	8141	8926	1127	3841	6232	7650	8490	9310	701	1138	1397	1550	1700	36,3
1103	3827	6219	7638	8478	9298	1163	3992	6487	7966	8842	9697	729	1184	1454	1614	1770	37,4
1139	3868	6261	7680	8521	9341	1201	4035	6529	8010	8887	9742	737	1192	1462	1622	1779	37,4
1176	3910	6302	7723	8564	9384	1240	4077	6572	8054	8931	9787	744	1200	1470	1630	1787	37,4
1211	4166	6757	8295	9205	10093	1277	4345	7047	8651	9600	10527	793	1287	1579	1753	1922	41,0
1245	4422	7213	8867	9846	10802	1313	4612	7523	9247	10269	11266	842	1373	1688	1875	2057	44,6
1279	4566	7457	9169	10184	11174	1348	4763	7777	9563	10621	11654	869	1420	1746	1939	2127	45,7
1312	4711	7701	9472	10521	11546	1384	4913	8032	9879	10973	12041	897	1466	1803	2003	2198	46,8
1349	4863	7952	9782	10867	11925	1422	5072	8294	10202	11333	12437	926	1514	1863	2069	2270	49,3
1385	5014	8204	10093	11212	12304	1461	5230	8556	10526	11694	12833	955	1562	1922	2135	2343	51,8
1420	5160	8449	10397	11551	12677	1497	5382	8812	10843	12047	13221	982	1609	1979	2199	2414	52,9
1455	5306	8694	10701	11890	13050	1534	5533	9068	11160	12400	13610	1010	1655	2037	2264	2485	54,0
1488	5450	8938	11003	12227	13421	1569	5684	9322	11476	12752	13998	1038	1702	2095	2328	2555	55,1
1522	5594	9183	11306	12565	13793	1605	5835	9577	11791	13104	14385	1065	1748	2153	2392	2626	56,2
1558	5635	9224	11348	12607	13836	1643	5877	9620	11836	13149	14430	1073	1756	2161	2400	2634	56,2
1595	5677	9265	11391	12650	13879	1682	5920	9663	11880	13193	14475	1081	1764	2169	2409	2643	56,2
1629	5826	9514	11698	12993	14256	1718	6076	9922	12201	13551	14868	1109	1811	2227	2474	2714	58,7
1664	5975	9763	12006	13336	14633	1755	6232	10182	12522	13909	15261	1138	1859	2286	2539	2786	61,2
1698	6120	10007	12309	13673	15005	1790	6383	10437	12838	14261	15649	1165	1905	2344	2603	2857	62,3
1731	6264	10251	12612	14011	15376	1825	6533	10691	13153	14613	16037	1193	1952	2401	2668	2928	63,4
1768	6412	10499	12918	14352	15751	1864	6687	10949	13473	14969	16428	1221	1999	2460	2733	2999	64,5
1804	6560	10746	13224	14693	16127	1903	6842	11208	13792	15324	16819	1249	2046	2518	2798	3070	65,6
1839	6599	10785	13264	14734	16167	1939	6882	11248	13834	15366	16862	1256	2053	2525	2805	3078	65,6
1873	6637	10824	13304	14774	16208	1976	6923	11288	13876	15408	16904	1264	2061	2533	2813	3086	65,6

Таблица 31. Теплопроизводительность Гольфстрим-12В/24В КВК12(24) 27.11 и КВОК12(24) 27.11 при теплоносителе 90/70°С при разной скорости вращения вентилятора

КВК12(24)	Длина L, мм	Теплопроизводительность (Вт) при расходе теплоносителя 0,1 кг/с, при температуре воздуха в помещении tп: 20°С и теплоносителе 90/70 °С при разной скорости вращения вентилятора						22°С и теплоносителе 90/70 °С при разной скорости вращения вентилятора					
		0	1 30% min	2 50%	3 70%	4 90%	5 max	0	1 30% min	2 50%	3 70%	4 90%	5 max
27.11.060	600	78	271	436	534	592	649	75	261	421	516	572	627
27.11.070	700	105	390	638	785	872	957	100	377	616	758	842	924
27.11.080	800	133	424	672	820	907	993	128	410	649	792	876	959
27.11.090	900	161	548	879	1075	1192	1305	154	530	849	1038	1151	1260
27.11.100	1000	187	668	1081	1326	1471	1613	179	645	1044	1281	1421	1558
27.11.110	1100	216	800	1296	1590	1764	1934	207	773	1251	1535	1703	1867
27.11.120	1200	243	823	1318	1613	1788	1958	233	794	1273	1558	1726	1890
27.11.130	1300	270	946	1524	1867	2071	2269	258	913	1472	1803	2000	2191
27.11.140	1400	299	1068	1729	2121	2353	2580	286	1032	1670	2048	2273	2492
27.11.150	1500	326	1189	1932	2373	2634	2889	312	1148	1866	2292	2544	2790
27.11.160	1600	352	1220	1963	2405	2667	2922	337	1178	1896	2323	2575	2821
27.11.170	1700	381	1346	2172	2662	2953	3236	365	1300	2097	2571	2851	3125
27.11.180	1800	409	1466	2375	2914	3234	3545	391	1416	2294	2814	3123	3423
27.11.190	1900	435	1586	2577	3165	3513	3853	416	1532	2489	3057	3393	3721
27.11.200	2000	464	1620	2611	3200	3549	3889	444	1564	2522	3090	3427	3755
27.11.210	2100	491	1832	2989	3674	4080	4476	470	1770	2886	3548	3940	4323
27.11.220	2200	518	1952	3191	3925	4360	4784	495	1885	3082	3790	4210	4620
27.11.230	2300	547	2078	3400	4182	4646	5099	523	2007	3283	4039	4487	4924
27.11.240	2400	574	2199	3603	4434	4927	5408	549	2123	3479	4282	4758	5222
27.11.250	2500	600	2318	3805	4685	5207	5716	574	2239	3675	4524	5028	5520
27.11.260	2600	629	2352	3839	4720	5242	5751	602	2272	3707	4558	5062	5554
27.11.270	2700	656	2476	4046	4975	5526	6064	628	2391	3907	4805	5337	5856
27.11.280	2800	683	2596	4248	5226	5806	6372	653	2507	4102	5047	5607	6153
27.11.290	2900	712	2718	4453	5480	6089	6683	681	2625	4300	5292	5880	6453
27.11.300	3000	739	2751	4485	5513	6122	6717	707	2656	4331	5324	5912	6486
27.11.310	3100	765	2962	4862	5986	6653	7303	732	2861	4695	5781	6425	7053
27.11.320	3200(1600, 1600)	705	2440	3927	4810	5333	5843	674	2356	3792	4645	5150	5643
27.11.330	3300(1700, 1600)	734	2566	4135	5068	5619	6158	702	2478	3993	4894	5427	5946
27.11.340	3400(1700, 1700)	763	2691	4344	5325	5906	6472	730	2599	4195	5142	5703	6250
27.11.350	3500(1800, 1700)	790	2812	4547	5577	6186	6781	756	2716	4391	5385	5974	6548
27.11.360	3600(1800, 1800)	817	2933	4750	5829	6467	7090	782	2832	4587	5629	6245	6847
27.11.370	3700(1900, 1800)	844	3052	4952	6079	6747	7398	807	2948	4782	5871	6515	7144
27.11.380	3800(1900, 1900)	870	3172	5155	6330	7027	7706	832	3063	4978	6113	6785	7442
27.11.390	3900(2000, 1900)	899	3206	5189	6365	7062	7742	860	3096	5011	6147	6820	7476
27.11.400	4000(2000, 2000)	928	3240	5223	6400	7097	7778	888	3129	5043	6181	6854	7511
27.11.410	4100(2100, 2000)	955	3453	5600	6874	7629	8365	914	3334	5408	6639	7367	8078
27.11.420	4200(2100, 2100)	982	3665	5978	7348	8161	8953	940	3539	5773	7096	7880	8646
27.11.430	4300(2200, 2100)	1009	3785	6180	7599	8440	9261	965	3655	5968	7339	8151	8943
27.11.440	4400(2200, 2200)	1035	3904	6382	7850	8720	9569	991	3770	6163	7581	8421	9240
27.11.450	4500(2300, 2200)	1064	4030	6591	8107	9006	9883	1018	3892	6365	7829	8697	9544
27.11.460	4600(2300, 2300)	1093	4156	6799	8365	9292	10198	1046	4013	6566	8078	8974	9848
27.11.470	4700(2400, 2300)	1120	4277	7003	8617	9573	10507	1072	4130	6762	8321	9245	10146
27.11.480	4800(2400, 2400)	1148	4397	7206	8868	9854	10816	1098	4246	6959	8564	9516	10444
27.11.490	4900(2500, 2400)	1174	4517	7408	9119	10134	11124	1123	4362	7154	8806	9786	10742
27.11.500	5000(2500, 2500)	1200	4637	7610	9370	10413	11431	1149	4477	7349	9049	10056	11039
27.11.510	5100(2600, 2500)	1229	4671	7644	9405	10449	11467	1176	4510	7382	9083	10090	11074
27.11.520	5200(2600, 2600)	1258	4705	7678	9440	10484	11503	1204	4543	7415	9116	10125	11108
27.11.530	5300(2700, 2600)	1286	4829	7885	9696	10768	11815	1230	4663	7614	9363	10399	11410
27.11.540	5400(2700, 2700)	1313	4952	8091	9951	11053	12128	1256	4782	7814	9609	10673	11712
27.11.550	5500(2800, 2700)	1339	5072	8294	10202	11332	12436	1282	4898	8009	9852	10943	12009
27.11.560	5600(2800, 2800)	1366	5192	8496	10453	11612	12744	1307	5014	8204	10094	11214	12306
27.11.570	5700(2900, 2800)	1395	5314	8701	10706	11895	13055	1335	5132	8403	10339	11487	12607
27.11.580	5800(2900, 2900)	1424	5437	8906	10960	12178	13366	1362	5250	8601	10584	11760	12907
27.11.590	5900(3000, 2900)	1451	5469	8938	10993	12211	13399	1388	5281	8632	10616	11792	12940
27.11.600	6000(3000, 3000)	1478	5501	8971	11026	12245	13433	1414	5312	8663	10648	11824	12972

Таблица 31. Теплопроизводительность Гольфстрим-12В/24В КВК12(24) 27.11 и КВОК12(24) 27.11 при теплоносителе 90/70°С при разной скорости вращения вентилятора

18°С и теплоносителе 90/70 °С при разной скорости вращения вентилятора						15°С и теплоносителе 90/70 °С при разной скорости вращения вентилятора					
0	1 30% min	2 50%	3 70%	4 90%	5 max	0	1 30% min	2 50%	3 70%	4 90%	5 max
81	280	451	552	613	671	87	294	473	580	643	705
109	404	660	812	902	990	116	424	693	852	947	1039
139	439	695	848	939	1027	148	461	730	891	985	1078
168	567	909	1112	1232	1350	178	595	954	1168	1294	1417
195	691	1118	1372	1522	1668	208	725	1174	1440	1598	1752
225	827	1340	1644	1824	2000	240	869	1407	1726	1915	2100
254	851	1364	1669	1849	2025	270	893	1432	1752	1941	2126
282	978	1576	1931	2142	2347	299	1027	1655	2028	2249	2464
312	1105	1788	2194	2434	2669	331	1160	1878	2304	2556	2802
340	1230	1999	2455	2725	2988	362	1291	2098	2577	2861	3137
368	1262	2031	2488	2758	3022	391	1325	2132	2612	2896	3173
398	1392	2246	2754	3054	3347	423	1461	2358	2891	3207	3514
426	1517	2457	3014	3345	3667	453	1592	2579	3165	3511	3850
454	1641	2666	3274	3634	3985	483	1722	2799	3437	3815	4184
484	1676	2701	3310	3671	4022	515	1759	2836	3475	3854	4223
513	1895	3092	3800	4220	4630	545	1990	3246	3990	4431	4861
540	2019	3301	4060	4510	4949	574	2120	3465	4262	4735	5196
570	2149	3516	4326	4806	5274	606	2257	3692	4542	5045	5537
599	2274	3727	4587	5096	5594	637	2388	3913	4815	5350	5873
626	2398	3936	4846	5386	5912	666	2517	4132	5088	5654	6207
657	2433	3971	4882	5422	5949	698	2554	4169	5126	5693	6246
685	2561	4185	5146	5716	6272	728	2689	4393	5403	6001	6585
713	2685	4394	5406	6006	6591	758	2819	4613	5675	6305	6919
743	2812	4606	5668	6298	6912	790	2952	4836	5951	6612	7257
771	2845	4639	5703	6333	6947	820	2987	4871	5987	6648	7294
799	3064	5029	6192	6882	7554	849	3217	5280	6500	7225	7931
735	2524	4062	4976	5516	6044	782	2650	4264	5224	5792	6346
766	2654	4277	5242	5812	6369	814	2786	4491	5503	6102	6687
796	2784	4493	5508	6108	6695	846	2923	4717	5782	6413	7028
824	2909	4703	5768	6399	7014	876	3054	4938	6056	6718	7364
853	3034	4913	6029	6689	7334	907	3185	5158	6329	7023	7699
880	3157	5122	6288	6979	7652	936	3315	5378	6602	7327	8034
908	3281	5332	6548	7268	7971	965	3445	5598	6874	7630	8368
938	3316	5367	6584	7305	8008	998	3482	5635	6912	7669	8407
968	3351	5402	6620	7341	8045	1030	3519	5672	6950	7707	8446
997	3571	5793	7111	7891	8653	1060	3749	6082	7465	8285	9084
1025	3791	6183	7601	8441	9260	1090	3980	6492	7980	8862	9722
1053	3915	6393	7860	8730	9579	1119	4110	6711	8252	9166	10057
1080	4038	6602	8120	9020	9897	1149	4240	6931	8525	9469	10391
1111	4169	6817	8386	9316	10223	1181	4376	7157	8804	9780	10733
1141	4299	7033	8652	9612	10548	1213	4513	7384	9084	10091	11074
1169	4423	7243	8913	9902	10867	1243	4644	7604	9357	10396	11409
1198	4548	7453	9173	10192	11187	1273	4775	7825	9631	10701	11745
1225	4672	7663	9433	10482	11506	1303	4905	8045	9903	11005	12079
1253	4796	7872	9692	10771	11824	1332	5035	8264	10175	11308	12414
1283	4831	7907	9728	10808	11861	1364	5072	8301	10214	11347	12453
1313	4866	7942	9765	10844	11898	1396	5109	8338	10252	11385	12491
1342	4994	8156	10029	11138	12221	1427	5243	8563	10529	11694	12831
1370	5122	8369	10293	11432	12544	1457	5378	8787	10806	12002	13170
1398	5246	8579	10552	11722	12863	1486	5508	9006	11078	12306	13504
1425	5370	8788	10812	12011	13181	1516	5638	9226	11351	12610	13839
1455	5497	9000	11074	12304	13503	1548	5771	9449	11627	12917	14177
1486	5624	9212	11337	12596	13825	1580	5904	9672	11902	13224	14514
1514	5657	9245	11371	12631	13860	1610	5939	9707	11938	13261	14551
1542	5690	9279	11405	12665	13894	1640	5974	9741	11974	13297	14587

Таблица 32. Теплопроизводительность Гольфстрим-12В/24В КВК12(24) 27.11 и КВОК12(24) 27.11 при теплоносителе 75/65°С при разной скорости вращения вентилятора

КВК12(24)	Длина L, мм	Теплопроизводительность (Вт) при расходе теплоносителя 0,1 кг/с, при температуре воздуха в помещении tп: 20°С и теплоносителе 75/65°С при разной скорости вращения вентилятора						22°С и теплоносителе 75/65 °С при разной скорости вращения вентилятора					
		0	1 30% min	2 50%	3 70%	4 90%	5 max	0	1 30% min	2 50%	3 70%	4 90%	5 max
27.11.060	600	62	224	361	443	491	538	58	215	346	424	471	516
27.11.070	700	82	324	529	651	723	793	78	310	507	624	693	760
27.11.080	800	105	352	557	680	752	823	100	337	534	652	721	789
27.11.090	900	127	454	728	891	988	1082	120	436	698	855	947	1037
27.11.100	1000	148	554	896	1099	1219	1337	140	531	859	1054	1169	1282
27.11.110	1100	170	663	1074	1318	1462	1603	162	636	1030	1263	1402	1537
27.11.120	1200	192	682	1093	1337	1481	1622	182	654	1048	1282	1420	1556
27.11.130	1300	213	784	1263	1548	1716	1881	202	751	1211	1484	1645	1803
27.11.140	1400	236	885	1433	1758	1951	2138	223	849	1374	1686	1870	2050
27.11.150	1500	257	985	1601	1967	2183	2394	244	945	1535	1886	2093	2296
27.11.160	1600	278	1011	1627	1993	2210	2421	264	969	1560	1911	2119	2322
27.11.170	1700	301	1115	1800	2207	2447	2682	285	1069	1726	2116	2346	2572
27.11.180	1800	322	1215	1968	2415	2680	2938	306	1165	1887	2316	2570	2817
27.11.190	1900	343	1314	2136	2623	2912	3193	325	1260	2048	2515	2792	3062
27.11.200	2000	366	1343	2164	2652	2941	3223	347	1287	2075	2543	2820	3090
27.11.210	2100	388	1519	2477	3045	3382	3710	368	1456	2375	2920	3242	3557
27.11.220	2200	408	1618	2645	3253	3614	3965	387	1551	2536	3119	3465	3802
27.11.230	2300	431	1722	2818	3466	3851	4226	409	1651	2702	3324	3692	4052
27.11.240	2400	453	1822	2986	3675	4083	4482	429	1747	2863	3524	3915	4297
27.11.250	2500	474	1921	3154	3883	4315	4737	449	1842	3024	3723	4138	4542
27.11.260	2600	496	1950	3182	3912	4345	4767	471	1869	3051	3751	4166	4570
27.11.270	2700	518	2052	3353	4124	4580	5026	491	1968	3215	3954	4392	4819
27.11.280	2800	539	2151	3521	4331	4812	5281	511	2063	3376	4153	4614	5063
27.11.290	2900	562	2253	3691	4542	5046	5539	533	2160	3539	4355	4839	5311
27.11.300	3000	583	2280	3717	4569	5074	5567	553	2186	3564	4381	4865	5337
27.11.310	3100	604	2455	4030	4961	5514	6053	573	2354	3864	4757	5287	5804
27.11.320	3200(1600, 1600)	556	2022	3254	3987	4420	4843	527	1939	3120	3823	4238	4644
27.11.330	3300(1700, 1600)	579	2126	3427	4200	4657	5104	549	2039	3286	4027	4465	4893
27.11.340	3400(1700, 1700)	602	2231	3600	4413	4894	5364	571	2139	3452	4231	4693	5143
27.11.350	3500(1800, 1700)	623	2331	3768	4622	5127	5620	591	2235	3613	4432	4916	5389
27.11.360	3600(1800, 1800)	645	2431	3937	4831	5360	5876	611	2331	3775	4632	5139	5634
27.11.370	3700(1900, 1800)	666	2530	4104	5039	5592	6131	631	2426	3935	4831	5361	5879
27.11.380	3800(1900, 1900)	686	2629	4272	5246	5824	6387	651	2521	4096	5030	5584	6124
27.11.390	3900(2000, 1900)	709	2657	4300	5276	5853	6416	673	2548	4123	5058	5612	6152
27.11.400	4000(2000, 2000)	732	2685	4329	5305	5882	6446	694	2575	4150	5086	5640	6181
27.11.410	4100(2100, 2000)	754	2861	4641	5697	6323	6933	715	2744	4450	5463	6062	6648
27.11.420	4200(2100, 2100)	775	3037	4954	6090	6763	7420	735	2912	4750	5840	6485	7115
27.11.430	4300(2200, 2100)	796	3137	5122	6298	6995	7675	755	3008	4911	6039	6707	7359
27.11.440	4400(2200, 2200)	817	3236	5290	6506	7227	7930	775	3103	5072	6238	6930	7604
27.11.450	4500(2300, 2200)	840	3340	5462	6719	7464	8191	796	3203	5238	6443	7157	7854
27.11.460	4600(2300, 2300)	862	3444	5635	6933	7701	8452	818	3303	5403	6647	7384	8104
27.11.470	4700(2400, 2300)	884	3544	5804	7141	7934	8708	838	3398	5565	6847	7607	8349
27.11.480	4800(2400, 2400)	905	3644	5972	7350	8167	8964	859	3494	5726	7047	7831	8595
27.11.490	4900(2500, 2400)	926	3744	6140	7558	8399	9219	878	3589	5887	7247	8053	8839
27.11.500	5000(2500, 2500)	947	3843	6307	7766	8631	9474	898	3684	6048	7446	8275	9084
27.11.510	5100(2600, 2500)	970	3871	6336	7795	8660	9504	920	3712	6075	7474	8303	9113
27.11.520	5200(2600, 2600)	993	3899	6364	7824	8689	9534	941	3739	6102	7502	8331	9141
27.11.530	5300(2700, 2600)	1014	4002	6535	8036	8925	9792	962	3837	6266	7705	8557	9389
27.11.540	5400(2700, 2700)	1036	4104	6706	8247	9160	10051	982	3935	6430	7908	8783	9637
27.11.550	5500(2800, 2700)	1057	4204	6874	8455	9392	10307	1002	4031	6591	8107	9005	9882
27.11.560	5600(2800, 2800)	1078	4303	7041	8663	9624	10562	1022	4126	6751	8306	9228	10127
27.11.570	5700(2900, 2800)	1100	4404	7211	8873	9858	10820	1043	4223	6914	8508	9452	10374
27.11.580	5800(2900, 2900)	1123	4506	7381	9084	10093	11077	1065	4320	7078	8710	9677	10621
27.11.590	5900(3000, 2900)	1145	4533	7408	9111	10120	11105	1086	4346	7103	8736	9704	10648
27.11.600	6000(3000, 3000)	1166	4559	7435	9139	10148	11133	1106	4371	7129	8762	9730	10675

Таблица 32. Теплопроизводительность Гольфстрим-12В/24В КВК12(24) 27.11 и КВОК12(24) 27.11 при теплоносителе 75/65°С при разной скорости вращения вентилятора

18°С и теплоносителе 75/65 °С при разной скорости вращения вентилятора						15°С и теплоносителе 75/65 °С при разной скорости вращения вентилятора					
0	1 30% min	2 50%	3 70%	4 90%	5 max	0	1 30% min	2 50%	3 70%	4 90%	5 max
65	234	376	461	511	560	70	248	399	488	541	593
87	337	551	677	753	826	93	357	584	718	797	875
111	366	580	708	783	857	119	388	615	750	830	908
133	473	758	928	1028	1126	144	501	803	983	1089	1193
155	576	933	1144	1270	1392	167	611	988	1213	1345	1475
179	690	1118	1372	1522	1669	193	731	1185	1453	1613	1768
202	710	1138	1392	1543	1689	217	752	1205	1475	1634	1790
224	816	1315	1611	1787	1958	241	865	1393	1707	1893	2075
248	922	1492	1831	2031	2226	267	977	1581	1939	2152	2359
271	1026	1667	2048	2273	2493	291	1087	1767	2170	2408	2641
293	1053	1694	2076	2301	2521	315	1115	1795	2199	2438	2671
317	1161	1874	2298	2548	2793	341	1230	1986	2434	2700	2959
339	1265	2050	2515	2790	3059	365	1341	2171	2664	2956	3241
361	1369	2224	2731	3032	3325	388	1450	2356	2894	3212	3523
385	1398	2253	2762	3062	3356	414	1481	2388	2926	3245	3555
408	1581	2579	3171	3521	3863	439	1675	2733	3359	3730	4093
430	1685	2754	3387	3763	4129	462	1785	2918	3589	3986	4374
454	1793	2934	3609	4009	4400	488	1900	3108	3824	4248	4662
476	1897	3109	3827	4252	4667	512	2010	3294	4054	4505	4944
498	2001	3284	4043	4493	4932	536	2120	3479	4283	4760	5226
522	2030	3313	4073	4524	4963	562	2151	3510	4316	4793	5258
545	2137	3491	4294	4769	5233	586	2264	3699	4549	5053	5544
567	2240	3666	4510	5010	5499	610	2373	3884	4778	5308	5826
591	2346	3843	4729	5254	5767	636	2485	4071	5010	5567	6110
614	2374	3871	4758	5283	5796	660	2515	4101	5041	5597	6141
635	2556	4196	5166	5741	6302	683	2708	4446	5473	6083	6677
585	2105	3389	4151	4602	5043	629	2231	3590	4398	4876	5342
609	2214	3568	4373	4849	5314	655	2346	3781	4633	5138	5630
633	2323	3748	4595	5096	5585	681	2461	3971	4868	5399	5917
656	2427	3924	4812	5339	5852	705	2571	4157	5099	5656	6200
678	2531	4099	5030	5581	6118	730	2681	4343	5329	5913	6482
700	2634	4274	5246	5822	6384	753	2791	4528	5558	6168	6764
722	2737	4448	5463	6064	6650	777	2900	4713	5788	6424	7045
746	2767	4478	5493	6094	6681	803	2931	4744	5820	6457	7078
770	2796	4507	5523	6125	6712	829	2962	4775	5852	6489	7111
793	2979	4833	5932	6583	7219	853	3157	5120	6285	6975	7648
816	3163	5159	6341	7042	7726	877	3351	5466	6719	7461	8185
838	3266	5333	6558	7284	7992	901	3460	5650	6948	7717	8467
860	3369	5508	6774	7525	8257	925	3570	5835	7177	7973	8749
884	3478	5688	6996	7772	8529	950	3685	6026	7412	8234	9036
908	3586	5868	7218	8019	8800	976	3800	6216	7648	8496	9323
930	3690	6043	7436	8261	9067	1001	3910	6402	7878	8753	9606
953	3795	6218	7653	8504	9333	1025	4020	6588	8108	9009	9888
975	3898	6393	7870	8745	9599	1048	4130	6773	8338	9265	10170
997	4001	6567	8086	8986	9865	1072	4239	6958	8567	9521	10452
1021	4031	6597	8116	9017	9896	1098	4270	6989	8599	9553	10484
1045	4060	6626	8147	9047	9927	1124	4301	7020	8631	9586	10517
1067	4167	6804	8367	9293	10196	1148	4415	7209	8864	9845	10802
1090	4274	6983	8587	9538	10466	1172	4528	7398	9098	10105	11088
1112	4377	7157	8804	9779	10731	1196	4637	7583	9327	10361	11370
1134	4480	7332	9020	10021	10997	1220	4747	7768	9557	10617	11651
1158	4586	7509	9239	10265	11266	1245	4859	7955	9789	10875	11936
1182	4692	7686	9458	10509	11534	1271	4971	8143	10021	11134	12220
1205	4719	7713	9487	10538	11563	1296	5000	8172	10051	11164	12251
1227	4747	7741	9515	10566	11592	1320	5029	8202	10081	11195	12282

Размеры конвектора Гольфстрим-12В/24В
КВК12(24) 32.11.060…600-ВКП(ВП, ВУП, ВРП)

КВК12(24) 32.11.060…310-П

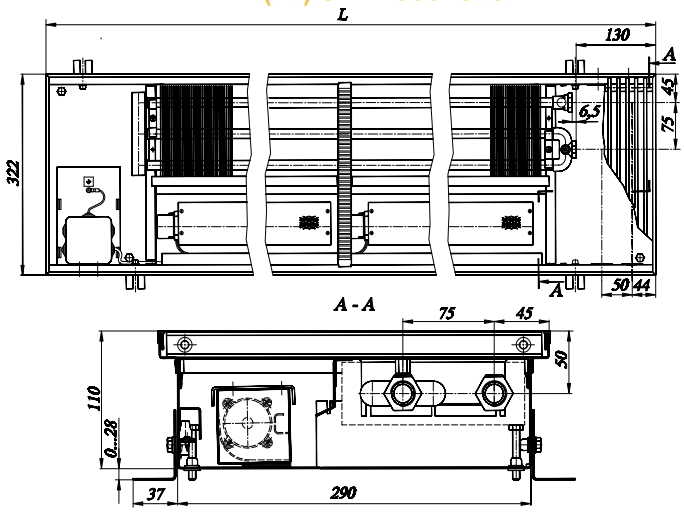

КВК12(24) 32.11.320…600 ВКП (ВП, ВУП, ВРП)-ПП

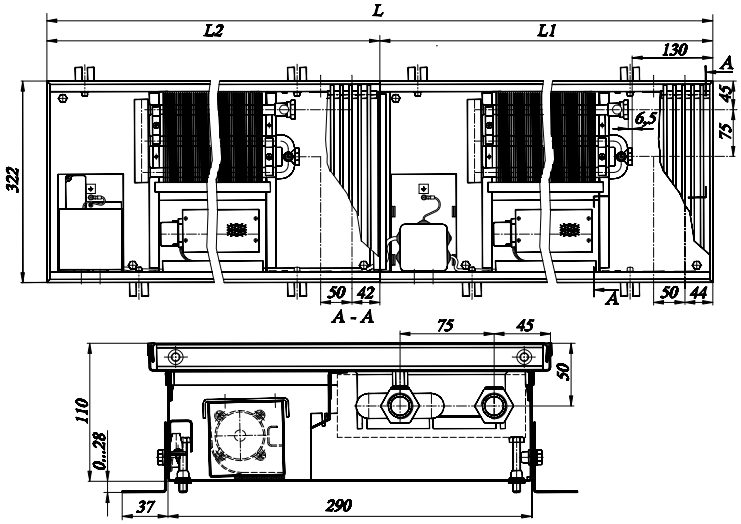

КВК12(24) 32.11.320…600-ЛП

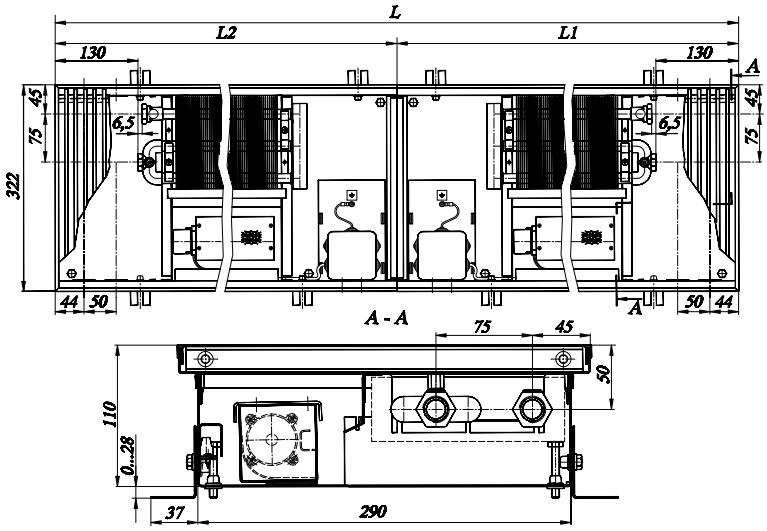

Таблица 33. Теплопроизводительность Гольфстрим-12В/24В КВК12(24) 32.11 и КВОК12(24) 32.11 при теплоносителе 95/85°С при разной скорости вращения вентилятора

КВК12(24)	Длина L, мм	Теплопроизводительность (Вт) при расходе теплоносителя 0,1 кг/с, при температуре воздуха в помещении tп:											
		20°С и теплоносителе 95/85 °С при разной скорости вращения вентилятора						22°С и теплоносителе 95/85 °С при разной скорости вращения вентилятора					
		0	1 30% min	2 50%	3 70%	4 90%	5 max	0	1 30% min	2 50%	3 70%	4 90%	5 max
32.11.060	600	172	484	745	913	1013	1110	166	470	723	886	983	1077
32.11.070	700	231	707	1099	1351	1500	1646	222	686	1067	1311	1456	1597
32.11.080	800	295	747	1139	1392	1542	1688	284	725	1106	1351	1496	1638
32.11.090	900	355	976	1498	1835	2034	2229	342	947	1454	1781	1974	2163
32.11.100	1000	413	1199	1853	2273	2521	2764	398	1164	1798	2206	2447	2683
32.11.110	1100	477	1437	2221	2725	3023	3315	459	1395	2156	2645	2935	3218
32.11.120	1200	537	1464	2248	2753	3051	3343	517	1420	2182	2672	2961	3245
32.11.130	1300	596	1691	2606	3194	3542	3883	574	1641	2529	3100	3438	3769
32.11.140	1400	659	1918	2963	3635	4033	4422	635	1861	2876	3528	3915	4292
32.11.150	1500	720	2142	3319	4074	4522	4959	693	2079	3221	3954	4389	4813
32.11.160	1600	778	2179	3355	4112	4560	4997	749	2115	3256	3991	4425	4850
32.11.170	1700	842	2409	3717	4557	5054	5541	811	2339	3607	4423	4906	5378
32.11.180	1800	902	2634	4072	4996	5543	6078	869	2557	3952	4849	5380	5899
32.11.190	1900	960	2857	4426	5433	6030	6613	925	2773	4296	5274	5853	6419
32.11.200	2000	1024	2897	4466	5475	6072	6655	986	2812	4335	5313	5893	6459
32.11.210	2100	1084	3313	5143	6317	7013	7694	1044	3215	4992	6132	6807	7467
32.11.220	2200	1143	3536	5497	6755	7500	8229	1101	3432	5335	6556	7280	7987
32.11.230	2300	1207	3767	5858	7200	7995	8773	1162	3656	5686	6988	7760	8514
32.11.240	2400	1267	3991	6214	7639	8484	9309	1220	3874	6031	7414	8234	9036
32.11.250	2500	1325	4215	6568	8077	8971	9845	1276	4091	6375	7839	8707	9556
32.11.260	2600	1389	4255	6608	8118	9012	9887	1338	4130	6413	7879	8747	9596
32.11.270	2700	1449	4483	6967	8561	9505	10428	1396	4351	6762	8309	9225	10121
32.11.280	2800	1508	4707	7321	8998	9992	10964	1452	4568	7106	8734	9698	10641
32.11.290	2900	1571	4934	7679	9440	10483	11503	1513	4788	7453	9162	10174	11165
32.11.300	3000	1632	4971	7716	9478	10522	11542	1571	4825	7489	9199	10212	11203
32.11.310	3100	1690	5385	8392	10320	11462	12580	1627	5227	8145	10016	11125	12210
32.11.320	3200(1600, 1600)	1556	4357	6710	8224	9119	9995	1498	4229	6513	7982	8851	9701
32.11.330	3300(1700, 1600)	1620	4588	7072	8669	9614	10538	1560	4453	6864	8414	9331	10228
32.11.340	3400(1700, 1700)	1684	4819	7433	9114	10109	11081	1621	4677	7215	8846	9811	10755
32.11.350	3500(1800, 1700)	1744	5043	7789	9553	10597	11618	1679	4895	7559	9272	10285	11277
32.11.360	3600(1800, 1800)	1804	5268	8144	9991	11086	12155	1737	5113	7904	9698	10759	11798
32.11.370	3700(1900, 1800)	1862	5491	8498	10429	11573	12691	1793	5330	8248	10122	11232	12318
32.11.380	3800(1900, 1900)	1921	5715	8852	10867	12060	13227	1850	5547	8592	10547	11705	12838
32.11.390	3900(2000, 1900)	1985	5755	8892	10908	12102	13269	1911	5586	8631	10587	11746	12878
32.11.400	4000(2000, 2000)	2048	5795	8932	10949	12143	13310	1973	5624	8669	10627	11786	12919
32.11.410	4100(2100, 2000)	2109	6210	9609	11792	13085	14349	2031	6027	9326	11445	12700	13927
32.11.420	4200(2100, 2100)	2169	6626	10286	12635	14026	15387	2089	6431	9983	12263	13614	14934
32.11.430	4300(2200, 2100)	2227	6849	10640	13073	14514	15923	2145	6648	10327	12688	14087	15454
32.11.440	4400(2200, 2200)	2286	7072	10994	13510	15001	16458	2201	6864	10671	13113	14560	15974
32.11.450	4500(2300, 2200)	2349	7303	11355	13955	15496	17002	2263	7088	11021	13545	15040	16502
32.11.460	4600(2300, 2300)	2413	7534	11717	14400	15990	17545	2324	7312	11372	13977	15520	17029
32.11.470	4700(2400, 2300)	2473	7758	12072	14839	16479	18082	2382	7530	11717	14403	15994	17550
32.11.480	4800(2400, 2400)	2534	7983	12427	15278	16967	18619	2440	7748	12062	14829	16468	18071
32.11.490	4900(2500, 2400)	2592	8206	12782	15716	17455	19155	2496	7965	12406	15254	16941	18591
32.11.500	5000(2500, 2500)	2650	8430	13136	16154	17942	19690	2552	8182	12749	15678	17414	19111
32.11.510	5100(2600, 2500)	2714	8470	13176	16195	17983	19732	2614	8221	12788	15718	17454	19152
32.11.520	5200(2600, 2600)	2778	8510	13216	16236	18025	19774	2675	8259	12827	15758	17495	19192
32.11.530	5300(2700, 2600)	2838	8738	13575	16678	18517	20315	2733	8481	13175	16188	17973	19717
32.11.540	5400(2700, 2700)	2898	8967	13934	17121	19010	20856	2791	8703	13524	16618	18450	20242
32.11.550	5500(2800, 2700)	2957	9190	14288	17559	19497	21392	2847	8920	13868	17042	18923	20762
32.11.560	5600(2800, 2800)	3015	9413	14642	17997	19984	21927	2904	9137	14211	17467	19396	21282
32.11.570	5700(2900, 2800)	3079	9640	15000	18438	20475	22467	2965	9357	14559	17895	19873	21806
32.11.580	5800(2900, 2900)	3143	9867	15357	18879	20966	23006	3027	9577	14906	18324	20349	22329
32.11.590	5900(3000, 2900)	3203	9905	15395	18918	21005	23045	3085	9613	14942	18361	20387	22368
32.11.600	6000(3000, 3000)	3263	9942	15433	18957	21044	23085	3143	9650	14979	18399	20425	22406

Таблица 33. Теплопроизводительность Гольфстрим-12В/24В КВК12(24) 32.11 и КВОК12(24) 32.11 при теплоносителе 95/85°С при разной скорости вращения вентилятора

18°С и теплоносителе 95/85 °С при разной скорости вращения вентилятора						15°С и теплоносителе 95/85 °С при разной скорости вращения вентилятора						24°С и теплоносителе 7/11 °С (режим охлаж.) КВОК12(24) при разной скорости вращения вентилятора					Потребляемая мощность вентиляторов, Вт
0	1 30% min	2 50%	3 70%	4 90%	5 max	0	1 30% min	2 50%	3 70%	4 90%	5 max	1 30% min	2 50%	3 70%	4 90%	5 max	
179	498	767	940	1043	1143	189	519	800	981	1087	1192	95	146	179	199	218	3,6
239	728	1132	1391	1544	1694	252	759	1180	1451	1611	1767	139	215	265	294	323	4,7
306	769	1173	1433	1587	1737	322	802	1223	1495	1655	1812	146	223	273	302	331	4,7
368	1004	1543	1889	2094	2294	388	1047	1609	1970	2184	2393	191	294	360	399	437	7,2
429	1234	1907	2339	2595	2846	452	1287	1989	2440	2707	2968	235	363	445	494	542	8,3
495	1479	2287	2805	3112	3413	522	1543	2385	2926	3246	3559	282	435	534	593	650	9,4
557	1507	2314	2834	3141	3442	588	1571	2413	2955	3276	3589	287	441	539	598	655	9,4
618	1741	2683	3288	3647	3997	651	1815	2798	3429	3803	4169	331	511	626	694	761	11,9
684	1974	3051	3742	4152	4552	721	2059	3182	3903	4330	4748	376	581	713	791	867	13,0
746	2205	3416	4194	4655	5105	787	2300	3563	4374	4855	5324	420	650	799	886	972	14,0
807	2243	3454	4233	4694	5145	851	2339	3602	4415	4895	5365	427	658	806	894	979	16,6
873	2480	3826	4691	5203	5704	921	2587	3990	4892	5427	5949	472	728	893	991	1086	17,6
936	2712	4192	5143	5706	6257	987	2828	4372	5364	5951	6525	516	798	979	1086	1191	18,7
996	2942	4556	5593	6208	6808	1050	3068	4752	5834	6474	7100	560	868	1065	1182	1296	18,7
1062	2983	4597	5636	6250	6851	1120	3111	4795	5878	6519	7145	568	875	1073	1190	1304	21,2
1125	3410	5294	6503	7220	7920	1186	3557	5522	6783	7530	8260	649	1008	1238	1375	1508	22,3
1185	3640	5659	6954	7721	8472	1250	3797	5902	7253	8053	8835	693	1077	1324	1470	1613	23,4
1252	3878	6031	7412	8231	9031	1320	4044	6290	7730	8584	9419	738	1148	1411	1567	1719	23,4
1314	4109	6397	7864	8733	9584	1386	4285	6671	8202	9108	9995	782	1218	1497	1663	1825	25,9
1375	4339	6761	8315	9235	10135	1450	4525	7052	8672	9632	10570	826	1287	1583	1758	1930	27,0
1441	4380	6802	8357	9278	10178	1519	4568	7094	8716	9676	10615	834	1295	1591	1766	1938	28,1
1503	4615	7172	8813	9785	10735	1585	4813	7480	9191	10205	11196	879	1366	1678	1863	2044	30,6
1564	4845	7537	9263	10286	11286	1649	5053	7860	9661	10728	11771	923	1435	1764	1958	2149	31,7
1630	5079	7905	9717	10791	11842	1719	5297	8244	10135	11255	12350	967	1505	1850	2055	2255	32,8
1692	5118	7943	9757	10832	11882	1785	5337	8285	10176	11297	12393	974	1512	1858	2062	2262	32,8
1753	5544	8639	10624	11799	12950	1849	5782	9010	11080	12306	13506	1055	1645	2023	2247	2466	35,3
1614	4486	6908	8466	9388	10289	1702	4678	7205	8829	9791	10731	854	1315	1612	1787	1959	33,1
1680	4723	7280	8924	9897	10848	1772	4926	7593	9307	10322	11314	899	1386	1699	1884	2065	34,2
1746	4961	7652	9382	10406	11408	1842	5174	7981	9785	10853	11898	944	1457	1786	1981	2172	35,3
1809	5192	8018	9834	10909	11960	1907	5415	8362	10256	11378	12474	989	1527	1872	2077	2277	36,4
1871	5423	8384	10286	11412	12513	1973	5656	8744	10727	11902	13050	1033	1596	1958	2173	2382	37,4
1932	5653	8748	10736	11913	13065	2037	5896	9124	11197	12425	13626	1076	1666	2044	2268	2487	37,4
1992	5883	9113	11187	12415	13616	2101	6136	9504	11667	12948	14201	1120	1735	2130	2364	2592	37,4
2059	5924	9154	11229	12458	13659	2171	6179	9547	11711	12993	14246	1128	1743	2138	2372	2601	40,0
2125	5965	9195	11271	12501	13702	2241	6222	9590	11755	13037	14291	1136	1751	2146	2380	2609	42,5
2187	6393	9892	12139	13470	14771	2306	6667	10316	12660	14048	15406	1217	1883	2311	2565	2812	43,6
2250	6821	10588	13007	14439	15840	2372	7113	11043	13565	15059	16520	1299	2016	2476	2749	3016	44,6
2310	7051	10953	13457	14941	16392	2436	7353	11423	14035	15583	17095	1342	2085	2562	2845	3121	45,7
2371	7281	11318	13908	15443	16943	2500	7593	11804	14505	16106	17671	1386	2155	2648	2940	3226	46,8
2437	7518	11690	14366	15952	17502	2570	7841	12192	14983	16637	18254	1431	2226	2735	3037	3332	46,8
2503	7756	12062	14824	16461	18062	2640	8089	12580	15461	17168	18837	1477	2296	2822	3134	3439	46,8
2566	7987	12428	15276	16964	18614	2706	8330	12961	15932	17693	19414	1521	2366	2909	3230	3544	49,3
2628	8218	12793	15728	17467	19167	2771	8571	13343	16403	18217	19990	1565	2436	2995	3326	3649	51,8
2689	8448	13158	16179	17968	19719	2835	8811	13723	16873	18740	20565	1608	2505	3080	3421	3754	52,9
2749	8678	13523	16629	18470	20270	2899	9051	14103	17343	19263	21141	1652	2575	3166	3517	3859	54,0
2815	8719	13564	16671	18513	20313	2969	9094	14146	17387	19308	21185	1660	2582	3174	3525	3868	55,1
2882	8760	13605	16714	18555	20356	3039	9136	14189	17431	19352	21230	1668	2590	3182	3533	3876	56,2
2944	8995	13974	17170	19062	20913	3105	9382	14574	17907	19881	21811	1713	2661	3269	3629	3982	58,7
3007	9231	14344	17625	19569	21470	3170	9627	14960	18382	20410	22392	1757	2731	3356	3726	4088	61,2
3067	9461	14709	18076	20071	22021	3234	9867	15340	18852	20933	22967	1801	2800	3442	3821	4193	62,3
3128	9691	15073	18526	20572	22573	3298	10107	15721	19322	21456	23542	1845	2870	3527	3917	4298	63,4
3194	9924	15441	18981	21078	23128	3368	10350	16104	19796	21983	24121	1890	2940	3614	4013	4403	64,4
3260	10158	15810	19435	21583	23683	3438	10594	16488	20269	22510	24700	1934	3010	3700	4109	4509	65,5
3323	10196	15848	19475	21623	23724	3504	10634	16529	20311	22552	24743	1941	3017	3708	4117	4517	65,5
3385	10235	15887	19515	21664	23765	3569	10675	16569	20353	22594	24785	1949	3025	3715	4125	4525	65,5

Таблица 34. Теплопроизводительность Гольфстрим-12В/24В КВК12(24) 32.11 и КВОК12(24) 32.11 при теплоносителе 90/70°С при разной скорости вращения вентилятора

КВК12(24)	Длина L, мм	Теплопроизводительность (Вт) при расходе теплоносителя 0,1 кг/с, при температуре воздуха в помещении tп: 20°С и теплоносителе 90/70 °С при разной скорости вращения вентилятора						22°С и теплоносителе 90/70 °С при разной скорости вращения вентилятора					
		0	1 30% min	2 50%	3 70%	4 90%	5 max	0	1 30% min	2 50%	3 70%	4 90%	5 max
32.11.060	600	141	413	636	779	864	947	135	399	614	753	834	915
32.11.070	700	189	603	938	1153	1280	1404	181	583	906	1113	1236	1356
32.11.080	800	241	637	972	1188	1315	1440	231	616	939	1147	1270	1391
32.11.090	900	290	832	1278	1566	1735	1901	278	804	1235	1512	1676	1836
32.11.100	1000	338	1023	1581	1939	2151	2359	324	988	1526	1872	2077	2278
32.11.110	1100	390	1226	1895	2325	2580	2829	374	1184	1830	2245	2491	2731
32.11.120	1200	440	1249	1918	2348	2603	2852	421	1206	1852	2268	2514	2754
32.11.130	1300	487	1443	2223	2725	3022	3313	466	1393	2147	2632	2919	3199
32.11.140	1400	540	1636	2528	3102	3441	3773	516	1580	2442	2995	3323	3643
32.11.150	1500	589	1828	2831	3476	3858	4231	564	1765	2734	3357	3725	4086
32.11.160	1600	637	1859	2863	3508	3890	4264	609	1795	2764	3388	3757	4117
32.11.170	1700	689	2056	3171	3888	4312	4727	659	1985	3062	3754	4164	4565
32.11.180	1800	738	2247	3474	4262	4729	5185	706	2170	3355	4116	4567	5007
32.11.190	1900	786	2438	3776	4636	5145	5642	752	2354	3647	4477	4968	5449
32.11.200	2000	838	2472	3810	4671	5180	5678	802	2387	3680	4511	5002	5483
32.11.210	2100	887	2826	4388	5390	5984	6564	849	2729	4237	5205	5778	6339
32.11.220	2200	935	3017	4690	5763	6399	7021	895	2914	4529	5566	6180	6780
32.11.230	2300	988	3214	4998	6143	6821	7485	945	3104	4827	5932	6587	7228
32.11.240	2400	1037	3405	5301	6518	7238	7943	992	3289	5120	6294	6990	7670
32.11.250	2500	1085	3596	5604	6891	7654	8400	1038	3473	5411	6655	7391	8112
32.11.260	2600	1137	3630	5638	6926	7689	8436	1088	3506	5444	6688	7425	8146
32.11.270	2700	1186	3825	5944	7304	8109	8897	1135	3694	5740	7053	7831	8592
32.11.280	2800	1234	4016	6246	7677	8525	9354	1181	3878	6032	7414	8233	9033
32.11.290	2900	1286	4209	6551	8054	8944	9814	1231	4065	6327	7777	8637	9477
32.11.300	3000	1335	4241	6583	8087	8977	9848	1278	4096	6358	7809	8669	9510
32.11.310	3100	1383	4594	7160	8805	9779	10733	1323	4437	6914	8503	9444	10365
32.11.320	3200(1600, 1600)	1273	3718	5725	7016	7780	8527	1218	3590	5529	6775	7513	8235
32.11.330	3300(1700, 1600)	1326	3915	6034	7396	8202	8991	1268	3780	5827	7142	7921	8682
32.11.340	3400(1700, 1700)	1378	4111	6342	7776	8625	9455	1318	3970	6124	7509	8329	9130
32.11.350	3500(1800, 1700)	1427	4303	6645	8150	9041	9913	1366	4155	6417	7871	8731	9572
32.11.360	3600(1800, 1800)	1476	4495	6948	8525	9458	10371	1413	4340	6710	8232	9133	10015
32.11.370	3700(1900, 1800)	1524	4685	7250	8898	9874	10828	1458	4524	7002	8593	9535	10456
32.11.380	3800(1900, 1900)	1572	4876	7553	9271	10289	11285	1504	4709	7293	8953	9936	10898
32.11.390	3900(2000, 1900)	1624	4910	7587	9307	10325	11321	1554	4741	7326	8987	9971	10932
32.11.400	4000(2000, 2000)	1676	4944	7621	9342	10360	11356	1604	4774	7359	9021	10005	10967
32.11.410	4100(2100, 2000)	1726	5298	8198	10061	11164	12242	1651	5117	7917	9715	10781	11822
32.11.420	4200(2100, 2100)	1775	5653	8776	10780	11967	13128	1698	5459	8474	10410	11557	12678
32.11.430	4300(2200, 2100)	1823	5843	9078	11153	12383	13585	1744	5643	8766	10771	11958	13119
32.11.440	4400(2200, 2200)	1871	6034	9380	11527	12799	14042	1790	5827	9058	11131	12359	13560
32.11.450	4500(2300, 2200)	1923	6231	9688	11907	13221	14506	1840	6017	9356	11498	12767	14008
32.11.460	4600(2300, 2300)	1975	6428	9997	12286	13643	14969	1890	6207	9654	11865	13175	14456
32.11.470	4700(2400, 2300)	2024	6619	10300	12661	14060	15427	1937	6392	9946	12226	13577	14898
32.11.480	4800(2400, 2400)	2074	6811	10603	13035	14476	15885	1984	6577	10239	12588	13980	15340
32.11.490	4900(2500, 2400)	2121	7002	10905	13409	14892	16342	2030	6761	10531	12948	14381	15782
32.11.500	5000(2500, 2500)	2169	7192	11207	13782	15308	16800	2076	6945	10823	13309	14782	16223
32.11.510	5100(2600, 2500)	2221	7226	11241	13817	15343	16835	2126	6978	10856	13343	14817	16258
32.11.520	5200(2600, 2600)	2274	7260	11275	13852	15379	16871	2176	7011	10888	13377	14851	16292
32.11.530	5300(2700, 2600)	2323	7455	11582	14230	15799	17333	2223	7199	11184	13742	15257	16738
32.11.540	5400(2700, 2700)	2372	7650	11888	14608	16219	17794	2270	7388	11480	14106	15662	17183
32.11.550	5500(2800, 2700)	2420	7841	12190	14981	16634	18251	2316	7572	11772	14467	16064	17625
32.11.560	5600(2800, 2800)	2468	8031	12493	15355	17050	18708	2361	7756	12064	14828	16465	18066
32.11.570	5700(2900, 2800)	2520	8225	12798	15731	17469	19168	2411	7943	12358	15191	16869	18511
32.11.580	5800(2900, 2900)	2572	8419	13103	16107	17888	19628	2461	8130	12653	15555	17274	18955
32.11.590	5900(3000, 2900)	2621	8451	13135	16140	17921	19662	2508	8161	12684	15587	17306	18987
32.11.600	6000(3000, 3000)	2671	8483	13167	16173	17954	19696	2556	8192	12715	15618	17338	19020

Таблица 34. Теплопроизводительность Гольфстрим-12В/24В КВК12(24) 32.11 и КВОК12(24) 32.11 при теплоносителе 90/70°С при разной скорости вращения вентилятора

18°С и теплоносителе 90/70 °С при разной скорости вращения вентилятора						15°С и теплоносителе 90/70 °С при разной скорости вращения вентилятора					
0	1 30% min	2 50%	3 70%	4 90%	5 max	0	1 30% min	2 50%	3 70%	4 90%	5 max
147	427	658	806	894	980	157	448	690	846	938	1029
197	624	970	1192	1324	1452	210	655	1019	1252	1390	1525
252	659	1005	1229	1360	1489	268	692	1056	1290	1428	1564
303	861	1322	1619	1795	1967	322	904	1388	1700	1884	2065
353	1058	1635	2006	2225	2440	375	1111	1716	2106	2336	2561
407	1268	1960	2405	2668	2926	433	1331	2058	2525	2801	3072
459	1292	1984	2429	2693	2950	488	1356	2083	2550	2827	3097
509	1492	2300	2819	3126	3427	541	1567	2414	2959	3282	3598
563	1692	2615	3208	3559	3903	599	1777	2746	3368	3737	4097
615	1891	2929	3595	3990	4376	654	1985	3075	3775	4189	4595
664	1923	2961	3629	4024	4410	707	2019	3109	3810	4224	4630
719	2126	3280	4021	4460	4890	764	2232	3443	4222	4683	5134
770	2325	3593	4409	4891	5363	819	2440	3773	4629	5135	5631
820	2522	3906	4795	5321	5836	872	2647	4101	5034	5587	6127
875	2557	3941	4831	5358	5873	930	2684	4138	5072	5625	6166
926	2923	4539	5575	6189	6790	985	3069	4765	5853	6498	7128
976	3121	4851	5961	6619	7262	1038	3276	5093	6259	6949	7624
1031	3324	5170	6354	7056	7742	1096	3490	5428	6671	7408	8128
1082	3522	5484	6741	7487	8216	1150	3698	5757	7078	7860	8625
1132	3720	5796	7128	7917	8688	1203	3905	6085	7483	8312	9122
1186	3755	5831	7164	7953	8725	1261	3942	6122	7521	8350	9160
1238	3956	6148	7555	8388	9203	1316	4154	6455	7932	8806	9662
1288	4154	6461	7941	8818	9675	1369	4361	6783	8337	9258	10158
1342	4354	6776	8330	9251	10151	1427	4571	7114	8746	9712	10658
1393	4387	6810	8365	9286	10186	1482	4606	7149	8782	9749	10694
1443	4752	7406	9107	10115	11102	1535	4989	7775	9562	10620	11655
1329	3845	5922	7257	8048	8820	1413	4037	6217	7619	8449	9260
1383	4049	6241	7650	8484	9300	1471	4251	6552	8032	8907	9764
1438	4253	6560	8043	8921	9779	1529	4465	6887	8444	9366	10267
1489	4451	6873	8430	9352	10253	1584	4673	7216	8851	9818	10764
1541	4649	7187	8817	9783	10727	1638	4881	7545	9257	10271	11262
1591	4846	7499	9204	10213	11200	1691	5088	7873	9663	10722	11758
1640	5043	7812	9590	10643	11672	1744	5295	8202	10068	11174	12255
1695	5079	7847	9626	10680	11709	1802	5332	8239	10106	11212	12293
1749	5114	7882	9662	10716	11746	1860	5369	8276	10144	11251	12332
1801	5480	8480	10406	11547	12663	1915	5754	8903	10925	12123	13294
1852	5847	9077	11150	12378	13579	1970	6139	9530	11706	12996	14256
1902	6044	9390	11536	12808	14052	2023	6346	9858	12112	13447	14753
1952	6241	9702	11923	13238	14525	2076	6553	10186	12517	13898	15249
2006	6445	10021	12315	13675	15004	2134	6766	10521	12930	14357	15752
2061	6649	10340	12708	14111	15483	2192	6980	10856	13342	14815	16256
2112	6847	10654	13096	14543	15957	2246	7188	11185	13749	15268	16753
2164	7045	10967	13483	14974	16431	2301	7396	11514	14155	15720	17251
2214	7242	11280	13869	15404	16904	2354	7603	11842	14561	16172	17747
2264	7439	11592	14255	15834	17377	2407	7810	12170	14966	16623	18243
2318	7475	11627	14292	15870	17414	2465	7847	12207	15004	16662	18282
2373	7510	11663	14328	15907	17451	2523	7884	12244	15043	16700	18321
2424	7711	11980	14719	16341	17928	2578	8096	12577	15453	17156	18822
2475	7913	12297	15109	16776	18405	2632	8308	12910	15863	17613	19323
2525	8110	12609	15496	17206	18878	2685	8515	13238	16269	18064	19820
2575	8307	12922	15882	17636	19351	2738	8722	13566	16674	18515	20316
2630	8508	13237	16271	18069	19827	2796	8932	13897	17083	18970	20816
2684	8708	13553	16661	18502	20303	2854	9142	14229	17492	19425	21315
2736	8741	13586	16695	18537	20338	2909	9177	14264	17528	19461	21352
2787	8774	13619	16729	18571	20372	2964	9212	14298	17563	19497	21388

Таблица 35. Теплопроизводительность Гольфстрим-12В/24В КВК12(24) 32.11 и КВОК12(24) 32.11 при теплоносителе 75/65°С при разной скорости вращения вентилятора

КВК12(24)	Длина L, мм	Теплопроизводительность (Вт) при расходе теплоносителя 0,1 кг/с, при температуре воздуха в помещении tп: 20°С и теплоносителе 75/65°С при разной скорости вращения вентилятора						22°С и теплоносителе 75/65 °С при разной скорости вращения вентилятора					
		0	1 30% min	2 50%	3 70%	4 90%	5 max	0	1 30% min	2 50%	3 70%	4 90%	5 max
32.11.060	600	111	342	527	646	716	785	106	328	505	619	687	753
32.11.070	700	149	500	777	955	1061	1164	141	480	745	916	1017	1116
32.11.080	800	190	528	806	984	1090	1193	180	507	772	944	1045	1144
32.11.090	900	229	690	1060	1297	1438	1576	217	661	1016	1244	1379	1511
32.11.100	1000	267	848	1310	1607	1783	1955	253	813	1256	1541	1709	1874
32.11.110	1100	308	1016	1571	1927	2138	2344	292	974	1506	1848	2050	2248
32.11.120	1200	347	1035	1589	1946	2158	2364	329	992	1524	1866	2069	2267
32.11.130	1300	385	1196	1843	2259	2505	2746	365	1146	1767	2166	2402	2633
32.11.140	1400	426	1356	2095	2571	2852	3127	404	1300	2009	2465	2734	2998
32.11.150	1500	465	1515	2347	2881	3197	3507	441	1452	2250	2762	3066	3362
32.11.160	1600	502	1541	2372	2907	3224	3534	476	1477	2275	2788	3091	3388
32.11.170	1700	544	1704	2628	3222	3574	3918	515	1634	2520	3090	3427	3757
32.11.180	1800	582	1863	2879	3533	3919	4298	552	1786	2761	3387	3758	4121
32.11.190	1900	620	2021	3130	3842	4264	4676	588	1937	3001	3684	4088	4484
32.11.200	2000	661	2049	3158	3871	4293	4706	627	1964	3028	3712	4116	4512
32.11.210	2100	700	2342	3637	4467	4959	5440	664	2246	3487	4283	4755	5216
32.11.220	2200	738	2500	3887	4777	5304	5819	700	2398	3727	4580	5085	5579
32.11.230	2300	779	2664	4143	5091	5654	6203	739	2554	3972	4882	5421	5948
32.11.240	2400	818	2822	4394	5402	5999	6583	776	2706	4213	5179	5752	6312
32.11.250	2500	856	2980	4644	5711	6343	6962	811	2858	4453	5476	6082	6675
32.11.260	2600	897	3009	4672	5740	6373	6991	851	2885	4480	5504	6110	6703
32.11.270	2700	936	3170	4926	6053	6721	7374	887	3040	4724	5804	6444	7070
32.11.280	2800	973	3328	5177	6363	7065	7753	923	3191	4964	6101	6775	7433
32.11.290	2900	1015	3489	5430	6675	7413	8134	962	3345	5206	6400	7107	7799
32.11.300	3000	1054	3515	5456	6702	7440	8162	999	3370	5232	6426	7134	7826
32.11.310	3100	1091	3808	5934	7297	8105	8895	1035	3651	5690	6997	7771	8529
32.11.320	3200(1600, 1600)	1005	3081	4745	5815	6448	7067	953	2954	4550	5576	6183	6776
32.11.330	3300(1700, 1600)	1046	3244	5001	6130	6798	7452	992	3111	4795	5877	6518	7145
32.11.340	3400(1700, 1700)	1087	3407	5256	6444	7148	7836	1031	3267	5040	6179	6854	7513
32.11.350	3500(1800, 1700)	1126	3566	5507	6755	7493	8215	1068	3419	5281	6477	7185	7877
32.11.360	3600(1800, 1800)	1165	3725	5759	7065	7839	8595	1105	3572	5521	6774	7516	8241
32.11.370	3700(1900, 1800)	1203	3883	6009	7375	8183	8974	1140	3723	5762	7071	7846	8604
32.11.380	3800(1900, 1900)	1240	4041	6259	7684	8528	9353	1176	3875	6002	7368	8177	8968
32.11.390	3900(2000, 1900)	1281	4069	6288	7713	8557	9382	1215	3902	6029	7396	8205	8996
32.11.400	4000(2000, 2000)	1323	4098	6316	7742	8586	9412	1254	3929	6056	7423	8233	9024
32.11.410	4100(2100, 2000)	1362	4391	6794	8338	9252	10146	1291	4210	6515	7995	8871	9728
32.11.420	4200(2100, 2100)	1400	4685	7273	8934	9918	10880	1328	4492	6974	8566	9510	10432
32.11.430	4300(2200, 2100)	1438	4843	7524	9244	10263	11259	1364	4644	7214	8863	9840	10796
32.11.440	4400(2200, 2200)	1476	5001	7774	9553	10607	11638	1400	4795	7454	9160	10171	11159
32.11.450	4500(2300, 2200)	1517	5164	8030	9868	10957	12022	1439	4951	7699	9462	10506	11527
32.11.460	4600(2300, 2300)	1558	5327	8285	10183	11307	12406	1478	5108	7944	9763	10841	11896
32.11.470	4700(2400, 2300)	1597	5486	8536	10493	11652	12786	1515	5260	8185	10061	11173	12260
32.11.480	4800(2400, 2400)	1636	5645	8788	10803	11998	13166	1551	5412	8426	10359	11504	12624
32.11.490	4900(2500, 2400)	1674	5803	9038	11113	12342	13544	1587	5564	8666	10655	11834	12987
32.11.500	5000(2500, 2500)	1711	5961	9288	11422	12687	13923	1623	5715	8906	10952	12164	13350
32.11.510	5100(2600, 2500)	1753	5989	9317	11451	12716	13953	1662	5743	8933	10980	12193	13378
32.11.520	5200(2600, 2600)	1794	6017	9345	11480	12746	13983	1701	5770	8960	11008	12221	13407
32.11.530	5300(2700, 2600)	1833	6179	9599	11794	13094	14365	1738	5924	9204	11308	12555	13774
32.11.540	5400(2700, 2700)	1872	6340	9853	12107	13442	14747	1775	6079	9447	11608	12888	14140
32.11.550	5500(2800, 2700)	1909	6498	10103	12416	13786	15126	1811	6231	9687	11905	13219	14503
32.11.560	5600(2800, 2800)	1947	6656	10354	12726	14131	15505	1846	6382	9927	12202	13549	14867
32.11.570	5700(2900, 2800)	1988	6817	10607	13038	14478	15886	1885	6536	10170	12501	13882	15232
32.11.580	5800(2900, 2900)	2029	6977	10859	13350	14825	16268	1924	6690	10412	12800	14215	15598
32.11.590	5900(3000, 2900)	2068	7004	10886	13377	14853	16296	1961	6715	10438	12826	14241	15625
32.11.600	6000(3000, 3000)	2107	7030	10913	13404	14880	16324	1998	6741	10463	12852	14268	15652

Таблица 35. Теплопроизводительность Гольфстрим-12В/24В КВК12(24) 32.11 и КВОК12(24) 32.11 при теплоносителе 75/65°С при разной скорости вращения вентилятора

18°С и теплоносителе 75/65 °С при разной скорости вращения вентилятора						15°С и теплоносителе 75/65 °С при разной скорости вращения вентилятора					
0	1 30% min	2 50%	3 70%	4 90%	5 max	0	1 30% min	2 50%	3 70%	4 90%	5 max
117	356	549	672	746	817	126	377	581	712	790	866
157	521	809	995	1104	1212	169	552	858	1054	1170	1284
200	550	839	1025	1135	1243	215	583	889	1086	1203	1317
241	718	1103	1351	1498	1641	259	761	1169	1431	1587	1738
281	883	1364	1673	1856	2035	302	935	1445	1773	1967	2156
324	1058	1635	2006	2226	2441	349	1121	1733	2126	2358	2586
365	1078	1655	2027	2246	2461	393	1142	1753	2147	2380	2608
405	1245	1919	2352	2608	2859	435	1319	2033	2492	2763	3029
448	1412	2182	2677	2969	3256	482	1496	2312	2836	3146	3450
489	1577	2443	3000	3329	3651	526	1671	2589	3178	3527	3868
529	1604	2470	3027	3357	3679	569	1700	2617	3207	3557	3898
572	1774	2736	3355	3721	4079	615	1879	2899	3555	3943	4322
613	1939	2998	3678	4081	4475	659	2055	3176	3897	4324	4741
653	2104	3259	4000	4440	4869	702	2229	3453	4238	4704	5159
696	2133	3288	4031	4470	4900	749	2260	3484	4270	4736	5191
737	2439	3786	4651	5164	5664	793	2584	4012	4928	5471	6001
776	2604	4047	4974	5522	6059	835	2758	4288	5269	5851	6419
820	2773	4313	5301	5887	6459	882	2938	4570	5617	6237	6843
861	2939	4575	5624	6246	6854	926	3114	4847	5959	6618	7262
900	3103	4836	5947	6605	7249	969	3288	5123	6300	6998	7680
944	3133	4865	5977	6635	7279	1015	3319	5154	6332	7030	7712
985	3301	5129	6303	6998	7678	1059	3497	5435	6678	7414	8134
1024	3465	5390	6625	7357	8072	1102	3671	5711	7019	7794	8552
1068	3632	5654	6950	7718	8469	1149	3848	5990	7363	8177	8973
1109	3660	5681	6978	7747	8498	1193	3878	6019	7394	8208	9004
1148	3965	6179	7598	8439	9262	1235	4201	6546	8050	8941	9813
1057	3208	4941	6055	6714	7359	1137	3399	5234	6415	7113	7796
1101	3378	5207	6382	7078	7759	1184	3579	5516	6762	7499	8220
1144	3548	5473	6710	7443	8159	1231	3759	5798	7109	7885	8644
1185	3713	5734	7033	7802	8554	1275	3934	6075	7452	8266	9063
1226	3879	5996	7356	8162	8949	1319	4109	6353	7794	8647	9482
1265	4043	6257	7679	8521	9344	1361	4284	6629	8135	9027	9900
1305	4208	6518	8001	8879	9738	1404	4458	6905	8477	9407	10317
1348	4237	6547	8031	8910	9769	1450	4489	6936	8509	9440	10350
1392	4266	6576	8061	8940	9800	1497	4520	6967	8541	9472	10383
1433	4572	7075	8682	9634	10564	1541	4844	7495	9198	10207	11193
1474	4878	7573	9303	10327	11329	1585	5168	8023	9856	10941	12003
1513	5043	7834	9625	10686	11723	1628	5343	8300	10197	11321	12421
1553	5207	8094	9947	11045	12118	1670	5517	8576	10539	11701	12838
1596	5377	8361	10275	11409	12518	1717	5697	8858	10886	12087	13262
1640	5547	8627	10602	11773	12918	1764	5877	9140	11233	12473	13686
1681	5712	8888	10926	12133	13313	1808	6052	9417	11575	12854	14105
1722	5878	9150	11249	12492	13708	1852	6227	9694	11918	13235	14524
1761	6042	9411	11571	12851	14103	1894	6401	9970	12259	13615	14942
1801	6207	9671	11893	13210	14497	1937	6576	10247	12601	13996	15359
1844	6236	9701	11923	13240	14528	1984	6607	10278	12633	14028	15392
1888	6265	9730	11954	13271	14559	2030	6638	10309	12665	14060	15425
1929	6434	9995	12280	13634	14957	2074	6816	10589	13010	14444	15847
1969	6602	10259	12606	13996	15355	2118	6994	10869	13355	14828	16269
2009	6766	10520	12928	14355	15750	2161	7169	11145	13697	15209	16687
2049	6931	10780	13250	14714	16144	2204	7343	11422	14038	15589	17104
2092	7098	11044	13575	15075	16541	2250	7520	11701	14382	15971	17525
2136	7265	11307	13900	15436	16938	2297	7697	11980	14727	16354	17946
2176	7293	11335	13928	15465	16968	2341	7726	12009	14757	16385	17977
2217	7320	11362	13957	15494	16997	2385	7756	12038	14787	16415	18007

Размеры конвектора Гольфстрим-12В/24В
КВК12(24) 37.11.060…600 ВКП (ВП, ВУП, ВРП)

КВК12(24) 37.11.060…310-П

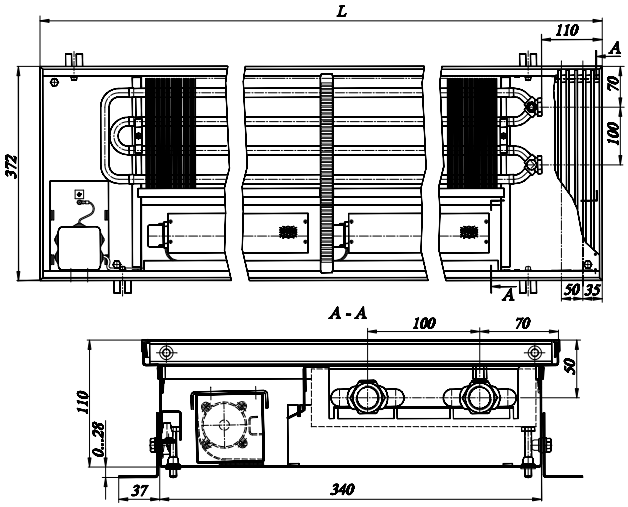

КВК12(24) 37.11.320…600 ВКП (ВП, ВУП, ВРП)-ПП

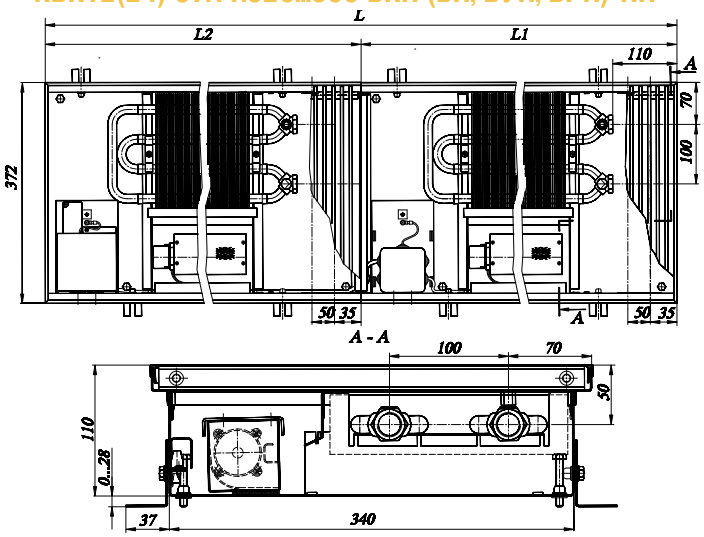

КВК12(24) 37.11.320…600-ЛП

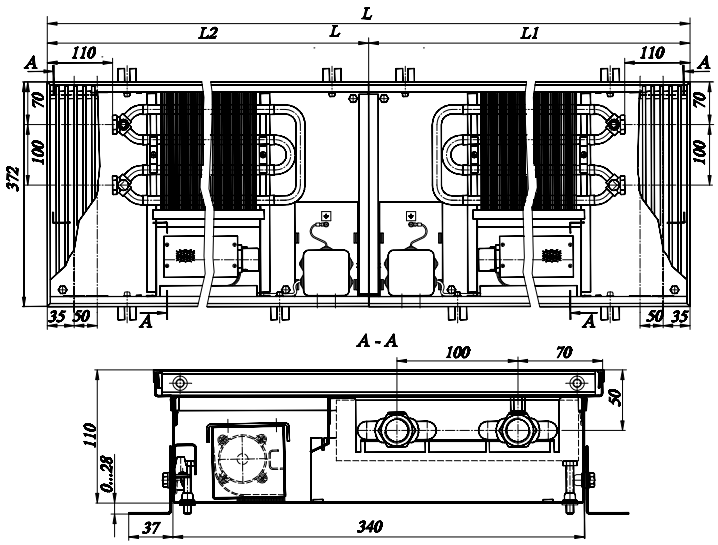

Таблица 36. Теплопроизводительность Гольфстрим-12В/24В КВК12(24) 37.11 и КВОК12(24) 37.11 при теплоносителе 95/85°С при разной скорости вращения вентилятора

КВК12(24)	Длина L, мм	Теплопроизводительность (Вт) при расходе теплоносителя 0,1 кг/с, при температуре воздуха в помещении tп:											
		20°С и теплоносителе 95/85 °С при разной скорости вращения вентилятора						22°С и теплоносителе 95/85 °С при разной скорости вращения вентилятора					
		0	1 30% min	2 50%	3 70%	4 90%	5 max	0	1 30% min	2 50%	3 70%	4 90%	5 max
37.11.060	600	113	397	647	791	866	935	109	385	628	768	840	908
37.11.070	700	165	588	964	1180	1291	1396	159	571	936	1145	1253	1355
37.11.080	800	217	625	1001	1217	1329	1434	209	606	971	1181	1290	1392
37.11.090	900	266	822	1323	1612	1761	1901	256	798	1284	1564	1709	1845
37.11.100	1000	318	1014	1640	2000	2187	2361	306	984	1592	1941	2122	2292
37.11.110	1100	370	1238	1989	2422	2646	2856	356	1201	1931	2351	2568	2772
37.11.120	1200	418	1244	1995	2429	2653	2862	403	1207	1937	2357	2575	2778
37.11.130	1300	470	1439	2316	2821	3082	3327	453	1397	2248	2738	2991	3229
37.11.140	1400	522	1629	2631	3208	3507	3786	503	1581	2554	3114	3403	3674
37.11.150	1500	571	1823	2950	3599	3934	4249	550	1769	2864	3493	3819	4124
37.11.160	1600	623	2018	3271	3991	4364	4713	600	1959	3175	3874	4236	4574
37.11.170	1700	675	2208	3586	4378	4788	5172	650	2143	3481	4250	4648	5020
37.11.180	1800	724	2402	3905	4769	5216	5635	697	2331	3790	4629	5063	5469
37.11.190	1900	776	2440	3943	4808	5255	5674	747	2368	3827	4666	5101	5507
37.11.200	2000	828	2634	4262	5199	5684	6137	797	2556	4137	5046	5517	5957
37.11.210	2100	877	2827	4581	5590	6112	6600	844	2744	4446	5425	5932	6406
37.11.220	2200	929	3019	4898	5978	6537	7061	894	2930	4754	5802	6345	6853
37.11.230	2300	981	3055	4934	6016	6575	7099	944	2965	4789	5839	6382	6890
37.11.240	2400	1030	3253	5257	6410	7007	7566	992	3157	5102	6222	6801	7343
37.11.250	2500	1082	3444	5574	6799	7433	8026	1042	3343	5410	6599	7214	7790
37.11.260	2600	1133	3634	5889	7186	7857	8485	1092	3528	5716	6974	7626	8236
37.11.270	2700	1182	3832	6212	7581	8289	8952	1139	3719	6029	7358	8045	8689
37.11.280	2800	1234	4023	6529	7969	8715	9412	1189	3905	6337	7734	8458	9135
37.11.290	2900	1286	4214	6844	8356	9139	9871	1239	4090	6643	8110	8870	9581
37.11.300	3000	1335	4253	6884	8397	9180	9913	1286	4128	6682	8150	8910	9622
37.11.310	3100	1387	4449	7205	8790	9610	10378	1336	4318	6993	8531	9327	10072
37.11.320	3200(1600, 1600)	1246	4036	6542	7982	8728	9426	1200	3917	6349	7747	8471	9149
37.11.330	3300(1700, 1600)	1298	4226	6857	8369	9152	9885	1250	4102	6655	8123	8883	9594
37.11.340	3400(1700, 1700)	1350	4417	7173	8757	9577	10344	1300	4287	6962	8499	9295	10040
37.11.350	3500(1800, 1700)	1399	4610	7492	9147	10005	10807	1347	4475	7271	8878	9710	10489
37.11.360	3600(1800, 1800)	1448	4804	7811	9538	10433	11270	1395	4663	7581	9258	10126	10938
37.11.370	3700(1900, 1800)	1500	4842	7848	9577	10472	11309	1445	4699	7617	9295	10164	10976
37.11.380	3800(1900, 1900)	1552	4879	7886	9616	10511	11349	1495	4736	7654	9333	10202	11015
37.11.390	3900(2000, 1900)	1604	5073	8205	10007	10939	11812	1545	4924	7964	9712	10617	11464
37.11.400	4000(2000, 2000)	1656	5267	8525	10398	11368	12275	1595	5112	8274	10092	11033	11914
37.11.410	4100(2100, 2000)	1705	5461	8843	10789	11796	12738	1642	5300	8583	10471	11449	12363
37.11.420	4200(2100, 2100)	1754	5655	9162	11179	12223	13200	1689	5488	8893	10850	11864	12812
37.11.430	4300(2200, 2100)	1806	5846	9479	11568	12649	13661	1739	5674	9200	11227	12277	13259
37.11.440	4400(2200, 2200)	1858	6038	9796	11956	13075	14121	1789	5860	9508	11604	12690	13706
37.11.450	4500(2300, 2200)	1909	6074	9832	11994	13113	14159	1839	5895	9543	11641	12727	13743
37.11.460	4600(2300, 2300)	1961	6111	9869	12031	13150	14198	1889	5931	9578	11677	12764	13780
37.11.470	4700(2400, 2300)	2010	6308	10191	12426	13582	14665	1936	6122	9892	12060	13183	14233
37.11.480	4800(2400, 2400)	2059	6506	10514	12821	14014	15131	1983	6314	10205	12443	13602	14686
37.11.490	4900(2500, 2400)	2111	6697	10831	13209	14440	15592	2033	6500	10512	12820	14015	15133
37.11.500	5000(2500, 2500)	2163	6888	11148	13597	14865	16052	2083	6686	10820	13197	14428	15580
37.11.510	5100(2600, 2500)	2215	7079	11463	13985	15290	16511	2133	6870	11126	13573	14840	16025
37.11.520	5200(2600, 2600)	2267	7269	11779	14372	15714	16970	2183	7055	11432	13949	15252	16471
37.11.530	5300(2700, 2600)	2316	7466	12101	14766	16146	17437	2230	7247	11745	14332	15671	16924
37.11.540	5400(2700, 2700)	2365	7664	12424	15161	16578	17904	2277	7438	12059	14715	16090	17377
37.11.550	5500(2800, 2700)	2417	7855	12741	15549	17004	18364	2327	7624	12366	15092	16503	17824
37.11.560	5600(2800, 2800)	2469	8047	13057	15938	17429	18825	2377	7810	12673	15469	16916	18271
37.11.570	5700(2900, 2800)	2521	8237	13373	16325	17854	19284	2427	7995	12980	15845	17328	18716
37.11.580	5800(2900, 2900)	2573	8427	13689	16712	18278	19743	2477	8179	13286	16221	17740	19162
37.11.590	5900(3000, 2900)	2621	8467	13728	16753	18319	19785	2524	8218	13325	16261	17781	19203
37.11.600	6000(3000, 3000)	2670	8507	13768	16794	18361	19827	2572	8257	13363	16300	17821	19243

Таблица 36. Теплопроизводительность Гольфстрим-12В/24В КВК12(24) 37.11 и КВОК12(24) 37.11 при теплоносителе 95/85°С при разной скорости вращения вентилятора

18°С и теплоносителе 95/85 °С при разной скорости вращения вентилятора						15°С и теплоносителе 95/85 °С при разной скорости вращения вентилятора						24°С и теплоносителе 7/11 °С (режим охлаж.) КВОК12(24) при разной скорости вращения вентилятора					Потребляемая мощность вентиляторов, Вт
0	1 30% min	2 50%	3 70%	4 90%	5 max	0	1 30% min	2 50%	3 70%	4 90%	5 max	1 30% min	2 50%	3 70%	4 90%	5 max	
117	409	666	815	891	963	124	426	695	850	930	1004	78	127	155	170	183	3,6
171	606	992	1214	1329	1437	180	632	1035	1267	1386	1499	115	189	231	253	274	4,7
225	643	1030	1253	1368	1476	237	671	1074	1307	1427	1540	122	196	239	261	281	4,7
276	846	1362	1659	1813	1957	291	883	1421	1731	1891	2041	161	259	316	345	373	7,2
330	1043	1688	2059	2251	2431	347	1088	1761	2148	2348	2535	199	321	392	429	463	8,3
383	1274	2048	2494	2724	2940	404	1329	2136	2601	2841	3066	243	390	475	519	560	9,4
434	1280	2054	2500	2731	2947	458	1335	2142	2607	2848	3073	244	391	476	520	561	9,4
488	1481	2384	2904	3173	3425	515	1545	2486	3029	3309	3572	282	454	553	604	652	11,9
542	1677	2709	3303	3610	3897	571	1749	2825	3444	3765	4065	319	516	629	687	742	13,0
593	1877	3037	3705	4050	4374	625	1957	3168	3864	4224	4561	357	578	705	771	833	14,0
646	2078	3367	4109	4492	4852	682	2167	3512	4285	4685	5060	396	641	782	855	924	16,6
700	2273	3692	4507	4929	5324	739	2371	3850	4701	5141	5553	433	703	858	939	1014	17,6
751	2473	4020	4909	5370	5801	792	2579	4193	5120	5601	6050	471	765	935	1022	1104	18,7
805	2511	4059	4949	5410	5841	849	2619	4233	5162	5643	6092	478	773	942	1030	1112	18,7
859	2711	4388	5352	5851	6318	906	2828	4576	5582	6102	6589	516	835	1019	1114	1203	21,2
910	2911	4716	5754	6292	6795	959	3036	4919	6001	6562	7086	554	898	1096	1198	1294	22,3
963	3108	5042	6154	6730	7268	1016	3241	5259	6418	7019	7581	592	960	1172	1281	1384	23,4
1017	3145	5080	6193	6769	7308	1073	3280	5298	6459	7060	7622	599	967	1179	1289	1391	23,4
1068	3349	5412	6599	7213	7788	1126	3492	5644	6882	7523	8123	638	1030	1256	1373	1483	25,9
1122	3546	5738	6999	7652	8262	1183	3698	5984	7299	7980	8617	675	1092	1333	1457	1573	27,0
1176	3741	6063	7397	8088	8735	1240	3902	6323	7715	8436	9110	712	1154	1408	1540	1663	28,1
1226	3945	6395	7804	8533	9215	1293	4114	6670	8139	8899	9611	751	1218	1486	1625	1755	30,6
1280	4142	6721	8204	8971	9689	1350	4320	7010	8556	9356	10105	789	1280	1562	1708	1845	31,7
1334	4338	7046	8602	9408	10162	1407	4524	7348	8972	9812	10598	826	1341	1638	1791	1935	32,8
1385	4379	7087	8644	9451	10205	1460	4567	7391	9016	9857	10643	834	1349	1646	1799	1943	32,8
1439	4580	7417	9048	9893	10683	1517	4776	7735	9437	10318	11142	872	1412	1723	1884	2034	35,3
1293	4155	6734	8217	8985	9703	1363	4333	7023	8570	9371	10120	791	1282	1565	1711	1847	33,1
1347	4351	7059	8616	9422	10176	1420	4538	7362	8986	9826	10613	828	1344	1640	1794	1937	34,2
1401	4547	7384	9014	9859	10649	1477	4742	7701	9402	10282	11106	866	1406	1716	1877	2027	35,3
1451	4746	7712	9417	10299	11125	1531	4950	8043	9821	10742	11603	904	1468	1793	1961	2118	36,4
1502	4946	8041	9819	10740	11601	1584	5158	8386	10241	11201	12100	942	1531	1869	2045	2209	37,4
1556	4984	8079	9859	10780	11642	1641	5198	8426	10282	11243	12142	949	1538	1877	2052	2217	37,4
1610	5023	8118	9899	10820	11683	1698	5239	8467	10324	11285	12184	956	1546	1885	2060	2224	37,4
1664	5223	8447	10301	11261	12160	1754	5447	8809	10744	11745	12682	994	1608	1961	2144	2315	40,0
1718	5423	8775	10704	11702	12636	1811	5655	9152	11164	12205	13179	1032	1671	2038	2228	2406	42,5
1768	5622	9104	11106	12143	13113	1865	5863	9495	11583	12664	13676	1070	1733	2115	2312	2497	43,6
1819	5821	9432	11508	12583	13589	1918	6071	9837	12003	13124	14173	1108	1796	2191	2396	2587	44,6
1873	6018	9758	11908	13021	14063	1975	6277	10177	12420	13581	14667	1146	1858	2267	2479	2678	45,7
1927	6215	10084	12308	13460	14537	2032	6482	10517	12837	14038	15161	1183	1920	2343	2563	2768	46,8
1981	6253	10122	12347	13499	14576	2089	6521	10556	12877	14078	15202	1191	1927	2351	2570	2775	46,8
2035	6290	10159	12385	13538	14616	2145	6561	10596	12917	14119	15243	1198	1934	2358	2577	2783	46,8
2085	6494	10492	12792	13982	15096	2199	6773	10942	13341	14583	15745	1236	1998	2435	2662	2874	49,3
2136	6697	10824	13198	14427	15577	2252	6985	11289	13765	15046	16246	1275	2061	2513	2747	2966	51,8
2190	6894	11150	13598	14865	16051	2309	7190	11629	14182	15503	16740	1313	2123	2589	2830	3056	52,9
2244	7091	11476	13998	15303	16525	2366	7396	11969	14599	15960	17234	1350	2185	2665	2914	3146	54,0
2298	7287	11801	14396	15740	16997	2423	7600	12307	15014	16416	17727	1387	2247	2741	2997	3236	55,1
2352	7483	12125	14795	16177	17470	2480	7804	12646	15430	16872	18220	1425	2309	2817	3080	3326	56,2
2402	7686	12458	15201	16621	17950	2533	8016	12993	15854	17335	18721	1463	2372	2894	3165	3418	58,7
2453	7889	12790	15607	17066	18431	2587	8228	13339	16278	17799	19222	1502	2435	2972	3249	3509	61,2
2507	8086	13116	16007	17504	18905	2643	8434	13679	16695	18256	19717	1540	2497	3048	3333	3599	62,3
2561	8283	13442	16407	17942	19379	2700	8639	14019	17112	18713	20211	1577	2559	3124	3416	3690	63,4
2615	8479	13767	16806	18379	19851	2757	8843	14358	17527	19168	20704	1614	2621	3200	3499	3780	64,4
2669	8675	14092	17204	18816	20324	2814	9048	14697	17943	19624	21197	1652	2683	3276	3582	3870	65,5
2719	8716	14133	17247	18859	20367	2867	9091	14739	17987	19669	21242	1660	2691	3284	3591	3878	65,5
2770	8757	14174	17289	18901	20410	2921	9133	14782	18031	19713	21287	1667	2699	3292	3599	3886	65,5

Таблица 37. Теплопроизводительность Гольфстрим-12В/24В КВК12(24) 37.11 и КВОК12(24) 37.11 при теплоносителе 90/70°С при разной скорости вращения вентилятора

КВК12(24)	Длина L, мм	Теплопроизводительность (Вт) при расходе теплоносителя 0,1 кг/с, при температуре воздуха в помещении tп: 20°С и теплоносителе 90/70 °С при разной скорости вращения вентилятора						22°С и теплоносителе 90/70 °С при разной скорости вращения вентилятора					
		0	1 30% min	2 50%	3 70%	4 90%	5 max	0	1 30% min	2 50%	3 70%	4 90%	5 max
37.11.060	600	92	339	552	675	739	798	88	327	533	652	713	771
37.11.070	700	135	502	823	1006	1102	1191	129	485	794	972	1064	1150
37.11.080	800	177	533	854	1039	1134	1224	170	515	824	1003	1095	1182
37.11.090	900	217	702	1129	1375	1503	1622	208	677	1090	1328	1451	1566
37.11.100	1000	260	865	1399	1707	1866	2015	249	835	1351	1648	1802	1945
37.11.110	1100	302	1056	1697	2067	2258	2437	289	1020	1639	1996	2180	2353
37.11.120	1200	342	1061	1702	2072	2263	2442	328	1025	1644	2001	2186	2358
37.11.130	1300	385	1228	1976	2407	2630	2838	368	1186	1908	2324	2539	2741
37.11.140	1400	428	1390	2245	2737	2992	3230	409	1342	2168	2643	2889	3119
37.11.150	1500	468	1555	2517	3070	3357	3625	447	1502	2431	2965	3242	3500
37.11.160	1600	510	1722	2791	3405	3723	4021	488	1663	2695	3288	3596	3883
37.11.170	1700	553	1884	3060	3736	4085	4413	529	1819	2955	3607	3945	4261
37.11.180	1800	593	2049	3332	4069	4451	4808	567	1979	3218	3929	4298	4643
37.11.190	1900	635	2081	3364	4102	4484	4841	608	2010	3249	3961	4330	4675
37.11.200	2000	678	2247	3637	4436	4849	5236	648	2170	3512	4283	4683	5057
37.11.210	2100	718	2412	3909	4769	5214	5631	687	2330	3775	4605	5036	5438
37.11.220	2200	760	2576	4179	5100	5578	6024	727	2487	4035	4925	5386	5817
37.11.230	2300	803	2607	4210	5132	5610	6057	768	2517	4065	4956	5417	5849
37.11.240	2400	843	2775	4485	5469	5978	6455	806	2680	4331	5281	5773	6233
37.11.250	2500	885	2939	4755	5801	6342	6848	847	2838	4592	5601	6124	6613
37.11.260	2600	928	3101	5025	6131	6704	7239	888	2994	4852	5921	6474	6991
37.11.270	2700	968	3269	5300	6468	7072	7638	926	3157	5118	6246	6829	7376
37.11.280	2800	1010	3433	5570	6799	7435	8030	967	3315	5379	6566	7180	7755
37.11.290	2900	1053	3595	5839	7129	7797	8422	1007	3472	5639	6885	7530	8133
37.11.300	3000	1093	3629	5873	7164	7833	8458	1046	3504	5672	6919	7564	8168
37.11.310	3100	1135	3796	6147	7499	8199	8854	1086	3665	5936	7242	7918	8550
37.11.320	3200(1600, 1600)	1020	3444	5581	6810	7447	8042	976	3325	5390	6577	7191	7766
37.11.330	3300(1700, 1600)	1063	3606	5850	7141	7809	8434	1017	3482	5650	6896	7541	8144
37.11.340	3400(1700, 1700)	1105	3768	6120	7471	8171	8825	1057	3639	5910	7215	7890	8523
37.11.350	3500(1800, 1700)	1145	3934	6392	7804	8536	9220	1096	3799	6172	7537	8243	8904
37.11.360	3600(1800, 1800)	1185	4099	6664	8138	8901	9615	1134	3958	6435	7859	8596	9285
37.11.370	3700(1900, 1800)	1228	4131	6696	8171	8934	9649	1175	3989	6466	7890	8628	9318
37.11.380	3800(1900, 1900)	1270	4163	6728	8204	8968	9683	1215	4020	6497	7922	8660	9350
37.11.390	3900(2000, 1900)	1313	4329	7001	8538	9333	10078	1256	4180	6760	8245	9013	9732
37.11.400	4000(2000, 2000)	1355	4494	7273	8871	9699	10473	1297	4340	7023	8567	9366	10113
37.11.410	4100(2100, 2000)	1395	4659	7545	9205	10064	10868	1335	4499	7286	8889	9718	10495
37.11.420	4200(2100, 2100)	1435	4825	7817	9538	10429	11262	1373	4659	7549	9211	10071	10876
37.11.430	4300(2200, 2100)	1478	4988	8087	9869	10792	11655	1414	4817	7810	9531	10422	11255
37.11.440	4400(2200, 2200)	1520	5151	8358	10201	11155	12048	1455	4974	8071	9851	10772	11635
37.11.450	4500(2300, 2200)	1563	5182	8389	10233	11187	12081	1495	5004	8101	9882	10804	11666
37.11.460	4600(2300, 2300)	1605	5213	8420	10265	11220	12113	1536	5035	8131	9913	10835	11698
37.11.470	4700(2400, 2300)	1645	5382	8695	10602	11588	12512	1574	5197	8397	10238	11191	12082
37.11.480	4800(2400, 2400)	1685	5550	8971	10938	11957	12910	1613	5360	8663	10563	11547	12467
37.11.490	4900(2500, 2400)	1728	5714	9241	11270	12320	13303	1653	5518	8924	10883	11897	12846
37.11.500	5000(2500, 2500)	1770	5877	9511	11601	12683	13695	1694	5675	9185	11203	12248	13225
37.11.510	5100(2600, 2500)	1813	6039	9780	11931	13045	14087	1735	5832	9445	11522	12597	13604
37.11.520	5200(2600, 2600)	1855	6202	10049	12262	13407	14479	1775	5989	9705	11841	12947	13982
37.11.530	5300(2700, 2600)	1895	6370	10325	12598	13776	14877	1814	6152	9970	12166	13303	14367
37.11.540	5400(2700, 2700)	1935	6539	10600	12935	14144	15275	1852	6314	10236	12491	13659	14751
37.11.550	5500(2800, 2700)	1978	6702	10870	13267	14507	15668	1893	6472	10497	12811	14009	15130
37.11.560	5600(2800, 2800)	2020	6865	11140	13598	14870	16061	1933	6630	10758	13131	14360	15510
37.11.570	5700(2900, 2800)	2063	7028	11410	13928	15232	16453	1974	6786	11018	13450	14710	15888
37.11.580	5800(2900, 2900)	2105	7190	11679	14259	15594	16844	2015	6943	11278	13769	15059	16266
37.11.590	5900(3000, 2900)	2145	7224	11713	14294	15630	16880	2053	6976	11311	13803	15094	16301
37.11.600	6000(3000, 3000)	2185	7258	11747	14329	15665	16916	2091	7009	11344	13837	15128	16335

Таблица 37. Теплопроизводительность Гольфстрим-12В/24В КВК12(24) 37.11 и КВОК12(24) 37.11 при теплоносителе 90/70°С при разной скорости вращения вентилятора

18°С и теплоносителе 90/70 °С при разной скорости вращения вентилятора						15°С и теплоносителе 90/70 °С при разной скорости вращения вентилятора					
0	1 30% min	2 50%	3 70%	4 90%	5 max	0	1 30% min	2 50%	3 70%	4 90%	5 max
96	350	571	698	764	826	103	368	600	733	802	867
141	519	851	1041	1140	1232	150	545	893	1093	1196	1293
185	551	883	1074	1173	1266	197	579	927	1128	1232	1329
227	726	1168	1422	1554	1678	241	762	1226	1493	1632	1761
271	895	1447	1765	1930	2084	288	939	1519	1853	2026	2188
316	1092	1756	2138	2335	2520	336	1147	1843	2244	2452	2646
357	1098	1761	2143	2341	2526	380	1152	1849	2250	2458	2652
402	1270	2044	2489	2720	2936	427	1333	2146	2614	2856	3082
446	1438	2322	2831	3095	3341	474	1509	2438	2972	3249	3508
488	1609	2604	3176	3472	3749	519	1689	2734	3334	3645	3936
532	1781	2886	3522	3851	4159	566	1870	3030	3698	4043	4367
577	1949	3165	3864	4226	4564	613	2046	3323	4057	4436	4792
618	2120	3446	4209	4603	4973	658	2226	3618	4419	4833	5221
663	2153	3480	4243	4638	5008	705	2260	3653	4454	4869	5257
707	2324	3761	4588	5016	5416	752	2440	3949	4817	5266	5686
749	2495	4043	4933	5394	5825	796	2620	4245	5179	5663	6115
793	2664	4322	5276	5769	6231	843	2797	4538	5539	6057	6542
838	2696	4355	5309	5803	6265	891	2831	4572	5574	6092	6577
879	2871	4639	5657	6184	6677	935	3014	4871	5939	6492	7010
924	3039	4919	6000	6559	7083	982	3191	5164	6299	6886	7436
968	3207	5197	6341	6934	7488	1029	3367	5456	6658	7280	7862
1010	3382	5482	6690	7315	7900	1074	3550	5756	7023	7680	8294
1054	3551	5762	7033	7691	8306	1121	3728	6049	7383	8074	8721
1099	3718	6040	7374	8065	8711	1168	3904	6341	7742	8467	9146
1140	3754	6075	7410	8102	8748	1213	3941	6378	7780	8506	9185
1185	3926	6358	7757	8481	9158	1260	4122	6675	8144	8904	9615
1065	3562	5773	7044	7702	8318	1132	3740	6061	7396	8087	8733
1109	3730	6051	7386	8077	8723	1179	3916	6353	7754	8480	9159
1153	3898	6330	7728	8451	9129	1226	4092	6646	8113	8873	9584
1195	4069	6611	8073	8829	9537	1271	4272	6941	8475	9269	10013
1237	4240	6893	8417	9207	9945	1315	4451	7237	8837	9666	10441
1281	4273	6926	8452	9241	9980	1362	4486	7271	8873	9702	10478
1325	4306	6959	8486	9276	10015	1409	4521	7306	8909	9738	10515
1370	4477	7241	8831	9654	10424	1457	4701	7602	9271	10135	10944
1414	4648	7523	9176	10032	10833	1504	4880	7898	9634	10532	11373
1456	4819	7804	9521	10410	11241	1548	5060	8194	9996	10929	11802
1498	4990	8086	9866	10787	11649	1593	5239	8489	10358	11325	12230
1542	5159	8365	10208	11163	12056	1640	5417	8782	10718	11719	12657
1586	5328	8645	10551	11538	12462	1687	5594	9076	11077	12114	13083
1631	5360	8677	10584	11572	12496	1734	5628	9110	11112	12149	13119
1675	5393	8709	10618	11605	12529	1781	5661	9143	11147	12184	13154
1717	5567	8994	10966	11986	12941	1826	5844	9442	11513	12584	13587
1759	5741	9279	11314	12368	13353	1870	6027	9742	11878	12984	14019
1803	5910	9558	11657	12743	13760	1917	6205	10035	12238	13379	14446
1847	6079	9838	12000	13119	14166	1964	6382	10328	12598	13773	14872
1892	6247	10116	12341	13493	14571	2012	6558	10621	12957	14166	15298
1936	6415	10395	12683	13868	14976	2059	6735	10913	13316	14559	15723
1978	6589	10679	13031	14249	15388	2103	6918	11212	13681	14960	16156
2020	6763	10964	13380	14630	15800	2148	7101	11511	14047	15360	16588
2064	6932	11244	13722	15006	16206	2195	7278	11804	14407	15754	17015
2108	7101	11523	14065	15381	16613	2242	7455	12098	14767	16148	17441
2153	7269	11802	14407	15756	17018	2289	7632	12390	15125	16541	17866
2197	7437	12080	14748	16130	17423	2336	7808	12683	15484	16935	18292
2239	7472	12115	14785	16167	17460	2381	7845	12720	15522	16973	18331
2281	7507	12150	14821	16203	17497	2425	7882	12756	15560	17012	18370

Таблица 38. Теплопроизводительность Гольфстрим-12В/24В КВК12(24) 37.11 и КВОК12(24) 37.11 при теплоносителе 75/65°С при разной скорости вращения вентилятора

КВК12(24)	Длина L, мм	Теплопроизводительность (Вт) при расходе теплоносителя 0,1 кг/с, при температуре воздуха в помещении tп: 20°С и теплоносителе 75/65°С при разной скорости вращения вентилятора						22°С и теплоносителе 75/65 °С при разной скорости вращения вентилятора					
		0	1 30% min	2 50%	3 70%	4 90%	5 max	0	1 30% min	2 50%	3 70%	4 90%	5 max
37.11.060	600	73	281	458	560	612	661	69	269	439	536	587	634
37.11.070	700	106	416	682	834	913	987	101	399	654	800	876	946
37.11.080	800	140	442	708	861	940	1014	133	424	678	825	901	972
37.11.090	900	172	581	936	1140	1245	1344	163	557	897	1093	1194	1289
37.11.100	1000	205	717	1160	1414	1546	1670	195	687	1112	1356	1483	1601
37.11.110	1100	239	875	1407	1713	1871	2019	226	839	1349	1642	1794	1936
37.11.120	1200	270	879	1411	1717	1876	2024	256	843	1353	1647	1798	1941
37.11.130	1300	304	1018	1638	1995	2179	2352	288	976	1570	1913	2090	2255
37.11.140	1400	337	1152	1861	2268	2480	2677	320	1105	1784	2175	2377	2567
37.11.150	1500	369	1289	2086	2545	2782	3004	350	1236	2000	2440	2668	2881
37.11.160	1600	402	1427	2313	2822	3086	3333	382	1368	2218	2706	2959	3195
37.11.170	1700	436	1562	2536	3096	3386	3657	413	1497	2432	2968	3247	3507
37.11.180	1800	468	1699	2761	3372	3689	3984	443	1629	2648	3233	3537	3820
37.11.190	1900	501	1725	2788	3400	3716	4012	475	1654	2673	3260	3563	3847
37.11.200	2000	535	1862	3014	3676	4019	4340	507	1786	2890	3525	3854	4161
37.11.210	2100	566	1999	3239	3953	4322	4667	537	1917	3106	3790	4144	4475
37.11.220	2200	600	2135	3463	4227	4623	4993	569	2047	3321	4053	4432	4787
37.11.230	2300	633	2160	3489	4254	4649	5020	601	2071	3345	4079	4458	4813
37.11.240	2400	665	2300	3717	4533	4955	5350	630	2205	3564	4346	4751	5129
37.11.250	2500	698	2435	3941	4807	5256	5675	662	2335	3779	4609	5039	5442
37.11.260	2600	732	2570	4164	5081	5556	6000	694	2464	3993	4872	5327	5753
37.11.270	2700	763	2710	4393	5360	5861	6330	724	2598	4212	5140	5620	6069
37.11.280	2800	797	2845	4617	5635	6162	6656	756	2728	4426	5403	5908	6381
37.11.290	2900	831	2979	4840	5909	6462	6980	788	2857	4640	5665	6196	6693
37.11.300	3000	862	3008	4868	5938	6492	7010	818	2884	4667	5693	6224	6721
37.11.310	3100	896	3146	5094	6215	6795	7338	849	3016	4885	5959	6516	7036
37.11.320	3200(1600, 1600)	805	2854	4626	5644	6172	6665	763	2737	4435	5412	5918	6391
37.11.330	3300(1700, 1600)	838	2989	4849	5918	6472	6990	795	2866	4649	5674	6205	6702
37.11.340	3400(1700, 1700)	872	3123	5072	6192	6772	7314	827	2995	4863	5937	6493	7013
37.11.350	3500(1800, 1700)	903	3260	5297	6468	7074	7642	857	3126	5079	6202	6783	7327
37.11.360	3600(1800, 1800)	935	3397	5523	6745	7377	7969	887	3257	5296	6467	7073	7641
37.11.370	3700(1900, 1800)	969	3424	5550	6772	7405	7997	919	3283	5321	6493	7100	7668
37.11.380	3800(1900, 1900)	1002	3450	5576	6799	7432	8025	950	3308	5347	6519	7126	7694
37.11.390	3900(2000, 1900)	1036	3587	5802	7076	7735	8352	982	3440	5563	6785	7417	8008
37.11.400	4000(2000, 2000)	1069	3725	6028	7352	8038	8680	1014	3571	5780	7050	7707	8322
37.11.410	4100(2100, 2000)	1101	3862	6253	7629	8341	9007	1044	3703	5996	7315	7997	8636
37.11.420	4200(2100, 2100)	1132	3999	6479	7905	8643	9334	1074	3834	6212	7580	8287	8950
37.11.430	4300(2200, 2100)	1166	4134	6703	8180	8944	9660	1106	3964	6427	7843	8576	9262
37.11.440	4400(2200, 2200)	1199	4269	6927	8454	9245	9985	1137	4093	6641	8106	8865	9574
37.11.450	4500(2300, 2200)	1233	4295	6952	8481	9272	10012	1169	4118	6666	8132	8890	9600
37.11.460	4600(2300, 2300)	1267	4321	6978	8507	9299	10039	1201	4143	6691	8157	8916	9626
37.11.470	4700(2400, 2300)	1298	4460	7207	8786	9604	10369	1231	4277	6910	8425	9209	9942
37.11.480	4800(2400, 2400)	1330	4600	7435	9066	9910	10699	1261	4411	7129	8692	9502	10259
37.11.490	4900(2500, 2400)	1363	4735	7659	9340	10211	11025	1293	4540	7343	8956	9790	10571
37.11.500	5000(2500, 2500)	1397	4871	7883	9615	10512	11351	1325	4670	7558	9219	10079	10883
37.11.510	5100(2600, 2500)	1430	5005	8106	9889	10812	11675	1356	4799	7772	9481	10366	11194
37.11.520	5200(2600, 2600)	1464	5140	8329	10162	11112	12000	1388	4928	7986	9744	10654	11506
37.11.530	5300(2700, 2600)	1495	5280	8557	10441	11417	12330	1418	5062	8205	10012	10947	11822
37.11.540	5400(2700, 2700)	1527	5419	8785	10721	11722	12660	1448	5196	8424	10279	11240	12139
37.11.550	5500(2800, 2700)	1560	5554	9009	10995	12023	12986	1480	5326	8638	10542	11528	12451
37.11.560	5600(2800, 2800)	1594	5690	9233	11270	12324	13311	1512	5456	8853	10806	11817	12763
37.11.570	5700(2900, 2800)	1628	5824	9456	11544	12624	13636	1543	5585	9067	11068	12105	13074
37.11.580	5800(2900, 2900)	1661	5959	9679	11817	12925	13960	1575	5714	9281	11331	12392	13386
37.11.590	5900(3000, 2900)	1693	5987	9708	11846	12954	13990	1605	5741	9308	11359	12420	13414
37.11.600	6000(3000, 3000)	1724	6015	9736	11876	12983	14020	1635	5768	9335	11387	12449	13442

Таблица 38. Теплопроизводительность Гольфстрим-12В/24В КВК12(24) 37.11 и КВОК12(24) 37.11 при теплоносителе 75/65°С при разной скорости вращения вентилятора

18°С и теплоносителе 75/65 °С при разной скорости вращения вентилятора						15°С и теплоносителе 75/65 °С при разной скорости вращения вентилятора					
0	1 30% min	2 50%	3 70%	4 90%	5 max	0	1 30% min	2 50%	3 70%	4 90%	5 max
77	292	477	583	637	689	83	310	505	617	675	0,730
112	433	710	869	951	1028	121	459	752	920	1007	1,089
147	460	737	896	979	1056	158	487	780	949	1037	1,119
181	605	974	1187	1297	1400	194	641	1032	1257	1374	1,483
216	746	1207	1473	1610	1738	232	791	1279	1560	1706	1,842
251	911	1465	1783	1948	2103	270	965	1552	1889	2064	2,228
284	916	1469	1788	1953	2107	306	970	1557	1894	2069	2,233
320	1059	1705	2077	2269	2449	344	1122	1806	2200	2404	2,595
355	1200	1937	2362	2582	2787	382	1271	2053	2502	2735	2,953
388	1342	2172	2650	2897	3128	418	1422	2301	2807	3069	3,314
423	1486	2408	2938	3213	3470	455	1574	2551	3113	3404	3,676
459	1626	2640	3224	3526	3808	493	1723	2798	3415	3735	4,034
492	1769	2875	3511	3841	4149	529	1874	3046	3720	4069	4,395
527	1796	2903	3540	3869	4178	567	1903	3076	3750	4100	4,426
563	1939	3138	3828	4185	4519	605	2054	3325	4055	4434	4,788
596	2082	3373	4115	4500	4859	641	2206	3574	4360	4767	5,149
631	2223	3606	4401	4813	5198	679	2355	3821	4663	5099	5,508
666	2249	3633	4429	4841	5227	717	2383	3849	4692	5129	5,537
700	2395	3871	4720	5159	5570	753	2537	4101	5000	5466	5,902
735	2536	4104	5006	5472	5909	790	2687	4348	5303	5798	6,261
770	2676	4336	5291	5785	6247	828	2835	4594	5605	6129	6,619
803	2821	4574	5581	6103	6591	864	2989	4846	5913	6466	6,983
839	2962	4807	5867	6416	6930	902	3138	5093	6216	6798	7,342
874	3102	5039	6152	6729	7268	940	3287	5339	6518	7129	7,700
907	3132	5069	6183	6759	7299	976	3318	5370	6550	7161	7,733
943	3275	5304	6471	7075	7641	1014	3470	5620	6856	7496	8,095
847	2972	4816	5877	6426	6940	911	3148	5103	6227	6808	7,353
882	3112	5049	6162	6739	7278	949	3297	5349	6529	7139	7,711
918	3252	5281	6447	7051	7616	987	3445	5595	6831	7470	8,069
951	3394	5516	6735	7366	7957	1023	3596	5844	7135	7804	8,430
984	3537	5751	7023	7681	8297	1058	3747	6093	7440	8138	8,791
1019	3565	5778	7051	7710	8326	1096	3777	6122	7470	8169	8,822
1055	3592	5806	7080	7739	8356	1134	3806	6151	7501	8199	8,853
1090	3735	6041	7368	8054	8697	1172	3957	6400	7806	8533	9,214
1125	3878	6276	7656	8370	9038	1210	4109	6650	8111	8867	9,575
1158	4021	6511	7943	8685	9378	1246	4260	6898	8416	9201	9,936
1192	4163	6746	8231	9000	9719	1282	4411	7147	8720	9535	10,297
1227	4304	6979	8517	9313	10058	1320	4560	7394	9023	9867	10,656
1262	4445	7212	8803	9626	10397	1358	4710	7641	9326	10199	11,015
1297	4472	7239	8830	9654	10425	1396	4738	7670	9356	10228	11,045
1333	4499	7266	8858	9682	10453	1434	4767	7698	9385	10258	11,075
1366	4644	7504	9149	10000	10797	1469	4921	7950	9693	10595	11,439
1399	4790	7741	9439	10318	11141	1505	5075	8202	10001	10932	11,803
1434	4931	7974	9725	10632	11480	1543	5224	8449	10304	11264	12,162
1470	5072	8208	10011	10945	11818	1581	5373	8696	10607	11596	12,521
1505	5212	8440	10296	11257	12157	1619	5522	8942	10909	11927	12,880
1540	5352	8672	10581	11570	12495	1657	5670	9188	11211	12258	13,238
1574	5497	8910	10872	11888	12838	1693	5824	9440	11519	12595	13,602
1607	5643	9147	11162	12206	13182	1728	5978	9691	11826	12932	13,966
1642	5783	9381	11448	12519	13521	1766	6127	9938	12129	13264	14,325
1677	5924	9614	11734	12832	13860	1804	6277	10185	12432	13596	14,684
1713	6064	9846	12019	13145	14198	1842	6425	10432	12734	13927	15,042
1748	6205	10078	12305	13457	14536	1880	6574	10678	13036	14258	15,400
1781	6234	10108	12335	13488	14567	1916	6605	10709	13068	14290	15,433
1814	6263	10137	12365	13518	14598	1952	6636	10740	13100	14322	15,466

Размеры конвектора Гольфстрим-12В/24В
КВК12(24) 27.14.060…600 ВКП (ВП, ВУП, ВРП)

КВК12(24) 27.14.060…310 ВКП (ВП, ВУП, ВРП)-Л

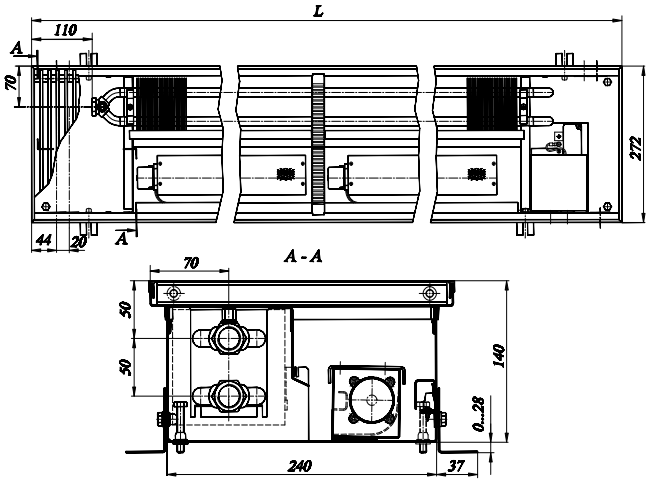

КВК12(24) 27.14.320…600 ВКП (ВП, ВУП, ВРП)-ПП

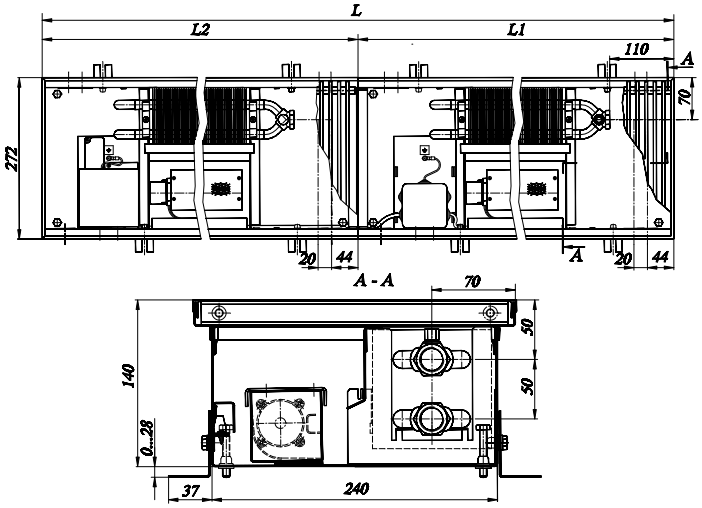

КВК12(24) 27.14.320…600-ЛП

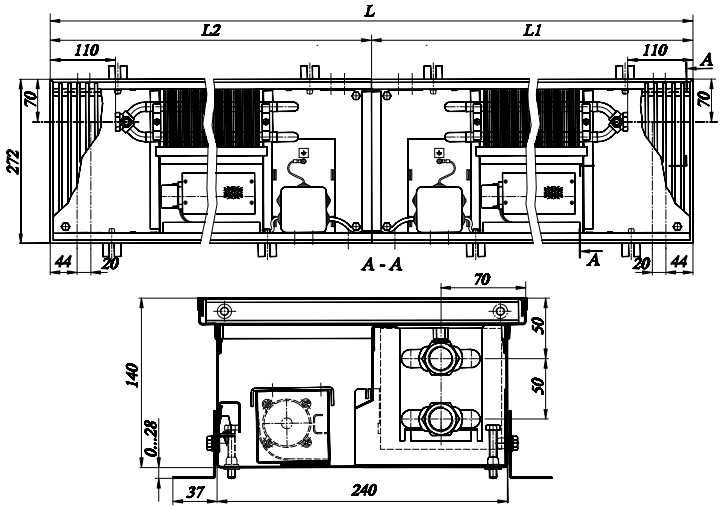

Таблица 39. Теплопроизводительность Гольфстрим-12В/24В КВК12(24) 27.14 и КВОК12(24) 27.14 при теплоносителе 95/55°С при разной скорости вращения вентилятора

КВК12(24)	Длина L, мм	Теплопроизводительность (Вт) при расходе теплоносителя 0,1 кг/с, при температуре воздуха в помещении tп:											
		20°С и теплоносителе 95/85 °С при разной скорости вращения вентилятора						22°С и теплоносителе 95/85 °С при разной скорости вращения вентилятора					
		0	1 30% min	2 50%	3 70%	4 90%	5 max	0	1 30% min	2 50%	3 70%	4 90%	5 max
27.14.060	600	122	410	700	858	951	1043	117	398	679	833	923	1012
27.14.070	700	164	597	1032	1268	1408	1545	158	579	1002	1231	1367	1500
27.14.080	800	209	637	1072	1309	1449	1587	201	618	1040	1270	1406	1540
27.14.090	900	251	829	1408	1724	1911	2094	242	805	1367	1673	1855	2032
27.14.100	1000	293	1016	1740	2134	2368	2596	282	986	1689	2071	2298	2520
27.14.110	1100	338	1217	2086	2559	2839	3113	325	1181	2025	2484	2755	3021
27.14.120	1200	381	1243	2112	2586	2867	3141	367	1206	2050	2510	2783	3049
27.14.130	1300	422	1434	2448	3000	3327	3647	406	1392	2376	2912	3229	3540
27.14.140	1400	467	1624	2783	3414	3787	4153	450	1576	2701	3314	3676	4031
27.14.150	1500	510	1812	3116	3825	4245	4656	491	1759	3024	3712	4120	4519
27.14.160	1600	551	1848	3152	3863	4283	4694	531	1794	3059	3749	4157	4556
27.14.170	1700	597	2042	3491	4280	4747	5204	575	1982	3388	4154	4607	5051
27.14.180	1800	639	2230	3824	4691	5205	5707	615	2164	3712	4553	5052	5539
27.14.190	1900	681	2417	4155	5101	5661	6209	656	2346	4033	4951	5494	6026
27.14.200	2000	726	2457	4195	5142	5703	6251	699	2385	4072	4991	5535	6067
27.14.210	2100	768	2799	4827	5930	6583	7222	740	2717	4685	5756	6389	7010
27.14.220	2200	810	2986	5159	6340	7040	7724	780	2898	5007	6154	6833	7497
27.14.230	2300	855	3180	5497	6757	7504	8234	823	3086	5335	6558	7283	7992
27.14.240	2400	898	3368	5830	7168	7961	8737	865	3269	5659	6957	7727	8480
27.14.250	2500	939	3554	6162	7578	8418	9239	904	3449	5981	7355	8170	8967
27.14.260	2600	984	3594	6202	7620	8460	9281	948	3488	6020	7396	8211	9008
27.14.270	2700	1027	3786	6538	8035	8921	9788	989	3675	6346	7799	8659	9500
27.14.280	2800	1068	3973	6870	8445	9378	10290	1029	3856	6668	8197	9102	9987
27.14.290	2900	1114	4163	7205	8858	9838	10796	1073	4041	6993	8597	9549	10478
27.14.300	3000	1156	4201	7242	8897	9877	10835	1113	4077	7029	8635	9586	10516
27.14.310	3100	1198	4541	7873	9683	10756	11805	1154	4407	7641	9398	10440	11458
27.14.320	3200(1600, 1600)	1102	3696	6304	7726	8566	9388	1061	3587	6119	7499	8314	9112
27.14.330	3300(1700, 1600)	1148	3890	6643	8143	9030	9898	1106	3776	6448	7903	8764	9607
27.14.340	3400(1700, 1700)	1194	4084	6982	8560	9494	10408	1150	3964	6777	8308	9215	10102
27.14.350	3500(1800, 1700)	1236	4272	7315	8971	9952	10911	1190	4146	7100	8707	9659	10590
27.14.360	3600(1800, 1800)	1278	4460	7648	9382	10410	11414	1231	4329	7423	9106	10104	11078
27.14.370	3700(1900, 1800)	1320	4647	7979	9792	10866	11916	1271	4510	7744	9504	10546	11565
27.14.380	3800(1900, 1900)	1362	4834	8310	10202	11322	12418	1312	4692	8066	9902	10989	12053
27.14.390	3900(2000, 1900)	1407	4874	8350	10243	11364	12460	1355	4731	8104	9942	11030	12093
27.14.400	4000(2000, 2000)	1452	4914	8390	10284	11406	12502	1398	4769	8143	9981	11070	12134
27.14.410	4100(2100, 2000)	1494	5256	9022	11072	12286	13473	1439	5101	8757	10746	11925	13077
27.14.420	4200(2100, 2100)	1536	5598	9654	11860	13166	14444	1479	5433	9370	11511	12779	14019
27.14.430	4300(2200, 2100)	1578	5785	9986	12270	13623	14946	1520	5615	9692	11909	13222	14506
27.14.440	4400(2200, 2200)	1620	5972	10318	12680	14080	15448	1560	5796	10014	12307	13666	14994
27.14.450	4500(2300, 2200)	1665	6166	10656	13097	14544	15958	1603	5985	10343	12712	14116	15489
27.14.460	4600(2300, 2300)	1710	6360	10994	13514	15008	16468	1647	6173	10671	13116	14567	15984
27.14.470	4700(2400, 2300)	1753	6548	11327	13925	15465	16971	1688	6355	10994	13515	15010	16472
27.14.480	4800(2400, 2400)	1796	6736	11660	14336	15922	17474	1730	6538	11317	13914	15454	16960
27.14.490	4900(2500, 2400)	1837	6922	11992	14746	16379	17976	1769	6718	11639	14312	15897	17447
27.14.500	5000(2500, 2500)	1878	7108	12324	15156	16836	18478	1809	6899	11961	14710	16341	17934
27.14.510	5100(2600, 2500)	1923	7148	12364	15198	16878	18520	1852	6938	12000	14751	16382	17975
27.14.520	5200(2600, 2600)	1968	7188	12404	15240	16920	18562	1895	6977	12039	14792	16422	18016
27.14.530	5300(2700, 2600)	2011	7380	12740	15655	17381	19069	1937	7163	12365	15194	16870	18508
27.14.540	5400(2700, 2700)	2054	7572	13076	16070	17842	19576	1978	7349	12691	15597	17317	19000
27.14.550	5500(2800, 2700)	2095	7759	13408	16480	18299	20078	2018	7531	13014	15995	17761	19487
27.14.560	5600(2800, 2800)	2136	7946	13740	16890	18756	20580	2057	7712	13336	16393	18204	19975
27.14.570	5700(2900, 2800)	2182	8136	14075	17303	19216	21086	2101	7897	13661	16794	18651	20466
27.14.580	5800(2900, 2900)	2228	8326	14410	17716	19676	21592	2146	8081	13986	17195	19097	20957
27.14.590	5900(3000, 2900)	2270	8364	14447	17755	19715	21631	2186	8118	14022	17233	19135	20995
27.14.600	6000(3000, 3000)	2312	8402	14484	17794	19754	21670	2226	8155	14058	17271	19173	21033

Таблица 39. Теплопроизводительность Гольфстрим-12В/24В КВК12(24) 27.14 и КВОК12(24) 27.14 при теплоносителе 95/55°С при разной скорости вращения вентилятора

18°С и теплоносителе 95/85 °С при разной скорости вращения вентилятора						15°С и теплоносителе 95/85 °С при разной скорости вращения вентилятора						24°С и теплоносителе 7/11 °С (режим охлаж.) КВОК12(24) при разной скорости вращения вентилятора					Потребляемая мощность вентиляторов, Вт
0	1 30% min	2 50%	3 70%	4 90%	5 max	0	1 30% min	2 50%	3 70%	4 90%	5 max	1 30% min	2 50%	3 70%	4 90%	5 max	
127	422	721	883	979	1074	133	440	752	921	1021	1120	80	137	168	186	204	3,6
170	615	1062	1305	1449	1590	179	641	1108	1361	1512	1659	117	202	249	276	303	4,7
217	656	1104	1348	1492	1634	229	684	1151	1405	1556	1704	125	210	257	284	311	4,7
260	853	1449	1775	1967	2156	275	890	1512	1851	2052	2248	162	276	338	375	410	7,2
304	1046	1791	2197	2438	2672	320	1091	1868	2291	2542	2787	199	341	418	464	509	8,3
351	1253	2147	2634	2923	3205	370	1307	2240	2747	3048	3342	239	409	502	556	610	9,4
395	1280	2174	2662	2951	3233	417	1335	2268	2776	3078	3372	244	414	507	562	616	9,4
438	1476	2520	3088	3425	3754	462	1540	2628	3221	3572	3916	281	480	588	652	715	11,9
484	1672	2865	3515	3898	4275	511	1744	2988	3665	4066	4459	318	545	669	742	814	13,0
529	1865	3208	3938	4370	4793	558	1945	3345	4107	4558	4999	355	611	750	832	913	14,0
572	1902	3245	3977	4409	4832	603	1984	3384	4148	4598	5040	362	618	757	839	920	14,0
619	2102	3594	4406	4887	5357	653	2192	3748	4595	5097	5587	400	684	839	930	1020	16,6
663	2296	3937	4829	5358	5875	699	2394	4106	5036	5588	6127	437	750	919	1020	1119	17,6
706	2488	4277	5251	5828	6392	745	2595	4461	5477	6078	6666	474	814	1000	1110	1217	18,7
753	2529	4319	5293	5871	6435	794	2638	4504	5521	6123	6711	482	822	1008	1118	1225	18,7
797	2881	4969	6105	6777	7435	840	3005	5183	6367	7068	7754	549	946	1162	1290	1416	22,3
840	3074	5311	6527	7247	7951	886	3206	5539	6807	7558	8293	585	1011	1243	1380	1514	23,4
887	3274	5659	6956	7725	8476	935	3414	5902	7255	8057	8840	623	1077	1324	1471	1614	25,9
931	3467	6002	7379	8195	8994	982	3616	6259	7696	8547	9380	660	1143	1405	1560	1712	27,0
974	3659	6343	7801	8666	9511	1027	3816	6616	8136	9038	9919	697	1208	1485	1650	1811	28,1
1021	3700	6385	7844	8709	9554	1076	3859	6659	8181	9083	9965	704	1216	1494	1658	1819	28,1
1065	3897	6730	8272	9184	10076	1123	4065	7020	8627	9578	10509	742	1281	1575	1749	1918	30,6
1108	4090	7072	8694	9654	10593	1168	4266	7376	9067	10069	11048	779	1347	1655	1838	2017	31,7
1156	4286	7417	9119	10128	11114	1219	4470	7736	9510	10563	11591	816	1412	1736	1928	2116	32,8
1199	4325	7455	9159	10168	11154	1264	4510	7775	9552	10604	11633	823	1419	1744	1936	2124	32,8
1243	4675	8105	9968	11073	12153	1310	4875	8453	10396	11548	12674	890	1543	1898	2108	2314	36,4
1143	3805	6490	7953	8818	9664	1205	3968	6768	8295	9197	10079	724	1236	1514	1679	1840	28,0
1191	4005	6839	8383	9296	10189	1256	4176	7132	8743	9695	10627	762	1302	1596	1770	1940	30,6
1239	4204	7188	8812	9774	10714	1306	4385	7496	9190	10193	11175	800	1368	1678	1861	2040	33,2
1282	4398	7530	9235	10245	11232	1352	4587	7854	9632	10685	11715	837	1434	1758	1951	2139	34,2
1326	4591	7873	9658	10716	11750	1398	4788	8211	10073	11177	12255	874	1499	1839	2040	2237	35,2
1369	4784	8214	10080	11186	12267	1444	4989	8567	10513	11666	12794	911	1564	1919	2130	2336	36,3
1413	4976	8555	10502	11655	12784	1490	5190	8922	10953	12156	13333	947	1629	2000	2219	2434	37,4
1459	5017	8596	10545	11699	12827	1539	5233	8965	10997	12201	13378	955	1637	2008	2227	2442	37,4
1506	5059	8637	10587	11742	12870	1588	5276	9008	11041	12246	13423	963	1644	2016	2236	2450	37,4
1550	5411	9288	11398	12648	13870	1634	5643	9686	11887	13191	14465	1030	1768	2170	2408	2641	41,0
1593	5763	9938	12209	13554	14869	1680	6010	10365	12733	14136	15508	1097	1892	2325	2581	2831	44,6
1637	5955	10280	12631	14024	15386	1726	6211	10721	13174	14626	16047	1134	1957	2405	2670	2929	45,7
1680	6148	10622	13053	14495	15903	1772	6412	11078	13614	15117	16586	1171	2022	2485	2760	3028	46,8
1727	6348	10970	13483	14972	16428	1821	6620	11441	14062	15615	17133	1209	2089	2567	2851	3128	49,3
1774	6547	11318	13912	15450	16953	1870	6828	11804	14509	16113	17681	1247	2155	2649	2942	3228	51,8
1818	6741	11660	14335	15920	17471	1917	7030	12161	14951	16604	18221	1283	2220	2729	3031	3326	52,9
1863	6934	12003	14758	16391	17988	1965	7232	12519	15392	17095	18761	1320	2285	2810	3121	3425	54,0
1906	7126	12345	15180	16861	18505	2009	7432	12875	15832	17585	19300	1357	2350	2890	3210	3523	55,1
1948	7317	12687	15602	17332	19022	2054	7631	13232	16272	18076	19839	1393	2416	2971	3300	3622	56,2
1995	7358	12728	15645	17375	19065	2103	7674	13275	16317	18121	19884	1401	2423	2979	3308	3630	56,2
2041	7400	12769	15689	17418	19108	2153	7717	13318	16362	18166	19929	1409	2431	2987	3316	3638	56,2
2086	7597	13115	16116	17893	19630	2200	7924	13678	16808	18661	20473	1446	2497	3068	3407	3738	58,7
2131	7795	13461	16543	18367	20152	2247	8130	14039	17254	19156	21018	1484	2563	3150	3497	3837	61,2
2173	7987	13803	16965	18838	20669	2292	8330	14395	17694	19647	21557	1521	2628	3230	3587	3935	62,3
2216	8180	14145	17387	19308	21186	2336	8531	14752	18134	20137	22096	1557	2693	3310	3676	4034	63,4
2263	8376	14489	17812	19782	21707	2387	8735	15112	18577	20631	22639	1595	2759	3391	3766	4133	64,5
2311	8571	14834	18238	20255	22228	2437	8939	15471	19021	21125	23182	1632	2824	3472	3856	4232	65,6
2355	8610	14872	18278	20295	22268	2483	8980	15511	19063	21167	23224	1639	2832	3480	3864	4240	65,6
2398	8649	14910	18318	20336	22308	2529	9021	15551	19105	21209	23266	1647	2839	3488	3872	4247	65,6

Таблица 40. Теплопроизводительность Гольфстрим-12В/24В КВК12(24) 27.14 и КВОК12(24) 27.14 при теплоносителе 90/70°С при разной скорости вращения вентилятора

КВК12(24)	Длина L, мм	Теплопроизводительность (Вт) при расходе теплоносителя 0,1 кг/с, при температуре воздуха в помещении tп: 20°С и теплоносителе 90/70 °С при разной скорости вращения вентилятора						22°С и теплоносителе 90/70 °С при разной скорости вращения вентилятора					
		0	1 30% min	2 50%	3 70%	4 90%	5 max	0	1 30% min	2 50%	3 70%	4 90%	5 max
27.14.060	600	100	350	597	732	811	890	96	338	577	707	784	859
27.14.070	700	134	509	880	1082	1201	1318	128	492	850	1045	1160	1273
27.14.080	800	171	543	915	1117	1236	1354	164	525	883	1078	1194	1308
27.14.090	900	205	707	1201	1471	1630	1787	197	683	1160	1420	1574	1725
27.14.100	1000	240	867	1485	1821	2020	2215	229	837	1434	1758	1951	2139
27.14.110	1100	277	1038	1780	2183	2422	2656	265	1003	1719	2108	2339	2565
27.14.120	1200	312	1061	1802	2206	2446	2680	298	1024	1740	2131	2362	2588
27.14.130	1300	345	1223	2089	2560	2839	3112	330	1181	2017	2472	2741	3005
27.14.140	1400	382	1386	2374	2913	3231	3543	366	1338	2293	2813	3120	3422
27.14.150	1500	417	1546	2659	3263	3622	3972	399	1493	2567	3151	3497	3836
27.14.160	1600	451	1577	2689	3296	3654	4005	431	1523	2597	3183	3529	3867
27.14.170	1700	489	1742	2978	3652	4050	4440	468	1682	2876	3526	3911	4288
27.14.180	1800	523	1903	3263	4002	4441	4869	500	1837	3151	3865	4288	4702
27.14.190	1900	557	2062	3545	4352	4830	5297	533	1991	3423	4203	4664	5116
27.14.200	2000	594	2096	3579	4387	4866	5333	569	2024	3456	4237	4699	5150
27.14.210	2100	629	2388	4118	5059	5617	6162	601	2306	3977	4886	5424	5950
27.14.220	2200	663	2548	4402	5409	6006	6590	634	2460	4251	5224	5800	6364
27.14.230	2300	700	2713	4690	5765	6402	7025	670	2620	4529	5567	6183	6784
27.14.240	2400	735	2874	4974	6116	6792	7454	703	2775	4803	5906	6559	7199
27.14.250	2500	768	3032	5257	6465	7182	7883	735	2928	5077	6244	6936	7612
27.14.260	2600	805	3066	5291	6501	7218	7918	771	2961	5110	6278	6970	7647
27.14.270	2700	841	3230	5578	6855	7611	8351	804	3119	5387	6620	7350	8064
27.14.280	2800	874	3390	5861	7205	8001	8779	836	3273	5660	6958	7727	8478
27.14.290	2900	912	3552	6147	7558	8394	9211	872	3430	5936	7298	8106	8895
27.14.300	3000	946	3584	6179	7591	8427	9244	905	3461	5967	7330	8138	8927
27.14.310	3100	980	3874	6717	8261	9177	10072	938	3741	6487	7978	8862	9726
27.14.320	3200(1600, 1600)	902	3153	5378	6592	7308	8010	863	3045	5194	6366	7058	7735
27.14.330	3300(1700, 1600)	940	3319	5668	6948	7704	8445	899	3205	5473	6709	7440	8155
27.14.340	3400(1700, 1700)	977	3484	5957	7303	8100	8880	935	3365	5753	7053	7822	8575
27.14.350	3500(1800, 1700)	1012	3645	6241	7654	8491	9309	968	3520	6027	7391	8200	8990
27.14.360	3600(1800, 1800)	1046	3805	6525	8005	8882	9738	1001	3675	6301	7730	8577	9404
27.14.370	3700(1900, 1800)	1080	3965	6808	8354	9271	10167	1034	3829	6574	8068	8953	9818
27.14.380	3800(1900, 1900)	1115	4124	7090	8704	9660	10595	1067	3983	6847	8406	9328	10231
27.14.390	3900(2000, 1900)	1151	4158	7124	8739	9696	10631	1102	4016	6880	8439	9363	10266
27.14.400	4000(2000, 2000)	1188	4193	7158	8774	9731	10667	1137	4049	6913	8473	9398	10301
27.14.410	4100(2100, 2000)	1223	4484	7697	9446	10482	11495	1170	4330	7433	9122	10123	11101
27.14.420	4200(2100, 2100)	1257	4776	8237	10119	11233	12323	1203	4612	7954	9772	10848	11901
27.14.430	4300(2200, 2100)	1291	4936	8520	10469	11623	12752	1236	4766	8228	10109	11224	12314
27.14.440	4400(2200, 2200)	1326	5095	8803	10818	12013	13180	1269	4920	8501	10447	11601	12728
27.14.450	4500(2300, 2200)	1363	5261	9092	11174	12409	13615	1304	5080	8780	10791	11983	13148
27.14.460	4600(2300, 2300)	1399	5426	9380	11530	12805	14050	1339	5240	9058	11134	12365	13568
27.14.470	4700(2400, 2300)	1435	5587	9664	11881	13195	14479	1373	5395	9332	11473	12742	13983
27.14.480	4800(2400, 2400)	1470	5747	9948	12231	13584	14909	1406	5550	9607	11812	13118	14397
27.14.490	4900(2500, 2400)	1503	5906	10231	12581	13974	15337	1439	5703	9880	12149	13495	14811
27.14.500	5000(2500, 2500)	1537	6064	10515	12931	14364	15765	1471	5856	10154	12487	13871	15224
27.14.510	5100(2600, 2500)	1574	6099	10549	12967	14400	15801	1506	5889	10187	12522	13906	15259
27.14.520	5200(2600, 2600)	1611	6133	10583	13003	14436	15837	1541	5922	10220	12556	13941	15293
27.14.530	5300(2700, 2600)	1646	6297	10870	13357	14829	16269	1575	6080	10497	12898	14320	15711
27.14.540	5400(2700, 2700)	1681	6460	11156	13711	15223	16702	1609	6239	10773	13240	14700	16129
27.14.550	5500(2800, 2700)	1715	6620	11440	14061	15612	17130	1641	6393	11047	13578	15077	16542
27.14.560	5600(2800, 2800)	1748	6779	11723	14410	16002	17559	1673	6547	11321	13916	15453	16956
27.14.570	5700(2900, 2800)	1786	6942	12009	14763	16395	17990	1709	6703	11597	14256	15832	17373
27.14.580	5800(2900, 2900)	1823	7104	12294	15115	16787	18422	1745	6860	11873	14596	16211	17790
27.14.590	5900(3000, 2900)	1858	7136	12326	15148	16821	18455	1778	6891	11903	14629	16243	17822
27.14.600	6000(3000, 3000)	1892	7168	12358	15182	16854	18489	1811	6922	11934	14661	16276	17854

Таблица 40. Теплопроизводительность Гольфстрим-12В/24В КВК12(24) 27.14 и КВОК12(24) 27.14 при теплоносителе 90/70°С при разной скорости вращения вентилятора

18°С и теплоносителе 90/70 °С при разной скорости вращения вентилятора						15°С и теплоносителе 90/70 °С при разной скорости вращения вентилятора					
0	1 30% min	2 50%	3 70%	4 90%	5 max	0	1 30% min	2 50%	3 70%	4 90%	5 max
104	362	618	757	839	920	111	380	649	795	881	966
140	527	911	1119	1243	1363	149	553	956	1175	1305	1431
178	562	946	1155	1279	1401	190	590	993	1213	1343	1470
214	732	1243	1521	1686	1848	228	768	1305	1597	1771	1940
250	897	1536	1883	2090	2291	266	941	1612	1977	2194	2405
289	1074	1841	2258	2505	2747	307	1128	1933	2371	2630	2884
325	1097	1864	2282	2530	2772	346	1152	1957	2396	2656	2910
360	1265	2160	2647	2936	3218	383	1329	2268	2780	3082	3379
399	1433	2456	3013	3342	3665	424	1505	2578	3163	3509	3848
436	1599	2750	3376	3746	4109	463	1679	2887	3544	3933	4314
471	1631	2782	3409	3780	4142	500	1712	2920	3579	3968	4349
510	1802	3081	3777	4189	4593	542	1892	3234	3965	4398	4822
546	1968	3375	4140	4593	5036	580	2066	3543	4346	4822	5288
582	2133	3667	4502	4996	5479	618	2239	3850	4726	5245	5753
620	2168	3702	4538	5033	5516	659	2276	3887	4764	5284	5792
656	2470	4260	5233	5809	6373	697	2593	4472	5494	6099	6691
692	2635	4553	5595	6213	6816	736	2767	4780	5874	6523	7156
730	2806	4851	5963	6622	7266	776	2946	5093	6260	6953	7629
767	2972	5145	6326	7026	7710	816	3120	5402	6641	7376	8095
802	3136	5438	6688	7429	8153	853	3293	5709	7021	7799	8560
840	3172	5473	6725	7466	8190	894	3330	5746	7060	7838	8599
877	3341	5770	7091	7873	8638	933	3508	6058	7445	8265	9069
912	3506	6063	7453	8276	9081	970	3681	6365	7824	8689	9534
951	3674	6358	7817	8682	9527	1012	3857	6675	8207	9115	10003
987	3707	6391	7852	8716	9562	1050	3892	6710	8243	9151	10039
1023	4007	6948	8545	9492	10418	1088	4207	7294	8971	9966	10937
941	3262	5563	6818	7559	8285	1001	3424	5841	7158	7936	8698
980	3433	5862	7186	7969	8735	1043	3604	6155	7545	8366	9171
1020	3604	6162	7554	8378	9185	1084	3784	6469	7931	8796	9643
1056	3770	6455	7917	8783	9629	1122	3958	6777	8312	9221	10109
1091	3936	6749	8280	9187	10073	1161	4132	7086	8693	9645	10575
1127	4101	7041	8641	9589	10516	1199	4305	7393	9072	10067	11040
1163	4266	7334	9003	9992	10959	1237	4479	7699	9452	10490	11505
1202	4301	7369	9039	10029	10996	1278	4516	7736	9490	10529	11544
1240	4337	7404	9076	10066	11033	1319	4553	7773	9528	10568	11583
1276	4638	7962	9771	10842	11890	1357	4870	8359	10258	11383	12483
1312	4940	8520	10466	11619	12747	1395	5187	8945	10988	12198	13383
1348	5105	8813	10828	12022	13190	1433	5360	9252	11368	12622	13848
1384	5270	9106	11190	12426	13633	1471	5533	9560	11748	13045	14313
1422	5441	9404	11558	12835	14083	1512	5713	9873	12134	13475	14785
1460	5613	9702	11926	13244	14533	1553	5893	10186	12521	13905	15258
1497	5779	9996	12289	13648	14977	1592	6067	10495	12902	14328	15724
1534	5944	10290	12651	14051	15421	1631	6241	10803	13282	14752	16190
1569	6109	10583	13013	14454	15864	1668	6413	11111	13662	15175	16655
1604	6273	10876	13375	14858	16307	1706	6586	11418	14042	15599	17120
1642	6308	10911	13412	14895	16344	1746	6623	11455	14081	15638	17159
1681	6343	10946	13449	14932	16381	1787	6660	11492	14120	15677	17198
1717	6513	11243	13815	15339	16828	1826	6838	11804	14505	16104	17668
1754	6682	11540	14182	15745	17276	1865	7016	12115	14889	16531	18137
1789	6847	11832	14544	16149	17719	1903	7189	12423	15269	16954	18602
1824	7012	12125	14905	16552	18162	1940	7362	12730	15649	17378	19068
1864	7180	12421	15270	16958	18608	1982	7538	13041	16031	17804	19536
1903	7348	12717	15634	17364	19055	2023	7714	13351	16414	18230	20005
1939	7381	12749	15669	17398	19089	2062	7749	13385	16450	18266	20041
1975	7415	12782	15703	17433	19124	2100	7785	13420	16486	18302	20077

Таблица 41. Теплопроизводительность Гольфстрим-12В/24В КВК12(24) 27.14 и КВОК12(24) 27.14 при теплоносителе 75/65°С при разной скорости вращения вентилятора

КВК12(24)	Длина L, мм	Теплопроизводительность (Вт) при расходе теплоносителя 0,1 кг/с, при температуре воздуха в помещении tп: 20°С и теплоносителе 75/65°С при разной скорости вращения вентилятора						22°С и теплоносителе 75/65 °С при разной скорости вращения вентилятора					
		0	1 30% min	2 50%	3 70%	4 90%	5 max	0	1 30% min	2 50%	3 70%	4 90%	5 max
27.14.060	600	79	290	495	607	672	738	75	278	475	582	645	707
27.14.070	700	106	422	730	897	996	1092	100	405	700	860	955	1048
27.14.080	800	135	450	758	926	1025	1122	128	432	727	887	982	1076
27.14.090	900	162	586	996	1219	1351	1481	154	562	955	1169	1296	1420
27.14.100	1000	189	718	1230	1509	1674	1836	179	689	1180	1447	1605	1760
27.14.110	1100	218	861	1475	1809	2007	2201	207	825	1414	1735	1925	2111
27.14.120	1200	246	879	1493	1829	2027	2221	233	843	1432	1753	1944	2130
27.14.130	1300	272	1014	1731	2121	2353	2579	258	972	1660	2034	2256	2473
27.14.140	1400	302	1148	1968	2414	2678	2937	286	1101	1887	2315	2568	2816
27.14.150	1500	329	1281	2203	2705	3002	3292	312	1229	2113	2593	2878	3157
27.14.160	1600	356	1307	2229	2732	3029	3319	337	1253	2137	2619	2904	3183
27.14.170	1700	385	1444	2469	3026	3357	3680	366	1384	2367	2902	3218	3528
27.14.180	1800	413	1577	2704	3317	3681	4035	391	1512	2593	3180	3529	3869
27.14.190	1900	440	1709	2938	3607	4003	4390	417	1639	2817	3458	3838	4210
27.14.200	2000	469	1737	2966	3636	4033	4420	445	1666	2844	3486	3867	4238
27.14.210	2100	496	1979	3413	4193	4655	5107	470	1898	3273	4021	4463	4896
27.14.220	2200	523	2111	3648	4483	4978	5462	496	2024	3498	4298	4773	5237
27.14.230	2300	552	2249	3887	4778	5306	5822	524	2156	3727	4581	5088	5583
27.14.240	2400	580	2382	4122	5069	5629	6178	550	2283	3953	4860	5398	5924
27.14.250	2500	606	2513	4357	5358	5952	6533	575	2410	4178	5138	5707	6264
27.14.260	2600	635	2541	4386	5388	5982	6563	603	2437	4205	5166	5736	6292
27.14.270	2700	663	2677	4623	5682	6308	6921	629	2567	4433	5448	6048	6636
27.14.280	2800	690	2809	4858	5972	6631	7276	654	2694	4658	5726	6358	6977
27.14.290	2900	719	2944	5095	6264	6957	7634	682	2822	4885	6006	6670	7320
27.14.300	3000	746	2971	5121	6291	6984	7662	708	2848	4910	6032	6697	7346
27.14.310	3100	774	3211	5567	6847	7606	8347	734	3079	5338	6565	7293	8004
27.14.320	3200(1600, 1600)	712	2613	4458	5463	6057	6638	675	2506	4274	5238	5808	6365
27.14.330	3300(1700, 1600)	741	2751	4697	5758	6385	6999	703	2637	4504	5521	6122	6711
27.14.340	3400(1700, 1700)	771	2888	4937	6053	6713	7360	731	2769	4734	5804	6437	7057
27.14.350	3500(1800, 1700)	798	3021	5173	6344	7037	7715	757	2896	4960	6082	6747	7398
27.14.360	3600(1800, 1800)	825	3154	5408	6634	7361	8071	783	3024	5185	6361	7058	7739
27.14.370	3700(1900, 1800)	852	3286	5642	6924	7683	8426	808	3151	5410	6639	7367	8079
27.14.380	3800(1900, 1900)	879	3418	5876	7214	8006	8781	834	3277	5634	6917	7676	8419
27.14.390	3900(2000, 1900)	909	3446	5904	7243	8036	8811	862	3305	5661	6945	7705	8448
27.14.400	4000(2000, 2000)	938	3475	5933	7272	8065	8840	889	3332	5688	6973	7733	8476
27.14.410	4100(2100, 2000)	965	3717	6380	7829	8688	9527	915	3564	6117	7507	8330	9135
27.14.420	4200(2100, 2100)	992	3958	6826	8386	9310	10214	941	3795	6545	8041	8927	9793
27.14.430	4300(2200, 2100)	1019	4091	7061	8676	9633	10568	966	3922	6770	8319	9236	10133
27.14.440	4400(2200, 2200)	1046	4223	7296	8966	9956	10923	992	4049	6996	8597	9546	10474
27.14.450	4500(2300, 2200)	1075	4360	7535	9261	10284	11284	1020	4181	7225	8880	9861	10819
27.14.460	4600(2300, 2300)	1104	4497	7774	9556	10612	11645	1047	4312	7454	9162	10175	11165
27.14.470	4700(2400, 2300)	1132	4630	8009	9847	10935	12000	1073	4440	7680	9441	10485	11506
27.14.480	4800(2400, 2400)	1160	4763	8245	10137	11259	12356	1100	4567	7905	9720	10795	11847
27.14.490	4900(2500, 2400)	1186	4895	8480	10427	11582	12711	1125	4693	8131	9998	11105	12188
27.14.500	5000(2500, 2500)	1213	5026	8714	10717	11905	13066	1150	4819	8356	10276	11415	12528
27.14.510	5100(2600, 2500)	1242	5054	8743	10747	11935	13096	1178	4846	8383	10304	11443	12556
27.14.520	5200(2600, 2600)	1271	5083	8771	10776	11964	13125	1205	4873	8410	10333	11472	12585
27.14.530	5300(2700, 2600)	1299	5218	9009	11070	12290	13484	1231	5004	8638	10614	11784	12929
27.14.540	5400(2700, 2700)	1326	5354	9246	11363	12616	13842	1258	5134	8865	10895	12097	13272
27.14.550	5500(2800, 2700)	1353	5486	9481	11653	12939	14197	1283	5261	9091	11173	12407	13613
27.14.560	5600(2800, 2800)	1379	5619	9716	11943	13263	14552	1308	5387	9316	11451	12717	13953
27.14.570	5700(2900, 2800)	1409	5753	9953	12235	13588	14910	1336	5516	9543	11731	13028	14296
27.14.580	5800(2900, 2900)	1439	5887	10189	12527	13913	15268	1364	5645	9770	12011	13340	14639
27.14.590	5900(3000, 2900)	1466	5914	10216	12555	13941	15296	1390	5671	9795	12038	13367	14666
27.14.600	6000(3000, 3000)	1493	5941	10242	12582	13968	15323	1416	5697	9820	12064	13393	14692

Таблица 41. Теплопроизводительность Гольфстрим-12В/24В КВК12(24) 27.14 и КВОК12(24) 27.14 при теплоносителе 75/65°С при разной скорости вращения вентилятора

18°С и теплоносителе 75/65 °С при разной скорости вращения вентилятора						15°С и теплоносителе 75/65 °С при разной скорости вращения вентилятора					
0	1 30% min	2 50%	3 70%	4 90%	5 max	0	1 30% min	2 50%	3 70%	4 90%	5 max
83	302	515	632	700	768	89	320	546	669	742	814
111	440	760	934	1037	1138	120	466	805	989	1098	1205
142	469	789	964	1067	1168	153	497	836	1021	1130	1238
171	610	1037	1269	1407	1542	183	647	1098	1345	1491	1633
199	748	1281	1571	1743	1911	214	793	1357	1665	1847	2025
230	896	1536	1884	2090	2292	247	949	1627	1996	2215	2428
259	915	1555	1904	2111	2313	278	970	1647	2017	2236	2450
287	1056	1802	2209	2450	2685	308	1119	1910	2340	2595	2845
317	1196	2049	2514	2788	3058	341	1267	2171	2663	2954	3240
347	1334	2294	2816	3125	3428	373	1413	2431	2984	3311	3632
374	1361	2321	2844	3153	3456	403	1442	2459	3013	3341	3662
406	1503	2570	3151	3495	3832	436	1593	2723	3339	3703	4059
434	1642	2815	3454	3832	4202	467	1740	2983	3659	4060	4452
463	1780	3059	3756	4168	4571	498	1885	3241	3979	4416	4843
493	1809	3089	3786	4199	4602	531	1917	3272	4011	4449	4876
522	2061	3554	4366	4847	5317	561	2183	3765	4626	5135	5634
550	2198	3798	4668	5183	5687	592	2329	4024	4946	5492	6025
581	2341	4047	4975	5525	6062	625	2481	4288	5271	5853	6423
610	2480	4292	5278	5861	6433	656	2627	4548	5591	6210	6815
638	2617	4537	5579	6198	6802	686	2772	4807	5911	6566	7207
669	2646	4566	5610	6229	6833	719	2804	4838	5944	6599	7240
698	2787	4814	5916	6568	7207	751	2953	5100	6268	6959	7635
726	2925	5058	6218	6905	7576	781	3099	5359	6588	7315	8027
757	3065	5305	6522	7243	7949	814	3247	5620	6910	7674	8421
785	3093	5332	6551	7272	7977	845	3277	5649	6940	7705	8452
814	3343	5797	7129	7919	8692	876	3542	6141	7553	8390	9208
749	2721	4641	5688	6307	6912	805	2883	4917	6027	6682	7323
780	2864	4891	5995	6648	7288	839	3034	5182	6352	7044	7721
811	3007	5141	6302	6990	7663	873	3186	5446	6677	7406	8119
840	3145	5386	6605	7327	8033	903	3332	5706	6998	7763	8511
868	3284	5631	6908	7664	8404	934	3479	5966	7318	8120	8903
897	3421	5875	7209	8000	8773	965	3625	6224	7638	8476	9295
925	3559	6118	7511	8336	9143	995	3771	6482	7958	8832	9687
956	3589	6148	7542	8367	9174	1028	3802	6513	7990	8864	9719
987	3618	6177	7572	8398	9205	1061	3833	6545	8022	8897	9752
1015	3870	6643	8152	9046	9920	1092	4100	7038	8637	9584	10510
1044	4122	7108	8732	9694	10635	1123	4367	7531	9251	10270	11267
1072	4259	7352	9034	10030	11004	1153	4513	7790	9571	10627	11659
1101	4397	7597	9336	10367	11374	1184	4658	8049	9891	10983	12050
1131	4540	7846	9643	10708	11749	1217	4810	8312	10216	11345	12448
1162	4683	8094	9950	11050	12125	1250	4961	8576	10542	11707	12846
1191	4821	8340	10252	11386	12495	1281	5108	8836	10862	12063	13238
1220	4959	8585	10555	11723	12865	1313	5254	9095	11183	12420	13631
1248	5096	8829	10857	12059	13235	1343	5400	9354	11503	12776	14022
1276	5233	9074	11159	12396	13605	1373	5545	9613	11822	13133	14414
1307	5263	9103	11190	12427	13636	1405	5576	9645	11855	13166	14447
1337	5292	9133	11221	12458	13666	1438	5607	9676	11888	13198	14479
1366	5434	9380	11526	12797	14040	1470	5757	9938	12212	13558	14875
1396	5575	9627	11832	13136	14413	1501	5907	10200	12535	13918	15270
1424	5713	9872	12134	13473	14783	1531	6052	10459	12855	14274	15662
1451	5850	10116	12435	13809	15152	1561	6198	10718	13175	14631	16053
1483	5990	10363	12740	14148	15525	1595	6346	10979	13497	14989	16448
1514	6130	10610	13044	14487	15897	1628	6495	11241	13819	15348	16843
1542	6158	10637	13072	14515	15926	1659	6524	11269	13850	15379	16873
1571	6186	10664	13101	14544	15955	1690	6554	11298	13880	15409	16904

Размеры конвектора Гольфстрим-12В/24В
КВК12(24) 32.14.060…600 ВКП (ВП, ВУП, ВРП)

КВК12(24) 32.14.060…310-П

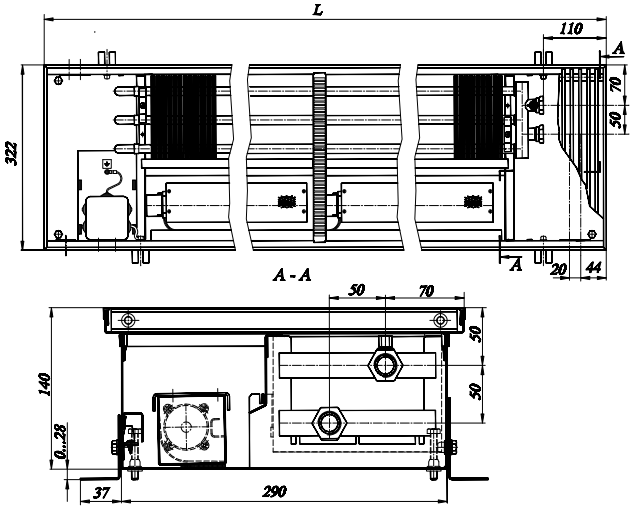

КВК12(24) 32.14.320…600 ВКП (ВП, ВУП, ВРП)-ПП

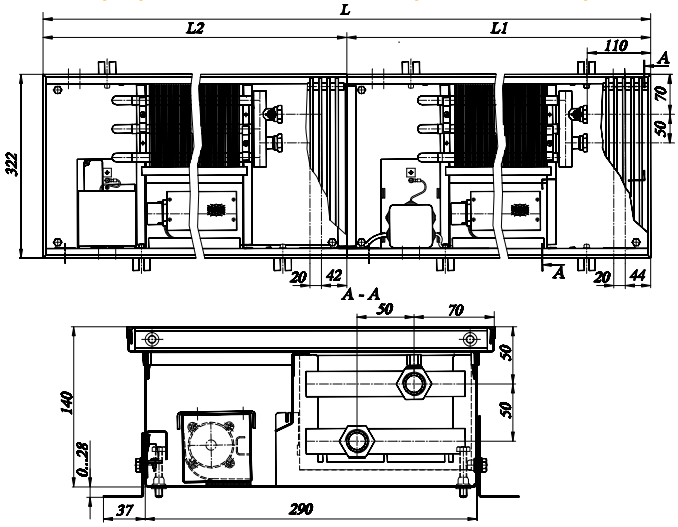

КВК12(24) 32.14.320…600-ЛП

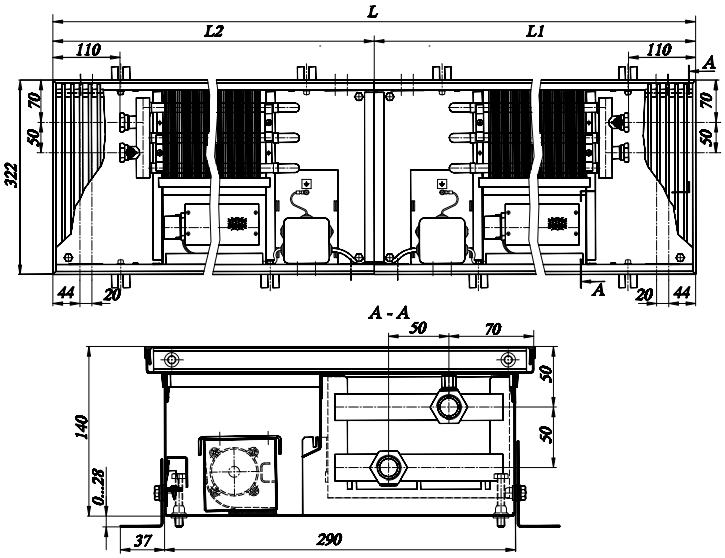

Таблица 42. Теплопроизводительность Гольфстрим-12В/24В КВК12(24) 32.14 и КВОК12(24) 32.14 при теплоносителе 95/85°С при разной скорости вращения вентилятора

КВК12(24)	Длина L, мм	Теплопроизводительность (Вт) при расходе теплоносителя 0,1 кг/с, при температуре воздуха в помещении tп:											
		20°С и теплоносителе 95/85 °С при разной скорости вращения вентилятора						22°С и теплоносителе 95/85 °С при разной скорости вращения вентилятора					
		0	1 30% min	2 50%	3 70%	4 90%	5 max	0	1 30% min	2 50%	3 70%	4 90%	5 max
32.14.060	600	145	515	890	1088	1190	1287	139	499	864	1056	1155	1249
32.14.070	700	211	763	1326	1622	1776	1921	203	740	1287	1575	1724	1864
32.14.080	800	278	811	1374	1671	1825	1969	267	787	1334	1622	1771	1911
32.14.090	900	340	1067	1818	2214	2419	2611	328	1035	1764	2149	2348	2534
32.14.100	1000	407	1315	2254	2748	3005	3245	392	1276	2187	2668	2916	3150
32.14.110	1100	473	1606	2732	3327	3634	3923	456	1559	2652	3229	3527	3807
32.14.120	1200	536	1614	2740	3335	3642	3931	516	1567	2660	3237	3535	3815
32.14.130	1300	602	1867	3181	3874	4233	4570	580	1812	3088	3761	4109	4435
32.14.140	1400	669	2114	3616	4407	4818	5202	644	2051	3509	4278	4676	5049
32.14.150	1500	731	2365	4055	4945	5406	5839	704	2295	3935	4800	5247	5668
32.14.160	1600	798	2618	4495	5485	5997	6478	768	2541	4363	5323	5821	6288
32.14.170	1700	864	2864	4930	6018	6582	7111	832	2780	4785	5841	6388	6902
32.14.180	1800	927	3115	5369	6555	7171	7748	893	3024	5211	6362	6960	7520
32.14.190	1900	994	3165	5418	6606	7221	7798	957	3072	5259	6411	7008	7569
32.14.200	2000	1060	3416	5857	7144	7810	8435	1021	3316	5685	6934	7580	8187
32.14.210	2100	1123	3668	6296	7681	8399	9073	1081	3560	6111	7455	8152	8806
32.14.220	2200	1189	3916	6732	8216	8985	9707	1145	3800	6534	7974	8721	9421
32.14.230	2300	1256	3964	6780	8265	9034	9755	1209	3847	6581	8022	8768	9468
32.14.240	2400	1318	4220	7224	8807	9628	10397	1269	4096	7011	8548	9344	10091
32.14.250	2500	1385	4468	7660	9342	10213	11031	1334	4336	7435	9067	9913	10707
32.14.260	2600	1451	4714	8094	9875	10798	11664	1398	4576	7856	9584	10480	11321
32.14.270	2700	1514	4970	8538	10418	11392	12306	1458	4824	8287	10111	11057	11944
32.14.280	2800	1580	5218	8974	10952	11978	12940	1522	5065	8710	10630	11625	12559
32.14.290	2900	1647	5465	9408	11485	12562	13572	1586	5304	9132	11147	12193	13173
32.14.300	3000	1709	5518	9461	11538	12615	13625	1646	5355	9182	11199	12244	13224
32.14.310	3100	1776	5771	9902	12078	13206	14264	1710	5601	9610	11723	12818	13845
32.14.320	3200(1600, 1600)	1596	5235	8991	10969	11995	12957	1537	5081	8726	10647	11642	12576
32.14.330	3300(1700, 1600)	1662	5482	9425	11502	12579	13590	1601	5321	9148	11164	12209	13190
32.14.340	3400(1700, 1700)	1729	5729	9860	12035	13164	14222	1665	5560	9570	11681	12776	13804
32.14.350	3500(1800, 1700)	1791	5980	10299	12573	13753	14859	1725	5804	9996	12203	13348	14422
32.14.360	3600(1800, 1800)	1854	6231	10738	13110	14341	15496	1785	6047	10422	12725	13920	15040
32.14.370	3700(1900, 1800)	1921	6280	10787	13161	14392	15546	1849	6096	10470	12774	13968	15089
32.14.380	3800(1900, 1900)	1987	6330	10836	13211	14442	15596	1914	6144	10517	12823	14017	15137
32.14.390	3900(2000, 1900)	2054	6581	11276	13749	15031	16233	1978	6388	10944	13345	14589	15756
32.14.400	4000(2000, 2000)	2120	6833	11715	14287	15620	16871	2042	6632	11370	13867	15161	16375
32.14.410	4100(2100, 2000)	2183	7084	12154	14825	16209	17508	2102	6876	11796	14389	15733	16993
32.14.420	4200(2100, 2100)	2245	7335	12593	15363	16798	18145	2162	7119	12222	14911	16304	17611
32.14.430	4300(2200, 2100)	2312	7583	13029	15897	17384	18779	2226	7360	12645	15429	16873	18227
32.14.440	4400(2200, 2200)	2378	7831	13465	16432	17970	19413	2290	7601	13068	15948	17441	18842
32.14.450	4500(2300, 2200)	2445	7879	13512	16480	18019	19462	2354	7647	13115	15996	17489	18889
32.14.460	4600(2300, 2300)	2511	7927	13560	16529	18067	19510	2418	7694	13161	16043	17536	18936
32.14.470	4700(2400, 2300)	2574	8183	14004	17072	18661	20152	2479	7943	13592	16570	18112	19559
32.14.480	4800(2400, 2400)	2636	8440	14448	17615	19255	20794	2539	8191	14023	17097	18689	20182
32.14.490	4900(2500, 2400)	2703	8688	14884	18149	19841	21428	2603	8432	14446	17615	19257	20798
32.14.500	5000(2500, 2500)	2769	8936	15320	18684	20427	22062	2667	8673	14869	18134	19826	21413
32.14.510	5100(2600, 2500)	2836	9182	15754	19217	21011	22695	2731	8912	15291	18651	20393	22027
32.14.520	5200(2600, 2600)	2902	9429	16188	19750	21596	23327	2795	9151	15712	19169	20960	22641
32.14.530	5300(2700, 2600)	2965	9685	16632	20292	22190	23969	2855	9400	16143	19695	21537	23264
32.14.540	5400(2700, 2700)	3028	9941	17076	20835	22784	24612	2916	9648	16574	20222	22113	23888
32.14.550	5500(2800, 2700)	3094	10189	17512	21370	23369	25246	2980	9889	16997	20741	22682	24503
32.14.560	5600(2800, 2800)	3161	10437	17948	21904	23955	25880	3044	10130	17420	21260	23251	25118
32.14.570	5700(2900, 2800)	3227	10683	18382	22437	24540	26512	3108	10369	17842	21777	23818	25732
32.14.580	5800(2900, 2900)	3294	10930	18817	22970	25124	27145	3172	10608	18263	22294	24385	26346
32.14.590	5900(3000, 2900)	3356	10983	18869	23024	25177	27198	3232	10659	18314	22346	24437	26398
32.14.600	6000(3000, 3000)	3419	11035	18921	23077	25230	27250	3292	10711	18365	22398	24488	26449

Таблица 42. Теплопроизводительность Гольфстрим-12В/24В КВК12(24) 32.14 и КВОК12(24) 32.14 при теплоносителе 95/85°С при разной скорости вращения вентилятора

18°С и теплоносителе 95/85 °С при разной скорости вращения вентилятора						15°С и теплоносителе 95/85 °С при разной скорости вращения вентилятора						24°С и теплоносителе 7/11 °С (режим охлаж.) КВОК12(24) при разной скорости вращения вентилятора					Потребляемая мощность вентиляторов, Вт
0	1 30% min	2 50%	3 70%	4 90%	5 max	0	1 30% min	2 50%	3 70%	4 90%	5 max	1 30% min	2 50%	3 70%	4 90%	5 max	
150	530	916	1120	1226	1325	158	553	956	1168	1278	1382	101	174	213	233	252	3,6
219	785	1365	1670	1829	1977	231	819	1424	1742	1907	2062	149	260	318	348	376	4,7
288	835	1414	1720	1879	2027	304	871	1475	1794	1959	2114	159	269	328	358	386	4,7
353	1098	1871	2279	2490	2688	372	1145	1952	2377	2597	2804	209	356	434	474	512	7,2
422	1354	2320	2829	3093	3341	445	1412	2420	2951	3226	3484	258	442	539	589	636	8,3
491	1653	2813	3425	3741	4038	518	1724	2934	3572	3902	4211	315	536	652	712	769	9,4
556	1662	2821	3433	3750	4046	586	1733	2942	3580	3911	4220	316	537	654	714	770	9,4
625	1922	3275	3989	4358	4704	659	2005	3416	4160	4545	4906	366	624	759	830	896	11,9
694	2176	3722	4537	4959	5355	732	2269	3882	4732	5172	5585	414	709	864	944	1020	13,0
759	2434	4174	5091	5566	6011	800	2539	4353	5309	5805	6269	463	795	969	1060	1145	14,0
828	2695	4628	5646	6174	6669	873	2811	4827	5889	6439	6956	513	881	1075	1175	1270	14,0
897	2949	5075	6195	6776	7320	946	3075	5293	6461	7067	7635	561	966	1179	1290	1394	16,6
962	3207	5527	6748	7382	7976	1014	3345	5764	7038	7699	8319	611	1052	1285	1405	1519	17,6
1031	3258	5578	6800	7433	8027	1087	3398	5817	7092	7753	8372	620	1062	1295	1415	1528	18,7
1100	3517	6030	7354	8040	8684	1159	3668	6289	7670	8385	9057	670	1148	1400	1531	1653	18,7
1164	3776	6482	7907	8646	9340	1228	3938	6760	8247	9018	9741	719	1234	1506	1646	1778	22,3
1233	4031	6930	8458	9250	9992	1301	4204	7228	8821	9647	10422	767	1320	1610	1761	1903	23,4
1302	4080	6980	8508	9300	10042	1373	4256	7279	8873	9699	10473	777	1329	1620	1771	1912	25,9
1367	4344	7437	9067	9911	10703	1442	4531	7756	9456	10337	11163	827	1416	1726	1887	2038	27,0
1436	4599	7885	9617	10514	11356	1515	4797	8224	10030	10966	11844	876	1501	1831	2002	2162	28,1
1505	4853	8333	10166	11116	12007	1587	5062	8690	10602	11593	12523	924	1586	1935	2116	2286	28,1
1570	5117	8789	10724	11727	12668	1656	5336	9167	11185	12231	13212	974	1673	2042	2233	2412	30,6
1639	5372	9238	11274	12330	13321	1729	5603	9635	11759	12860	13893	1023	1759	2147	2348	2536	31,7
1708	5626	9685	11823	12932	13972	1801	5867	10101	12331	13487	14572	1071	1844	2251	2462	2660	32,8
1773	5680	9739	11878	12987	14026	1870	5924	10157	12388	13544	14629	1081	1854	2262	2473	2671	32,8
1842	5941	10193	12434	13595	14684	1943	6196	10631	12968	14179	15315	1131	1941	2367	2588	2796	36,4
1655	5390	9256	11292	12348	13338	1746	5621	9653	11777	12878	13911	1026	1762	2150	2351	2540	28,0
1724	5643	9703	11841	12950	13990	1818	5886	10120	12349	13506	14590	1074	1847	2254	2466	2664	30,6
1793	5897	10150	12390	13551	14641	1891	6150	10586	12922	14133	15270	1123	1933	2359	2580	2788	33,2
1858	6156	10602	12943	14157	15297	1960	6420	11057	13499	14765	15954	1172	2019	2464	2695	2912	34,2
1923	6414	11054	13496	14764	15952	2028	6689	11528	14076	15398	16638	1221	2105	2570	2811	3037	35,2
1992	6465	11104	13548	14815	16004	2101	6743	11581	14130	15451	16691	1231	2114	2580	2821	3047	36,3
2061	6516	11155	13600	14867	16055	2173	6796	11634	14184	15505	16744	1241	2124	2589	2831	3057	37,4
2130	6775	11607	14154	15474	16711	2246	7066	12106	14762	16138	17429	1290	2210	2695	2946	3182	37,4
2199	7034	12060	14708	16080	17368	2319	7336	12578	15340	16771	18114	1339	2296	2800	3062	3307	37,4
2264	7293	12512	15261	16687	18024	2387	7606	13049	15917	17403	18798	1388	2382	2906	3177	3432	41,0
2329	7551	12963	15815	17293	18679	2456	7875	13520	16494	18035	19482	1438	2468	3011	3292	3556	44,6
2398	7806	13412	16365	17896	19332	2529	8142	13988	17068	18665	20162	1486	2554	3116	3407	3681	45,7
2467	8062	13861	16915	18499	19985	2601	8408	14456	17642	19294	20843	1535	2639	3221	3522	3805	46,8
2536	8111	13910	16966	18549	20035	2674	8460	14507	17694	19346	20895	1544	2648	3230	3532	3814	49,3
2605	8161	13959	17016	18599	20084	2747	8511	14559	17747	19398	20947	1554	2658	3240	3541	3824	51,8
2670	8424	14416	17575	19211	20745	2815	8786	15035	18329	20036	21636	1604	2745	3346	3658	3950	52,9
2735	8688	14873	18133	19822	21406	2884	9061	15512	18912	20673	22326	1654	2832	3452	3774	4076	54,0
2804	8943	15322	18684	20425	22059	2957	9327	15980	19486	21302	23006	1703	2917	3557	3889	4200	55,1
2873	9199	15771	19234	21028	22712	3029	9594	16448	20060	21931	23687	1751	3003	3662	4004	4324	56,2
2942	9452	16218	19782	21630	23363	3102	9858	16914	20632	22559	24366	1800	3088	3766	4118	4448	56,2
3011	9706	16665	20331	22231	24014	3175	10123	17381	21204	23186	25045	1848	3173	3871	4233	4572	56,2
3076	9970	17122	20890	22843	24675	3243	10398	17857	21787	23824	25735	1898	3260	3977	4349	4698	58,7
3141	10233	17579	21448	23454	25336	3312	10673	18334	22370	24462	26424	1948	3347	4084	4466	4824	61,2
3210	10489	18028	21999	24058	25989	3384	10939	18802	22943	25091	27105	1997	3432	4188	4580	4948	62,3
3279	10744	18476	22549	24661	26642	3457	11205	19270	23517	25720	27786	2046	3518	4293	4695	5072	63,4
3348	10998	18924	23098	25262	27293	3530	11470	19736	24090	26347	28465	2094	3603	4398	4810	5196	64,5
3416	11252	19371	23646	25864	27944	3603	11735	20203	24662	26974	29144	2142	3688	4502	4924	5320	65,6
3481	11306	19425	23701	25918	27998	3671	11791	20259	24719	27031	29201	2153	3698	4513	4935	5331	65,6
3546	11360	19478	23756	25973	28053	3740	11848	20315	24777	27089	29257	2163	3709	4523	4945	5341	65,6

Таблица 43. Теплопроизводительность Гольфстрим-12В/24В КВК12(24) 32.14 и КВОК12(24) 32.14 при теплоносителе 90/70°С при разной скорости вращения вентилятора

КВК12(24)	Длина L, мм	Теплопроизводительность (Вт) при расходе теплоносителя 0,1 кг/с, при температуре воздуха в помещении tп: 20°С и теплоносителе 90/70 °С при разной скорости вращения вентилятора						22°С и теплоносителе 90/70 °С при разной скорости вращения вентилятора					
		0	1 30% min	2 50%	3 70%	4 90%	5 max	0	1 30% min	2 50%	3 70%	4 90%	5 max
32.14.060	600	118	439	760	928	1016	1098	113	424	733	896	981	1060
32.14.070	700	173	651	1131	1384	1516	1639	165	628	1093	1337	1464	1583
32.14.080	800	227	692	1172	1426	1557	1680	217	668	1132	1377	1504	1622
32.14.090	900	278	910	1551	1889	2064	2228	266	879	1498	1824	1993	2151
32.14.100	1000	333	1122	1923	2345	2564	2769	318	1083	1857	2264	2476	2674
32.14.110	1100	387	1370	2331	2838	3101	3347	371	1323	2251	2741	2994	3232
32.14.120	1200	438	1377	2338	2845	3108	3354	420	1330	2258	2748	3001	3238
32.14.130	1300	493	1593	2714	3306	3612	3899	472	1538	2621	3192	3488	3765
32.14.140	1400	547	1803	3085	3760	4110	4439	524	1741	2979	3631	3969	4286
32.14.150	1500	599	2018	3459	4219	4613	4982	573	1948	3341	4074	4454	4811
32.14.160	1600	653	2233	3835	4679	5117	5527	625	2157	3704	4519	4941	5338
32.14.170	1700	707	2444	4206	5134	5616	6067	677	2360	4062	4958	5423	5859
32.14.180	1800	759	2658	4581	5593	6118	6611	726	2567	4423	5401	5908	6384
32.14.190	1900	813	2700	4623	5636	6161	6653	778	2608	4464	5442	5949	6425
32.14.200	2000	868	2915	4998	6095	6664	7197	830	2815	4826	5886	6435	6950
32.14.210	2100	919	3129	5372	6554	7166	7741	879	3022	5188	6329	6920	7475
32.14.220	2200	973	3341	5744	7010	7666	8282	931	3226	5547	6769	7403	7997
32.14.230	2300	1028	3382	5785	7051	7707	8323	983	3266	5586	6809	7443	8037
32.14.240	2400	1079	3600	6163	7514	8214	8871	1032	3477	5952	7256	7932	8566
32.14.250	2500	1133	3812	6535	7970	8714	9412	1084	3681	6311	7697	8415	9089
32.14.260	2600	1188	4022	6906	8425	9213	9951	1136	3884	6669	8136	8896	9610
32.14.270	2700	1239	4241	7285	8888	9719	10499	1185	4095	7035	8583	9386	10139
32.14.280	2800	1293	4452	7657	9344	10219	11040	1238	4299	7394	9023	9869	10661
32.14.290	2900	1348	4663	8027	9799	10718	11580	1290	4503	7752	9463	10350	11182
32.14.300	3000	1399	4708	8072	9844	10763	11625	1339	4546	7795	9507	10394	11226
32.14.310	3100	1453	4923	8448	10305	11267	12170	1391	4754	8158	9951	10881	11753
32.14.320	3200(1600, 1600)	1306	4467	7671	9359	10234	11055	1250	4314	7408	9038	9883	10675
32.14.330	3300(1700, 1600)	1360	4677	8042	9814	10732	11594	1302	4517	7766	9477	10364	11197
32.14.340	3400(1700, 1700)	1415	4887	8412	10268	11231	12134	1354	4720	8124	9916	10846	11718
32.14.350	3500(1800, 1700)	1466	5102	8787	10727	11734	12678	1403	4927	8485	10359	11331	12243
32.14.360	3600(1800, 1800)	1517	5316	9161	11186	12236	13221	1452	5133	8847	10802	11816	12768
32.14.370	3700(1900, 1800)	1572	5358	9203	11229	12279	13264	1504	5174	8887	10843	11857	12809
32.14.380	3800(1900, 1900)	1626	5401	9245	11272	12321	13306	1556	5215	8928	10885	11899	12850
32.14.390	3900(2000, 1900)	1681	5615	9620	11731	12824	13850	1608	5423	9290	11328	12384	13375
32.14.400	4000(2000, 2000)	1735	5830	9995	12190	13327	14394	1660	5630	9652	11772	12870	13900
32.14.410	4100(2100, 2000)	1786	6044	10369	12649	13830	14938	1709	5837	10014	12214	13355	14425
32.14.420	4200(2100, 2100)	1837	6258	10744	13107	14332	15481	1758	6043	10375	12657	13840	14950
32.14.430	4300(2200, 2100)	1892	6470	11116	13563	14832	16022	1810	6248	10734	13098	14323	15472
32.14.440	4400(2200, 2200)	1946	6681	11488	14019	15332	16563	1862	6452	11094	13538	14806	15995
32.14.450	4500(2300, 2200)	2001	6723	11529	14061	15373	16604	1915	6492	11133	13578	14846	16035
32.14.460	4600(2300, 2300)	2055	6764	11569	14103	15415	16646	1967	6531	11172	13619	14886	16074
32.14.470	4700(2400, 2300)	2106	6982	11948	14566	15921	17193	2016	6742	11538	14066	15375	16603
32.14.480	4800(2400, 2400)	2158	7201	12327	15029	16428	17741	2065	6953	11904	14513	15865	17132
32.14.490	4900(2500, 2400)	2212	7412	12699	15485	16928	18282	2117	7158	12263	14953	16347	17655
32.14.500	5000(2500, 2500)	2267	7624	13071	15941	17428	18823	2169	7362	12622	15394	16830	18177
32.14.510	5100(2600, 2500)	2321	7834	13441	16395	17927	19363	2221	7565	12980	15833	17311	18698
32.14.520	5200(2600, 2600)	2375	8044	13812	16850	18425	19903	2273	7768	13338	16272	17793	19220
32.14.530	5300(2700, 2600)	2427	8263	14191	17313	18932	20450	2322	7979	13704	16719	18282	19749
32.14.540	5400(2700, 2700)	2478	8481	14569	17776	19439	20998	2371	8190	14069	17166	18772	20278
32.14.550	5500(2800, 2700)	2532	8693	14941	18232	19939	21539	2423	8395	14428	17607	19254	20800
32.14.560	5600(2800, 2800)	2587	8905	15313	18688	20438	22080	2475	8599	14788	18047	19737	21323
32.14.570	5700(2900, 2800)	2641	9115	15684	19143	20937	22620	2527	8802	15145	18486	20219	21844
32.14.580	5800(2900, 2900)	2696	9325	16054	19598	21436	23160	2579	9005	15503	18925	20700	22365
32.14.590	5900(3000, 2900)	2747	9370	16099	19643	21481	23205	2628	9049	15546	18969	20744	22408
32.14.600	6000(3000, 3000)	2798	9415	16144	19689	21526	23250	2677	9092	15590	19013	20788	22452

Таблица 43. Теплопроизводительность Гольфстрим-12В/24В КВК12(24) 32.14 и КВОК12(24) 32.14 при теплоносителе 90/70°С при разной скорости вращения вентилятора

18°С и теплоносителе 90/70 °С при разной скорости вращения вентилятора						15°С и теплоносителе 90/70 °С при разной скорости вращения вентилятора					
0	1 30% min	2 50%	3 70%	4 90%	5 max	0	1 30% min	2 50%	3 70%	4 90%	5 max
123	454	786	960	1051	1136	131	477	825	1008	1103	1192
180	673	1170	1432	1568	1695	192	707	1229	1503	1646	1780
237	716	1212	1475	1610	1738	252	751	1273	1548	1691	1824
291	941	1604	1954	2135	2304	309	988	1684	2051	2241	2419
347	1160	1989	2425	2652	2864	369	1218	2088	2546	2784	3007
404	1417	2411	2936	3207	3462	430	1488	2532	3082	3367	3634
458	1424	2418	2943	3214	3469	487	1495	2539	3090	3375	3642
514	1648	2807	3419	3736	4033	547	1730	2947	3590	3922	4234
571	1865	3191	3890	4251	4591	607	1958	3350	4084	4464	4820
625	2087	3578	4364	4771	5153	664	2191	3757	4582	5009	5410
681	2310	3967	4840	5293	5717	725	2425	4165	5082	5557	6002
738	2528	4351	5311	5808	6275	785	2654	4568	5575	6098	6588
792	2749	4738	5785	6328	6838	842	2886	4974	6073	6644	7179
849	2793	4781	5829	6372	6882	902	2932	5020	6120	6690	7225
905	3015	5169	6304	6892	7444	963	3165	5427	6619	7236	7816
959	3237	5556	6779	7412	8007	1019	3398	5834	7117	7782	8406
1016	3455	5941	7250	7929	8566	1080	3628	6237	7612	8325	8993
1072	3498	5983	7294	7972	8609	1140	3672	6282	7657	8370	9038
1126	3724	6375	7772	8496	9175	1197	3910	6693	8160	8920	9633
1183	3943	6760	8244	9013	9735	1258	4139	7097	8655	9463	10220
1239	4160	7143	8715	9529	10293	1318	4368	7499	9149	10004	10807
1293	4386	7535	9193	10053	10860	1375	4605	7911	9652	10555	11401
1350	4605	7920	9665	10570	11419	1435	4835	8315	10147	11097	11989
1406	4823	8303	10135	11086	11978	1496	5063	8717	10641	11639	12575
1460	4869	8349	10183	11133	12024	1552	5112	8765	10690	11688	12624
1517	5093	8738	10659	11654	12588	1613	5347	9174	11190	12236	13216
1363	4620	7934	9680	10585	11434	1449	4851	8330	10163	11113	12005
1420	4838	8318	10151	11101	11993	1510	5079	8733	10657	11655	12591
1476	5055	8701	10621	11617	12551	1570	5308	9135	11151	12196	13177
1530	5277	9089	11096	12137	13113	1627	5540	9542	11649	12742	13767
1583	5498	9476	11570	12656	13675	1684	5773	9948	12147	13287	14357
1640	5542	9519	11614	12700	13719	1744	5819	9994	12194	13334	14404
1697	5586	9563	11659	12745	13763	1805	5865	10040	12240	13380	14450
1754	5808	9951	12134	13265	14326	1865	6098	10447	12739	13926	15040
1811	6030	10338	12609	13785	14889	1925	6331	10854	13237	14473	15631
1864	6252	10726	13083	14305	15451	1982	6563	11261	13735	15018	16221
1918	6473	11113	13557	14824	16013	2039	6796	11667	14234	15564	16812
1974	6692	11498	14029	15341	16573	2099	7026	12071	14729	16107	17399
2031	6911	11882	14501	15859	17132	2160	7256	12475	15224	16649	17987
2088	6953	11925	14544	15901	17175	2220	7300	12519	15269	16694	18031
2145	6996	11967	14587	15944	17217	2281	7345	12564	15315	16739	18076
2198	7222	12358	15066	16468	17784	2337	7582	12975	15817	17290	18671
2252	7448	12750	15545	16993	18351	2394	7819	13386	16320	17840	19266
2308	7667	13135	16017	17510	18910	2455	8049	13790	16815	18383	19853
2365	7886	13520	16488	18027	19470	2515	8279	14194	17311	18926	20441
2422	8103	13903	16959	18542	20028	2575	8507	14596	17804	19467	21027
2479	8321	14286	17429	19058	20586	2636	8736	14999	18298	20009	21613
2532	8547	14678	17908	19582	21153	2693	8973	15410	18801	20559	22208
2586	8773	15070	18387	20106	21720	2750	9210	15821	19304	21109	22803
2643	8992	15454	18859	20623	22279	2810	9440	16225	19799	21652	23390
2699	9210	15839	19330	21141	22839	2870	9670	16629	20294	22195	23978
2756	9428	16222	19801	21656	23397	2931	9898	17032	20788	22736	24564
2813	9646	16606	20271	22172	23955	2991	10127	17434	21282	23278	25150
2866	9692	16652	20318	22219	24002	3048	10175	17482	21331	23327	25199
2920	9739	16698	20365	22266	24048	3105	10224	17531	21381	23376	25248

Таблица 44. Теплопроизводительность Гольфстрим-12В/24В КВК12(24) 32.14 и КВОК12(24) 32.14 при теплоносителе 75/65°С при разной скорости вращения вентилятора

КВК12(24)	Длина L, мм	Теплопроизводительность (Вт) при расходе теплоносителя 0,1 кг/с, при температуре воздуха в помещении tп: 20°С и теплоносителе 75/65°С при разной скорости вращения вентилятора						22°С и теплоносителе 75/65 °С при разной скорости вращения вентилятора					
		0	1 30% min	2 50%	3 70%	4 90%	5 max	0	1 30% min	2 50%	3 70%	4 90%	5 max
32.14.060	600	93	364	629	769	842	910	89	349	604	738	807	872
32.14.070	700	136	539	938	1147	1256	1358	129	517	899	1100	1204	1302
32.14.080	800	179	573	972	1182	1290	1392	170	550	932	1133	1237	1335
32.14.090	900	220	754	1285	1565	1710	1846	208	723	1232	1501	1640	1770
32.14.100	1000	263	930	1594	1943	2125	2295	249	891	1528	1863	2037	2200
32.14.110	1100	306	1136	1932	2352	2570	2774	290	1089	1853	2255	2464	2659
32.14.120	1200	346	1141	1938	2358	2575	2779	328	1094	1858	2261	2469	2665
32.14.130	1300	389	1320	2250	2740	2993	3231	369	1266	2157	2627	2870	3098
32.14.140	1400	432	1495	2557	3117	3407	3679	410	1433	2451	2988	3266	3527
32.14.150	1500	472	1672	2867	3497	3823	4129	448	1603	2749	3353	3666	3959
32.14.160	1600	515	1851	3179	3878	4241	4581	489	1775	3048	3719	4066	4392
32.14.170	1700	558	2025	3486	4255	4654	5028	529	1942	3342	4080	4462	4821
32.14.180	1800	599	2203	3796	4635	5071	5479	568	2112	3640	4444	4862	5253
32.14.190	1900	642	2238	3831	4671	5106	5514	608	2146	3673	4479	4896	5287
32.14.200	2000	684	2416	4142	5051	5523	5965	649	2316	3971	4843	5295	5719
32.14.210	2100	725	2593	4452	5432	5939	6415	687	2487	4269	5208	5695	6151
32.14.220	2200	768	2769	4760	5809	6353	6864	728	2655	4564	5570	6092	6581
32.14.230	2300	811	2803	4794	5844	6388	6898	769	2687	4597	5603	6125	6614
32.14.240	2400	851	2984	5108	6228	6808	7352	807	2861	4898	5971	6527	7049
32.14.250	2500	894	3159	5416	6606	7222	7800	848	3029	5193	6334	6925	7479
32.14.260	2600	937	3334	5724	6983	7635	8248	889	3196	5488	6695	7321	7908
32.14.270	2700	977	3515	6037	7366	8055	8702	927	3370	5789	7063	7724	8343
32.14.280	2800	1020	3690	6346	7744	8470	9150	968	3538	6084	7425	8121	8773
32.14.290	2900	1063	3864	6653	8121	8883	9597	1008	3705	6379	7787	8517	9202
32.14.300	3000	1104	3902	6690	8159	8920	9635	1047	3741	6414	7823	8553	9238
32.14.310	3100	1147	4080	7002	8541	9338	10086	1087	3912	6713	8189	8954	9671
32.14.320	3200(1600, 1600)	1030	3702	6358	7757	8482	9162	977	3550	6096	7437	8132	8785
32.14.330	3300(1700, 1600)	1073	3876	6665	8133	8895	9609	1018	3717	6390	7799	8529	9214
32.14.340	3400(1700, 1700)	1116	4051	6972	8510	9308	10057	1059	3884	6685	8160	8925	9643
32.14.350	3500(1800, 1700)	1157	4228	7282	8890	9725	10507	1097	4054	6982	8524	9324	10074
32.14.360	3600(1800, 1800)	1197	4406	7593	9271	10141	10958	1135	4224	7280	8889	9723	10506
32.14.370	3700(1900, 1800)	1240	4441	7628	9306	10176	10993	1176	4258	7313	8923	9757	10540
32.14.380	3800(1900, 1900)	1283	4476	7662	9342	10212	11028	1217	4292	7347	8957	9791	10574
32.14.390	3900(2000, 1900)	1326	4654	7973	9722	10629	11479	1257	4462	7645	9322	10191	11006
32.14.400	4000(2000, 2000)	1369	4832	8284	10103	11045	11930	1298	4633	7943	9687	10591	11438
32.14.410	4100(2100, 2000)	1409	5009	8594	10483	11462	12380	1336	4803	8240	10051	10990	11870
32.14.420	4200(2100, 2100)	1450	5187	8904	10863	11878	12831	1375	4973	8538	10416	11389	12302
32.14.430	4300(2200, 2100)	1493	5362	9213	11241	12293	13279	1416	5141	8833	10778	11786	12732
32.14.440	4400(2200, 2200)	1536	5537	9521	11619	12707	13727	1456	5309	9129	11141	12184	13162
32.14.450	4500(2300, 2200)	1579	5572	9555	11654	12741	13762	1497	5342	9161	11174	12217	13195
32.14.460	4600(2300, 2300)	1622	5606	9588	11688	12776	13796	1538	5375	9194	11207	12249	13228
32.14.470	4700(2400, 2300)	1662	5787	9902	12072	13196	14250	1576	5548	9495	11575	12652	13663
32.14.480	4800(2400, 2400)	1702	5968	10216	12456	13616	14704	1614	5722	9796	11943	13055	14098
32.14.490	4900(2500, 2400)	1745	6143	10524	12833	14030	15152	1655	5890	10091	12305	13452	14528
32.14.500	5000(2500, 2500)	1788	6318	10833	13211	14444	15600	1696	6058	10387	12667	13849	14958
32.14.510	5100(2600, 2500)	1831	6493	11140	13588	14857	16048	1737	6225	10681	13029	14246	15387
32.14.520	5200(2600, 2600)	1874	6667	11447	13965	15271	16495	1777	6393	10976	13390	14642	15816
32.14.530	5300(2700, 2600)	1915	6848	11761	14349	15691	16949	1816	6566	11277	13758	15044	16251
32.14.540	5400(2700, 2700)	1955	7029	12075	14733	16111	17403	1854	6740	11578	14126	15447	16687
32.14.550	5500(2800, 2700)	1998	7205	12383	15111	16525	17851	1895	6908	11873	14488	15844	17116
32.14.560	5600(2800, 2800)	2041	7380	12691	15489	16939	18300	1935	7076	12169	14851	16242	17546
32.14.570	5700(2900, 2800)	2084	7554	12998	15866	17352	18747	1976	7243	12463	15212	16638	17975
32.14.580	5800(2900, 2900)	2127	7729	13306	16242	17766	19194	2017	7410	12758	15574	17034	18404
32.14.590	5900(3000, 2900)	2167	7766	13343	16280	17803	19232	2055	7446	12793	15610	17070	18440
32.14.600	6000(3000, 3000)	2208	7803	13380	16318	17841	19269	2093	7482	12829	15646	17106	18476

Таблица 44. Теплопроизводительность Гольфстрим-12В/24В КВК12(24) 32.14 и КВОК12(24) 32.14 при теплоносителе 75/65°С при разной скорости вращения вентилятора

18°С и теплоносителе 75/65 °С при разной скорости вращения вентилятора						15°С и теплоносителе 75/65 °С при разной скорости вращения вентилятора					
0	1 30% min	2 50%	3 70%	4 90%	5 max	0	1 30% min	2 50%	3 70%	4 90%	5 max
98	379	655	801	877	947	106	401	694	849	929	1,004
143	562	976	1195	1308	1414	154	595	1034	1266	1386	1,498
189	597	1012	1230	1344	1450	203	632	1072	1304	1424	1,536
231	785	1338	1630	1781	1923	249	832	1418	1727	1887	2,037
276	968	1659	2024	2212	2389	297	1026	1758	2144	2344	2,531
322	1182	2012	2449	2676	2888	346	1253	2131	2595	2835	3,060
364	1188	2018	2455	2682	2894	392	1259	2138	2601	2841	3,066
409	1375	2342	2853	3117	3365	440	1456	2482	3022	3302	3,565
454	1556	2662	3245	3547	3830	489	1649	2820	3438	3758	4,058
497	1741	2985	3641	3981	4299	535	1845	3163	3857	4217	4,555
542	1927	3310	4038	4416	4770	583	2042	3507	4278	4678	5,054
587	2109	3630	4431	4846	5236	632	2234	3846	4694	5134	5,547
630	2294	3953	4826	5280	5705	678	2430	4188	5113	5594	6,044
675	2330	3989	4863	5316	5741	726	2469	4226	5153	5633	6,083
720	2515	4313	5260	5750	6211	775	2665	4569	5572	6092	6,580
763	2700	4636	5655	6184	6680	820	2861	4911	5992	6552	7,077
808	2883	4957	6049	6615	7147	869	3054	5251	6409	7009	7,572
853	2918	4992	6085	6651	7182	918	3092	5289	6447	7047	7,609
896	3107	5319	6485	7088	7655	963	3292	5635	6870	7510	8,110
941	3289	5640	6878	7520	8122	1012	3485	5975	7287	7967	8,605
986	3471	5959	7270	7950	8588	1061	3677	6314	7703	8423	9,098
1029	3659	6286	7670	8387	9060	1106	3877	6660	8126	8886	9,599
1074	3842	6607	8064	8819	9527	1155	4071	7000	8543	9343	10,094
1119	4024	6927	8456	9249	9993	1204	4263	7339	8959	9799	10,587
1162	4062	6966	8495	9288	10032	1249	4304	7380	9001	9840	10,628
1207	4249	7290	8893	9723	10502	1298	4501	7724	9422	10301	11,127
1084	3855	6620	8076	8831	9540	1166	4084	7013	8557	9357	10,107
1130	4036	6940	8469	9262	10005	1215	4276	7352	8972	9812	10,601
1175	4218	7259	8861	9692	10471	1264	4469	7691	9388	10268	11,094
1217	4403	7583	9257	10125	10940	1309	4664	8033	9808	10728	11,591
1260	4587	7906	9653	10559	11409	1355	4860	8376	10227	11187	12,088
1305	4624	7942	9690	10596	11446	1404	4899	8414	10266	11226	12,127
1350	4660	7978	9727	10633	11483	1452	4938	8453	10305	11265	12,166
1395	4846	8302	10123	11067	11952	1501	5134	8795	10725	11725	12,663
1441	5031	8625	10519	11501	12421	1549	5330	9138	11145	12185	13,160
1483	5216	8948	10915	11934	12891	1595	5526	9481	11564	12644	13,657
1526	5401	9272	11311	12368	13360	1641	5722	9823	11984	13104	14,154
1571	5583	9592	11704	12799	13826	1690	5915	10163	12401	13561	14,649
1616	5766	9913	12098	13231	14293	1738	6109	10503	12817	14018	15,143
1661	5801	9949	12134	13266	14329	1787	6146	10540	12856	14055	15,181
1706	5837	9984	12170	13302	14364	1835	6184	10578	12894	14093	15,219
1749	6025	10311	12569	13740	14837	1881	6384	10924	13317	14557	15,720
1791	6214	10637	12969	14177	15310	1927	6583	11270	13740	15020	16,220
1837	6396	10958	13363	14608	15777	1976	6777	11610	14157	15477	16,715
1882	6579	11279	13756	15040	16244	2024	6970	11950	14574	15934	17,210
1927	6760	11599	14149	15470	16709	2073	7163	12289	14990	16390	17,703
1972	6942	11919	14541	15900	17175	2121	7355	12628	15406	16846	18,197
2015	7130	12246	14941	16337	17648	2167	7555	12974	15829	17309	18,697
2057	7319	12573	15340	16775	18121	2213	7754	13320	16252	17772	19,198
2102	7502	12894	15734	17206	18587	2261	7948	13660	16669	18229	19,693
2148	7684	13214	16127	17637	19054	2310	8141	14000	17086	18686	20,187
2193	7866	13534	16520	18068	19520	2359	8334	14339	17502	19142	20,681
2238	8047	13854	16912	18498	19986	2407	8526	14678	17918	19598	21,174
2280	8086	13893	16951	18537	20025	2453	8567	14719	17959	19639	21,216
2323	8125	13931	16991	18576	20063	2499	8608	14760	18001	19681	21,257

Размеры конвектора Гольфстрим-12В/24В
КВК12(24) 37.14.060…600 ВКП (ВП, ВУП, ВРП)

КВК12(24) 37.14.060…310 ВКП (ВП, ВУП, ВРП)-Л

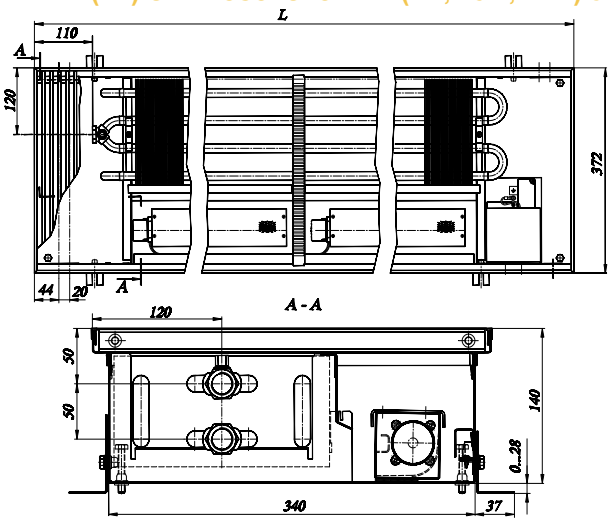

КВК12(24) 37.14.320…600 ВКП (ВП, ВУП, ВРП)-ПП

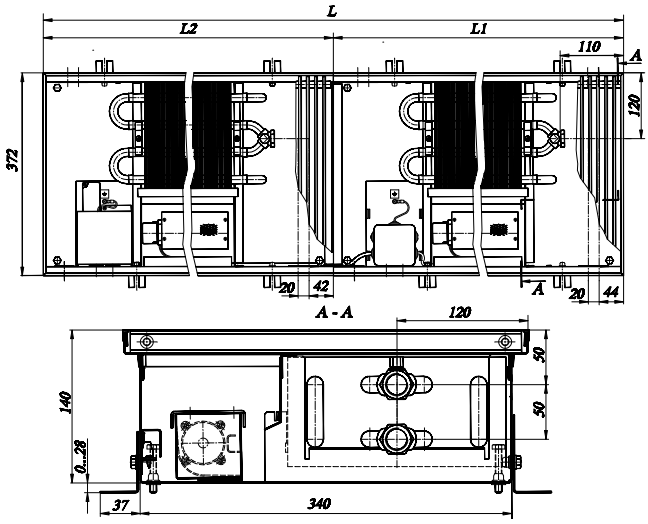

КВК12(24) 37.14.320…600-ЛП

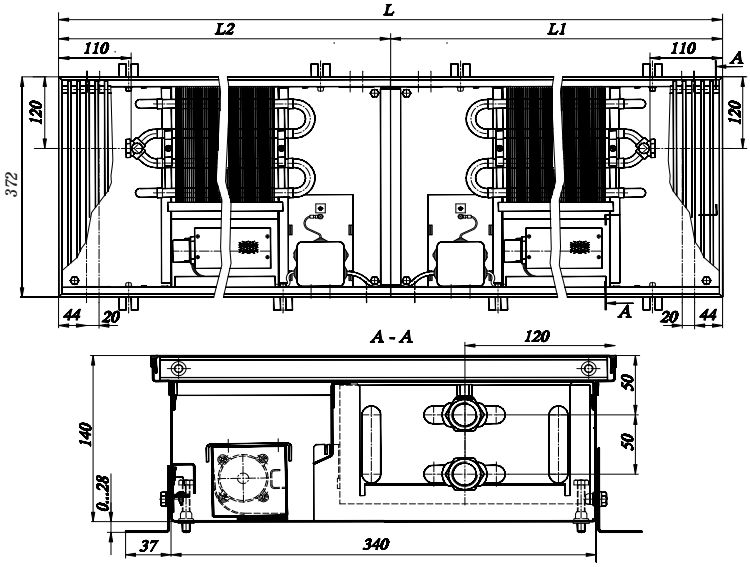

Таблица 45. Теплопроизводительность Гольфстрим-12В/24В КВК12(24) 37.14 и КВОК12(24) 37.14 при теплоносителе 95/85°С при разной скорости вращения вентилятора

КВК12(24)	Длина L, мм	Теплопроизводительность (Вт) при расходе теплоносителя 0,1 кг/с, при температуре воздуха в помещении tп:											
		20°С и теплоносителе 95/85 °С при разной скорости вращения вентилятора						22°С и теплоносителе 95/85 °С при разной скорости вращения вентилятора					
		0	1 30% min	2 50%	3 70%	4 90%	5 max	0	1 30% min	2 50%	3 70%	4 90%	5 max
37.14.060	600	186	606	1001	1231	1368	1501	179	588	972	1195	1328	1457
37.14.070	700	271	902	1495	1840	2045	2245	261	875	1451	1786	1984	2179
37.14.080	800	357	938	1531	1878	2083	2283	343	911	1486	1822	2021	2216
37.14.090	900	437	1240	2031	2492	2765	3033	421	1204	1971	2419	2684	2943
37.14.100	1000	523	1536	2525	3101	3442	3776	503	1491	2450	3010	3341	3665
37.14.110	1100	608	1865	3051	3743	4153	4553	586	1810	2961	3633	4031	4419
37.14.120	1200	688	1871	3057	3749	4159	4560	663	1816	2967	3639	4037	4426
37.14.130	1300	774	2170	3554	4362	4840	5307	745	2106	3450	4233	4697	5151
37.14.140	1400	859	2465	4047	4969	5515	6049	828	2393	3928	4823	5353	5871
37.14.150	1500	940	2763	4543	5580	6194	6795	905	2682	4409	5416	6012	6595
37.14.160	1600	1025	3063	5040	6192	6875	7542	987	2973	4892	6010	6673	7320
37.14.170	1700	1111	3358	5532	6800	7550	8284	1070	3259	5370	6599	7328	8041
37.14.180	1800	1191	3656	6028	7410	8229	9030	1147	3548	5851	7192	7987	8764
37.14.190	1900	1277	3693	6066	7449	8268	9069	1229	3585	5887	7230	8025	8803
37.14.200	2000	1362	3992	6562	8060	8948	9815	1312	3874	6369	7823	8685	9527
37.14.210	2100	1442	4290	7058	8671	9627	10561	1389	4164	6850	8416	9344	10250
37.14.220	2200	1528	4586	7552	9280	10303	11304	1471	4451	7329	9007	10000	10972
37.14.230	2300	1613	4622	7588	9317	10341	11343	1554	4486	7365	9043	10037	11009
37.14.240	2400	1694	4924	8088	9932	11024	12092	1631	4780	7850	9640	10700	11737
37.14.250	2500	1779	5220	8581	10540	11701	12836	1713	5067	8329	10230	11357	12458
37.14.260	2600	1865	5515	9074	11148	12376	13578	1796	5353	8807	10820	12012	13178
37.14.270	2700	1945	5817	9573	11763	13059	14327	1873	5646	9292	11417	12675	13906
37.14.280	2800	2030	6113	10067	12371	13736	15071	1955	5933	9771	12007	13332	14627
37.14.290	2900	2116	6408	10559	12978	14412	15813	2038	6219	10249	12597	13988	15348
37.14.300	3000	2196	6447	10599	13019	14453	15855	2115	6258	10288	12636	14028	15388
37.14.310	3100	2282	6747	11097	13632	15134	16602	2197	6549	10770	13231	14688	16114
37.14.320	3200(1600, 1600)	2050	6126	10080	12384	13749	15084	1975	5946	9783	12020	13345	14641
37.14.330	3300(1700, 1600)	2136	6420	10572	12992	14425	15826	2057	6232	10261	12610	14001	15361
37.14.340	3400(1700, 1700)	2221	6715	11065	13599	15100	16568	2139	6518	10739	13199	14656	16081
37.14.350	3500(1800, 1700)	2302	7013	11561	14210	15779	17314	2217	6807	11221	13792	15315	16805
37.14.360	3600(1800, 1800)	2382	7312	12057	14821	16458	18060	2294	7096	11702	14385	15974	17529
37.14.370	3700(1900, 1800)	2468	7349	12094	14859	16498	18099	2376	7133	11738	14422	16012	17567
37.14.380	3800(1900, 1900)	2553	7387	12132	14898	16537	18139	2459	7169	11775	14460	16050	17605
37.14.390	3900(2000, 1900)	2638	7685	12628	15509	17216	18885	2541	7459	12257	15053	16710	18329
37.14.400	4000(2000, 2000)	2724	7984	13124	16121	17896	19631	2623	7749	12738	15646	17369	19053
37.14.410	4100(2100, 2000)	2804	8282	13620	16731	18575	20377	2701	8038	13220	16239	18028	19777
37.14.420	4200(2100, 2100)	2885	8580	14116	17342	19254	21122	2778	8328	13701	16832	18687	20501
37.14.430	4300(2200, 2100)	2970	8876	14610	17951	19930	21866	2860	8615	14180	17423	19344	21222
37.14.440	4400(2200, 2200)	3056	9172	15103	18559	20607	22609	2943	8902	14659	18013	20001	21944
37.14.450	4500(2300, 2200)	3141	9208	15140	18597	20645	22647	3025	8938	14694	18050	20038	21981
37.14.460	4600(2300, 2300)	3227	9245	15176	18634	20683	22685	3107	8973	14730	18086	20074	22018
37.14.470	4700(2400, 2300)	3307	9547	15676	19249	21366	23435	3185	9266	15215	18683	20737	22746
37.14.480	4800(2400, 2400)	3387	9849	16176	19864	22049	24185	3262	9559	15700	19280	21400	23473
37.14.490	4900(2500, 2400)	3473	10145	16669	20472	22725	24928	3344	9846	16179	19870	22057	24195
37.14.500	5000(2500, 2500)	3558	10441	17163	21081	23402	25671	3427	10133	16658	20461	22714	24916
37.14.510	5100(2600, 2500)	3644	10735	17655	21688	24077	26413	3509	10419	17136	21050	23369	25636
37.14.520	5200(2600, 2600)	3729	11030	18148	22296	24753	27156	3591	10706	17614	21640	24025	26357
37.14.530	5300(2700, 2600)	3810	11332	18647	22910	25436	27905	3669	10999	18099	22236	24688	27084
37.14.540	5400(2700, 2700)	3890	11634	19147	23525	26119	28655	3746	11292	18584	22833	25351	27812
37.14.550	5500(2800, 2700)	3976	11930	19641	24134	26795	29398	3829	11579	19063	23424	26007	28533
37.14.560	5600(2800, 2800)	4061	12226	20134	24742	27472	30141	3911	11866	19542	24014	26664	29255
37.14.570	5700(2900, 2800)	4146	12520	20627	25349	28148	30884	3993	12152	20020	24604	27320	29975
37.14.580	5800(2900, 2900)	4232	12815	21119	25957	28823	31626	4075	12438	20498	25193	27975	30695
37.14.590	5900(3000, 2900)	4312	12855	21159	25998	28865	31667	4153	12477	20536	25233	28015	30736
37.14.600	6000(3000, 3000)	4393	12895	21199	26039	28906	31709	4230	12516	20575	25273	28056	30777

Таблица 45. Теплопроизводительность Гольфстрим-12В/24В КВК12(24) 37.14 и КВОК12(24) 37.14 при теплоносителе 95/85°С при разной скорости вращения вентилятора

18°С и теплоносителе 95/85 °С при разной скорости вращения вентилятора						15°С и теплоносителе 95/85 °С при разной скорости вращения вентилятора						24°С и теплоносителе 7/11 °С (режим охлаж.) КВОК12(24) при разной скорости вращения вентилятора					Потребляемая мощность вентиляторов, Вт
0	1 30% min	2 50%	3 70%	4 90%	5 max	0	1 30% min	2 50%	3 70%	4 90%	5 max	1 30% min	2 50%	3 70%	4 90%	5 max	
193	624	1031	1268	1408	1546	203	650	1075	1322	1469	1612	119	196	241	268	294	3,6
281	928	1539	1894	2105	2311	297	968	1605	1975	2195	2410	177	293	361	401	440	4,7
370	966	1576	1933	2144	2350	390	1007	1644	2016	2236	2451	184	300	368	408	447	4,7
453	1277	2091	2566	2847	3122	478	1331	2181	2676	2969	3256	243	398	488	542	594	7,2
542	1581	2599	3192	3543	3887	572	1649	2710	3329	3696	4054	301	495	608	675	740	8,3
631	1919	3141	3853	4275	4687	665	2002	3275	4019	4459	4889	365	598	734	814	892	9,4
714	1926	3147	3860	4282	4694	753	2008	3282	4025	4465	4896	367	599	735	815	894	9,4
803	2234	3659	4490	4982	5463	846	2330	3816	4683	5196	5698	425	697	855	949	1040	11,9
891	2538	4166	5115	5678	6227	940	2647	4345	5335	5921	6495	483	793	974	1081	1186	13,0
975	2845	4676	5744	6377	6995	1028	2967	4877	5991	6650	7295	542	890	1094	1214	1332	14,0
1063	3153	5188	6374	7077	7764	1121	3288	5411	6648	7381	8098	600	988	1214	1347	1478	14,0
1152	3456	5695	7000	7772	8528	1215	3605	5940	7300	8106	8894	658	1084	1333	1480	1624	17,6
1236	3763	6206	7629	8472	9296	1303	3925	6472	7956	8835	9695	717	1182	1452	1613	1770	17,6
1324	3802	6245	7668	8512	9336	1396	3965	6513	7998	8877	9737	724	1189	1460	1621	1778	18,7
1413	4109	6755	8298	9211	10104	1490	4286	7045	8654	9607	10538	782	1286	1580	1754	1924	18,7
1496	4416	7266	8926	9910	10872	1578	4606	7578	9310	10336	11339	841	1383	1700	1887	2070	22,3
1585	4721	7774	9553	10607	11637	1671	4924	8108	9963	11062	12137	899	1480	1819	2019	2216	23,4
1673	4759	7812	9592	10646	11677	1765	4963	8147	10003	11103	12178	906	1487	1826	2027	2223	25,9
1757	5069	8326	10224	11349	12448	1853	5287	8683	10663	11836	12983	965	1585	1947	2161	2370	27,0
1846	5374	8834	10851	12045	13214	1946	5605	9213	11317	12563	13781	1023	1682	2066	2293	2516	28,1
1934	5677	9341	11476	12741	13978	2040	5921	9742	11969	13288	14578	1081	1778	2185	2426	2661	28,1
2018	5988	9855	12109	13444	14749	2128	6245	10279	12629	14021	15383	1140	1876	2305	2560	2808	30,6
2106	6293	10363	12735	14140	15514	2221	6563	10808	13282	14748	16181	1198	1973	2425	2692	2954	31,7
2195	6596	10870	13360	14836	16278	2315	6879	11337	13934	15473	16977	1256	2070	2544	2825	3099	32,8
2278	6637	10911	13403	14879	16321	2402	6922	11380	13978	15517	17022	1264	2077	2552	2833	3108	32,8
2367	6946	11423	14033	15579	17091	2496	7244	11914	14636	16248	17825	1322	2175	2672	2966	3254	36,4
2127	6306	10377	12749	14154	15528	2243	6577	10822	13296	14762	16195	1201	1976	2427	2695	2957	28,0
2216	6610	10884	13374	14850	16292	2336	6893	11351	13949	15487	16992	1258	2072	2546	2827	3102	30,6
2304	6913	11391	13999	15545	17056	2430	7210	11880	14601	16213	17789	1316	2169	2665	2960	3247	33,2
2388	7220	11901	14628	16244	17824	2518	7530	12412	15256	16942	18589	1375	2266	2785	3093	3394	34,2
2471	7527	12412	15257	16943	18591	2606	7850	12945	15912	17671	19390	1433	2363	2905	3226	3540	35,2
2560	7566	12450	15297	16983	18632	2699	7890	12985	15954	17713	19432	1440	2370	2912	3234	3547	36,3
2648	7604	12489	15337	17024	18673	2793	7931	13025	15995	17755	19475	1448	2378	2920	3241	3555	37,4
2737	7912	13000	15966	17723	19441	2886	8251	13558	16652	18484	20276	1506	2475	3040	3374	3701	37,4
2826	8219	13511	16595	18422	20209	2980	8572	14091	17308	19214	21077	1565	2572	3160	3508	3848	37,4
2909	8526	14021	17224	19121	20977	3068	8892	14623	17964	19943	21877	1623	2670	3279	3641	3994	41,0
2992	8833	14532	17853	19820	21744	3155	9212	15156	18620	20672	22678	1682	2767	3399	3774	4140	44,6
3081	9137	15040	18479	20517	22509	3249	9530	15686	19273	21398	23476	1740	2863	3518	3906	4286	45,7
3170	9442	15548	19106	21214	23274	3342	9847	16216	19926	22125	24274	1798	2960	3638	4039	4431	46,8
3258	9479	15585	19144	21253	23314	3436	9887	16255	19967	22165	24315	1805	2967	3645	4046	4439	49,3
3347	9517	15623	19183	21292	23353	3529	9926	16294	20007	22206	24356	1812	2975	3652	4054	4446	51,8
3430	9828	16137	19816	21995	24125	3617	10250	16830	20667	22939	25161	1871	3072	3773	4188	4593	52,9
3514	10139	16652	20449	22698	24897	3705	10574	17367	21327	23673	25966	1930	3170	3893	4322	4740	54,0
3602	10443	17160	21075	23394	25662	3799	10892	17897	21980	24399	26764	1988	3267	4013	4454	4886	55,1
3691	10748	17668	21702	24091	26427	3892	11209	18427	22634	25125	27562	2046	3364	4132	4587	5032	56,2
3780	11051	18175	22327	24786	27191	3986	11526	18955	23286	25851	28359	2104	3460	4251	4719	5177	56,2
3868	11355	18682	22952	25482	27955	4079	11842	19484	23938	26576	29155	2162	3557	4370	4852	5322	56,2
3952	11666	19196	23585	26185	28727	4167	12167	20021	24598	27309	29960	2221	3655	4490	4985	5469	58,7
4035	11976	19711	24218	26888	29498	4255	12491	20557	25258	28042	30765	2280	3753	4611	5119	5616	61,2
4124	12281	20219	24844	27584	30264	4349	12808	21087	25911	28769	31563	2338	3850	4730	5252	5762	62,3
4212	12586	20727	25471	28281	31029	4442	13126	21617	26564	29495	32361	2396	3946	4849	5385	5908	63,4
4301	12889	21234	26096	28976	31793	4536	13442	22146	27216	30221	33158	2454	4043	4968	5517	6053	64,5
4390	13192	21741	26721	29672	32557	4629	13759	22674	27868	30946	33955	2512	4139	5088	5649	6199	65,6
4473	13233	21782	26763	29714	32600	4717	13802	22717	27913	30990	34000	2520	4147	5096	5657	6207	65,6
4557	13275	21823	26806	29757	32643	4805	13845	22760	27957	31035	34045	2527	4155	5104	5666	6215	65,6

Таблица 46. Теплопроизводительность Гольфстрим-12В/24В КВК12(24) 37.14 и КВОК12(24) 37.14 при теплоносителе 90/70°С при разной скорости вращения вентилятора

КВК12(24)	Длина L, мм	Теплопроизводительность (Вт) при расходе теплоносителя 0,1 кг/с, при температуре воздуха в помещении tп: 20°С и теплоносителе 90/70 °С при разной скорости вращения вентилятора						22°С и теплоносителе 90/70 °С при разной скорости вращения вентилятора					
		0	1 30% min	2 50%	3 70%	4 90%	5 max	0	1 30% min	2 50%	3 70%	4 90%	5 max
37.14.060	600	152	517	854	1051	1167	1281	145	499	825	1015	1127	1237
37.14.070	700	222	769	1275	1570	1744	1915	212	743	1232	1516	1685	1849
37.14.080	800	292	800	1306	1602	1777	1948	279	773	1262	1547	1716	1881
37.14.090	900	358	1058	1733	2126	2359	2587	342	1022	1673	2053	2278	2499
37.14.100	1000	428	1310	2154	2646	2937	3222	409	1266	2080	2555	2836	3111
37.14.110	1100	498	1591	2603	3193	3543	3885	476	1536	2514	3084	3421	3752
37.14.120	1200	563	1596	2608	3199	3548	3890	539	1541	2519	3089	3427	3757
37.14.130	1300	633	1852	3032	3721	4129	4528	606	1788	2928	3594	3987	4373
37.14.140	1400	703	2103	3453	4239	4705	5161	673	2031	3334	4094	4544	4984
37.14.150	1500	769	2358	3876	4761	5285	5797	736	2277	3743	4597	5103	5598
37.14.160	1600	839	2613	4300	5283	5865	6435	803	2524	4152	5102	5664	6214
37.14.170	1700	909	2865	4720	5801	6442	7068	870	2766	4558	5602	6221	6825
37.14.180	1800	975	3119	5143	6322	7021	7704	933	3012	4967	6105	6780	7440
37.14.190	1900	1045	3151	5175	6355	7054	7738	1000	3043	4998	6137	6812	7472
37.14.200	2000	1115	3406	5599	6877	7634	8374	1067	3289	5407	6641	7372	8087
37.14.210	2100	1180	3660	6022	7398	8213	9011	1130	3535	5815	7144	7932	8701
37.14.220	2200	1250	3913	6443	7917	8791	9645	1196	3778	6222	7646	8489	9314
37.14.230	2300	1320	3944	6474	7949	8823	9677	1263	3808	6252	7677	8520	9345
37.14.240	2400	1386	4201	6900	8474	9406	10317	1326	4057	6664	8183	9083	9963
37.14.250	2500	1456	4454	7322	8993	9983	10951	1393	4301	7070	8684	9641	10575
37.14.260	2600	1526	4705	7742	9511	10559	11584	1460	4544	7476	9185	10197	11187
37.14.270	2700	1592	4963	8168	10036	11142	12224	1523	4793	7888	9691	10760	11805
37.14.280	2800	1662	5215	8589	10555	11719	12858	1590	5036	8294	10193	11317	12417
37.14.290	2900	1732	5467	9009	11073	12296	13491	1657	5279	8700	10693	11874	13028
37.14.300	3000	1798	5501	9043	11108	12331	13527	1720	5312	8733	10727	11908	13063
37.14.310	3100	1867	5757	9468	11631	12912	14165	1787	5559	9143	11231	12469	13679
37.14.320	3200(1600, 1600)	1678	5226	8600	10566	11731	12870	1606	5047	8305	10204	11328	12428
37.14.330	3300(1700, 1600)	1748	5478	9020	11084	12307	13503	1673	5290	8711	10704	11885	13040
37.14.340	3400(1700, 1700)	1818	5729	9440	11603	12884	14136	1740	5533	9116	11204	12441	13651
37.14.350	3500(1800, 1700)	1884	5984	9863	12124	13463	14772	1803	5778	9525	11708	13001	14265
37.14.360	3600(1800, 1800)	1950	6238	10287	12645	14042	15408	1866	6024	9934	12211	13560	14880
37.14.370	3700(1900, 1800)	2019	6270	10319	12678	14076	15442	1932	6055	9965	12243	13593	14912
37.14.380	3800(1900, 1900)	2089	6302	10351	12711	14109	15476	1999	6086	9996	12275	13625	14945
37.14.390	3900(2000, 1900)	2159	6557	10774	13232	14689	16112	2066	6332	10404	12778	14185	15559
37.14.400	4000(2000, 2000)	2229	6812	11198	13754	15268	16749	2133	6578	10813	13282	14744	16174
37.14.410	4100(2100, 2000)	2295	7066	11621	14275	15848	17385	2196	6824	11222	13785	15304	16789
37.14.420	4200(2100, 2100)	2361	7320	12044	14796	16427	18021	2259	7069	11630	14289	15863	17403
37.14.430	4300(2200, 2100)	2431	7573	12465	15315	17004	18655	2326	7313	12037	14790	16421	18015
37.14.440	4400(2200, 2200)	2501	7825	12886	15835	17582	19290	2393	7557	12444	15291	16978	18628
37.14.450	4500(2300, 2200)	2571	7856	12917	15867	17614	19322	2460	7587	12474	15322	17009	18659
37.14.460	4600(2300, 2300)	2641	7888	12948	15899	17646	19355	2527	7617	12504	15353	17041	18691
37.14.470	4700(2400, 2300)	2706	8145	13374	16423	18229	19995	2590	7866	12916	15860	17603	19308
37.14.480	4800(2400, 2400)	2772	8403	13801	16948	18812	20634	2653	8114	13327	16366	18166	19926
37.14.490	4900(2500, 2400)	2842	8655	14222	17467	19389	21268	2720	8358	13734	16867	18724	20539
37.14.500	5000(2500, 2500)	2912	8908	14643	17986	19966	21903	2787	8602	14141	17369	19281	21151
37.14.510	5100(2600, 2500)	2982	9159	15063	18504	20543	22536	2854	8845	14546	17869	19838	21762
37.14.520	5200(2600, 2600)	3052	9411	15483	19022	21119	23169	2920	9088	14952	18370	20394	22374
37.14.530	5300(2700, 2600)	3118	9668	15910	19547	21702	23808	2983	9336	15364	18876	20957	22991
37.14.540	5400(2700, 2700)	3184	9926	16336	20071	22284	24448	3046	9585	15775	19383	21520	23609
37.14.550	5500(2800, 2700)	3254	10178	16757	20591	22862	25082	3113	9829	16182	19884	22077	24221
37.14.560	5600(2800, 2800)	3324	10431	17178	21110	23439	25716	3180	10073	16589	20385	22635	24834
37.14.570	5700(2900, 2800)	3393	10682	17598	21628	24015	26349	3247	10316	16994	20886	23191	25445
37.14.580	5800(2900, 2900)	3463	10934	18018	22146	24591	26983	3314	10559	17400	21386	23748	26057
37.14.590	5900(3000, 2900)	3529	10968	18053	22181	24627	27018	3377	10591	17433	21420	23782	26091
37.14.600	6000(3000, 3000)	3595	11002	18087	22216	24662	27054	3440	10624	17466	21454	23816	26126

Таблица 46. Теплопроизводительность Гольфстрим-12В/24В КВК12(24) 37.14 и КВОК12(24) 37.14 при теплоносителе 90/70°С при разной скорости вращения вентилятора

18°С и теплоносителе 90/70 °С при разной скорости вращения вентилятора						15°С и теплоносителе 90/70 °С при разной скорости вращения вентилятора					
0	1 30% min	2 50%	3 70%	4 90%	5 max	0	1 30% min	2 50%	3 70%	4 90%	5 max
159	535	884	1087	1207	1325	169	561	928	1141	1267	1391
232	796	1319	1624	1804	1981	246	835	1385	1705	1894	2080
305	828	1351	1657	1838	2015	324	869	1419	1740	1929	2115
373	1094	1792	2199	2441	2676	397	1149	1882	2309	2562	2810
446	1356	2228	2736	3038	3332	475	1423	2339	2873	3189	3498
519	1645	2692	3303	3665	4018	552	1728	2827	3468	3848	4219
588	1651	2698	3309	3670	4024	625	1733	2832	3474	3853	4225
661	1915	3137	3849	4271	4683	703	2011	3293	4041	4484	4917
734	2175	3571	4385	4867	5338	780	2284	3749	4604	5110	5605
803	2439	4009	4924	5466	5996	853	2560	4209	5170	5739	6296
876	2703	4448	5465	6067	6656	931	2838	4670	5737	6370	6988
949	2963	4882	6001	6663	7311	1009	3111	5126	6300	6995	7675
1017	3226	5320	6540	7262	7969	1082	3387	5585	6866	7624	8366
1090	3259	5353	6574	7297	8004	1159	3422	5620	6902	7661	8403
1163	3523	5791	7113	7896	8662	1237	3699	6080	7468	8290	9094
1232	3786	6229	7652	8496	9320	1310	3975	6539	8034	8919	9785
1305	4047	6664	8189	9093	9976	1388	4249	6997	8598	9546	10474
1378	4079	6696	8222	9126	10010	1465	4283	7030	8633	9581	10509
1447	4346	7137	8765	9729	10671	1538	4562	7493	9202	10214	11204
1519	4607	7573	9302	10326	11327	1616	4837	7951	9766	10841	11892
1592	4867	8008	9838	10922	11982	1693	5110	8407	10329	11467	12580
1661	5133	8449	10380	11525	12644	1766	5389	8870	10898	12100	13274
1734	5395	8884	10917	12122	13300	1844	5664	9327	11462	12727	13963
1807	5655	9319	11453	12718	13955	1922	5937	9783	12025	13352	14651
1876	5690	9354	11490	12755	13992	1995	5974	9820	12063	13391	14690
1949	5954	9793	12030	13355	14651	2072	6251	10281	12630	14021	15382
1751	5406	8896	10929	12134	13312	1862	5676	9339	11474	12739	13976
1824	5666	9330	11465	12730	13967	1940	5949	9795	12037	13365	14663
1897	5926	9765	12001	13326	14622	2017	6222	10252	12600	13991	15351
1966	6189	10202	12540	13925	15280	2090	6498	10711	13166	14620	16042
2034	6452	10640	13079	14525	15938	2163	6774	11171	13732	15249	16733
2107	6486	10673	13113	14559	15973	2241	6809	11205	13767	15285	16769
2180	6519	10706	13148	14594	16007	2319	6844	11240	13803	15321	16806
2253	6782	11144	13687	15193	16666	2396	7120	11700	14370	15951	17497
2326	7046	11582	14226	15793	17324	2474	7397	12160	14936	16580	18188
2395	7309	12020	14765	16392	17982	2547	7673	12619	15502	17209	18879
2464	7572	12457	15305	16991	18640	2620	7950	13079	16068	17839	19570
2537	7833	12893	15842	17588	19296	2697	8224	13536	16632	18466	20259
2610	8094	13329	16379	18185	19952	2775	8498	13993	17195	19092	20947
2683	8126	13361	16412	18219	19986	2853	8532	14027	17230	19128	20983
2756	8159	13393	16445	18252	20020	2930	8565	14061	17265	19163	21018
2824	8425	13834	16987	18855	20681	3003	8845	14524	17835	19796	21713
2893	8691	14275	17530	19458	21343	3076	9125	14987	18404	20428	22407
2966	8953	14710	18067	20055	21999	3154	9399	15444	18968	21055	23096
3039	9214	15146	18604	20652	22655	3232	9673	15901	19532	21682	23785
3112	9474	15581	19140	21248	23310	3309	9946	16358	20094	22308	24472
3185	9734	16015	19676	21844	23965	3387	10219	16814	20657	22934	25160
3254	10000	16456	20218	22447	24626	3460	10499	17277	21227	23567	25854
3322	10267	16897	20761	23050	25288	3533	10779	17740	21796	24199	26549
3395	10528	17333	21298	23647	25944	3610	11053	18197	22360	24826	27238
3468	10789	17768	21835	24244	26600	3688	11327	18654	22924	25453	27926
3541	11049	18203	22371	24840	27255	3766	11600	19111	23486	26079	28614
3614	11309	18637	22907	25436	27909	3843	11873	19567	24049	26705	29301
3683	11344	18673	22943	25473	27946	3916	11910	19604	24087	26743	29340
3752	11380	18708	22979	25509	27983	3989	11947	19641	24125	26782	29379

Таблица 47. Теплопроизводительность Гольфстрим-12В/24В КВК12(24) 37.14 и КВОК12(24) 37.14 при теплоносителе 75/65°С при разной скорости вращения вентилятора

КВК12(24)	Длина L, мм	Теплопроизводительность (Вт) при расходе теплоносителя 0,1 кг/с, при температуре воздуха в помещении tп: 20°С и теплоносителе 75/65°С при разной скорости вращения вентилятора						22°С и теплоносителе 75/65 °С при разной скорости вращения вентилятора					
		0	1 30% min	2 50%	3 70%	4 90%	5 max	0	1 30% min	2 50%	3 70%	4 90%	5 max
37.14.060	600	120	428	708	871	967	1062	114	411	679	835	927	1018
37.14.070	700	175	638	1057	1301	1446	1587	166	611	1013	1247	1386	1522
37.14.080	800	230	663	1083	1328	1473	1614	218	636	1038	1273	1412	1548
37.14.090	900	282	877	1436	1762	1955	2144	268	841	1377	1690	1875	2056
37.14.100	1000	337	1086	1785	2193	2434	2670	320	1041	1712	2102	2334	2560
37.14.110	1100	393	1318	2157	2647	2936	3220	372	1264	2068	2538	2816	3087
37.14.120	1200	445	1323	2162	2651	2941	3224	422	1268	2073	2542	2820	3092
37.14.130	1300	500	1535	2513	3084	3422	3753	474	1471	2410	2957	3281	3598
37.14.140	1400	555	1743	2861	3514	3900	4277	526	1671	2744	3369	3739	4101
37.14.150	1500	607	1954	3212	3946	4380	4805	575	1873	3080	3783	4200	4607
37.14.160	1600	662	2166	3564	4379	4861	5333	628	2077	3417	4198	4661	5114
37.14.170	1700	717	2374	3912	4808	5339	5858	680	2276	3751	4610	5119	5617
37.14.180	1800	769	2585	4263	5240	5819	6385	729	2479	4087	5024	5579	6122
37.14.190	1900	824	2612	4289	5267	5847	6413	782	2504	4113	5050	5606	6149
37.14.200	2000	879	2823	4640	5700	6327	6941	834	2707	4449	5465	6067	6655
37.14.210	2100	931	3034	4991	6131	6807	7468	883	2909	4785	5879	6527	7160
37.14.220	2200	987	3243	5340	6562	7286	7993	936	3109	5120	6292	6986	7664
37.14.230	2300	1042	3269	5366	6588	7313	8021	988	3134	5145	6317	7011	7690
37.14.240	2400	1094	3482	5719	7023	7795	8551	1037	3339	5483	6734	7474	8199
37.14.250	2500	1149	3691	6068	7453	8274	9076	1089	3539	5818	7146	7933	8703
37.14.260	2600	1204	3900	6416	7883	8752	9601	1142	3739	6152	7558	8391	9206
37.14.270	2700	1256	4113	6770	8317	9234	10131	1191	3944	6491	7975	8854	9714
37.14.280	2800	1311	4322	7119	8748	9713	10657	1243	4144	6825	8388	9313	10218
37.14.290	2900	1366	4531	7467	9177	10191	11181	1296	4344	7159	8799	9771	10721
37.14.300	3000	1418	4559	7495	9206	10220	11211	1345	4371	7186	8827	9799	10749
37.14.310	3100	1473	4771	7847	9639	10701	11739	1397	4575	7524	9242	10261	11256
37.14.320	3200(1600, 1600)	1324	4332	7128	8757	9722	10666	1256	4153	6834	8397	9322	10227
37.14.330	3300(1700, 1600)	1379	4540	7476	9187	10200	11191	1308	4353	7168	8808	9780	10730
37.14.340	3400(1700, 1700)	1434	4748	7824	9616	10678	11716	1360	4553	7502	9220	10238	11233
37.14.350	3500(1800, 1700)	1486	4959	8175	10048	11158	12243	1409	4755	7838	9634	10698	11739
37.14.360	3600(1800, 1800)	1538	5170	8525	10480	11638	12770	1459	4957	8174	10048	11159	12244
37.14.370	3700(1900, 1800)	1593	5197	8552	10507	11666	12798	1511	4983	8200	10075	11185	12271
37.14.380	3800(1900, 1900)	1649	5223	8579	10535	11693	12826	1563	5008	8225	10101	11212	12298
37.14.390	3900(2000, 1900)	1704	5434	8929	10967	12174	13354	1616	5211	8562	10515	11672	12804
37.14.400	4000(2000, 2000)	1759	5645	9280	11399	12654	13881	1668	5413	8898	10930	12133	13310
37.14.410	4100(2100, 2000)	1811	5856	9631	11831	13134	14409	1717	5615	9234	11344	12593	13815
37.14.420	4200(2100, 2100)	1863	6067	9982	12263	13614	14936	1766	5817	9571	11758	13054	14321
37.14.430	4300(2200, 2100)	1918	6276	10331	12693	14093	15461	1819	6018	9905	12171	13513	14825
37.14.440	4400(2200, 2200)	1973	6486	10680	13124	14571	15987	1871	6219	10240	12583	13971	15329
37.14.450	4500(2300, 2200)	2028	6511	10705	13150	14598	16014	1923	6243	10265	12609	13997	15355
37.14.460	4600(2300, 2300)	2083	6537	10731	13177	14625	16041	1976	6268	10289	12634	14023	15381
37.14.470	4700(2400, 2300)	2135	6751	11085	13611	15108	16571	2025	6473	10628	13051	14486	15889
37.14.480	4800(2400, 2400)	2187	6964	11438	14046	15591	17101	2074	6677	10967	13468	14949	16397
37.14.490	4900(2500, 2400)	2242	7173	11787	14476	16069	17627	2127	6878	11302	13880	15408	16901
37.14.500	5000(2500, 2500)	2298	7383	12136	14907	16548	18153	2179	7079	11636	14293	15866	17405
37.14.510	5100(2600, 2500)	2353	7591	12484	15336	17025	18677	2231	7278	11970	14705	16324	17908
37.14.520	5200(2600, 2600)	2408	7799	12832	15765	17503	19202	2284	7478	12304	15116	16782	18411
37.14.530	5300(2700, 2600)	2460	8013	13186	16200	17986	19732	2333	7683	12643	15533	17245	18920
37.14.540	5400(2700, 2700)	2512	8226	13539	16635	18469	20262	2382	7888	12982	15950	17708	19428
37.14.550	5500(2800, 2700)	2567	8436	13888	17065	18947	20788	2434	8088	13316	16363	18167	19932
37.14.560	5600(2800, 2800)	2622	8645	14237	17495	19426	21313	2487	8289	13651	16775	18626	20436
37.14.570	5700(2900, 2800)	2677	8853	14585	17925	19903	21838	2539	8489	13985	17187	19084	20939
37.14.580	5800(2900, 2900)	2733	9062	14933	18354	20381	22363	2591	8689	14319	17599	19542	21442
37.14.590	5900(3000, 2900)	2784	9090	14962	18383	20410	22392	2641	8716	14346	17626	19570	21470
37.14.600	6000(3000, 3000)	2,836	9,118	14,990	18,412	20,440	22,422	2,690	8,743	14,373	17,654	19,598	21,499

Таблица 47. Теплопроизводительность Гольфстрим-12В/24В КВК12(24) 37.14 и КВОК12(24) 37.14 при теплоносителе 75/65°С при разной скорости вращения вентилятора

18°С и теплоносителе 75/65 °С при разной скорости вращения вентилятора						15°С и теплоносителе 75/65 °С при разной скорости вращения вентилятора					
0	1 30% min	2 50%	3 70%	4 90%	5 max	0	1 30% min	2 50%	3 70%	4 90%	5 max
126	446	737	907	1007	1105	136	473	781	961	1067	1171
184	664	1101	1355	1505	1653	198	703	1166	1435	1595	1751
242	691	1127	1382	1533	1681	261	732	1194	1465	1624	1781
297	913	1495	1835	2036	2233	319	967	1584	1944	2157	2366
355	1131	1859	2283	2534	2780	382	1198	1969	2419	2685	2945
413	1373	2246	2756	3057	3353	444	1454	2380	2920	3239	3552
468	1377	2251	2760	3062	3357	503	1459	2385	2925	3244	3557
526	1598	2617	3211	3563	3907	566	1693	2773	3402	3775	4140
584	1815	2979	3658	4061	4454	628	1923	3157	3876	4302	4719
639	2034	3345	4108	4561	5003	687	2155	3543	4353	4832	5300
697	2255	3711	4559	5062	5553	749	2389	3931	4830	5363	5883
755	2472	4073	5006	5559	6099	812	2619	4316	5304	5890	6462
809	2692	4438	5456	6059	6648	871	2852	4702	5780	6419	7044
867	2719	4466	5484	6088	6677	933	2881	4732	5811	6450	7075
925	2939	4831	5935	6588	7227	995	3114	5119	6287	6980	7657
980	3159	5197	6384	7088	7776	1054	3346	5506	6764	7509	8238
1038	3376	5560	6832	7586	8323	1117	3577	5891	7239	8037	8818
1096	3403	5587	6860	7614	8351	1179	3606	5919	7268	8067	8848
1151	3626	5955	7313	8117	8903	1238	3841	6309	7747	8600	9433
1209	3843	6318	7761	8615	9450	1300	4072	6694	8222	9127	10012
1267	4060	6681	8208	9112	9997	1363	4302	7078	8696	9654	10591
1322	4283	7049	8660	9615	10549	1422	4538	7468	9175	10187	11176
1380	4501	7412	9108	10113	11096	1484	4768	7853	9650	10715	11756
1438	4718	7775	9555	10611	11642	1546	4998	8237	10124	11242	12335
1492	4747	7804	9586	10641	11673	1605	5029	8268	10156	11274	12367
1550	4968	8170	10037	11142	12223	1668	5263	8656	10634	11805	12950
1393	4510	7422	9118	10123	11106	1499	4778	7863	9660	10725	11766
1451	4727	7784	9565	10621	11652	1561	5008	8247	10134	11252	12345
1509	4944	8147	10012	11118	12199	1623	5238	8631	10608	11779	12924
1564	5164	8512	10462	11618	12748	1682	5471	9018	11084	12309	13506
1619	5383	8877	10912	12118	13297	1741	5703	9405	11561	12838	14088
1677	5411	8905	10940	12147	13326	1804	5733	9434	11591	12869	14118
1735	5439	8932	10969	12175	13355	1866	5762	9463	11621	12899	14149
1793	5658	9298	11419	12676	13904	1928	5995	9851	12098	13429	14731
1851	5878	9663	11869	13176	14454	1991	6228	10238	12575	13959	15313
1906	6098	10028	12319	13676	15003	2050	6460	10624	13051	14489	15895
1960	6317	10393	12769	14176	15552	2108	6693	11011	13528	15019	16476
2018	6535	10757	13217	14674	16099	2171	6924	11396	14003	15547	17056
2076	6753	11120	13665	15172	16646	2233	7155	11781	14477	16074	17636
2134	6780	11147	13692	15200	16674	2296	7183	11810	14507	16104	17666
2192	6807	11174	13720	15228	16702	2358	7211	11838	14536	16134	17696
2247	7029	11542	14172	15731	17254	2417	7447	12228	15015	16666	18281
2302	7251	11909	14625	16234	17806	2476	7683	12618	15495	17199	18865
2360	7469	12273	15073	16732	18354	2538	7913	13003	15970	17727	19445
2418	7687	12636	15521	17230	18901	2601	8144	13388	16444	18255	20025
2476	7904	12999	15968	17727	19447	2663	8374	13772	16918	18782	20604
2534	8121	13361	16415	18225	19994	2726	8604	14156	17392	19309	21183
2589	8343	13729	16868	18727	20546	2784	8839	14546	17871	19841	21767
2643	8566	14097	17321	19230	21097	2843	9075	14936	18351	20374	22352
2701	8783	14461	17769	19728	21645	2906	9306	15321	18825	20902	22932
2759	9001	14824	18217	20227	22192	2968	9537	15706	19300	21430	23512
2817	9218	15187	18664	20724	22738	3031	9767	16090	19774	21957	24091
2875	9435	15549	19111	21221	23285	3093	9996	16474	20248	22483	24670
2930	9465	15578	19141	21252	23316	3152	10028	16505	20280	22516	24702
2,985	9,494	15,608	19,171	21,282	23,346	3,211	10,059	16,536	20,312	22,548	24,735